仮設機材
総合カタログ

長崎県建設工業協同組合

Vol.6

長崎県建設工業協同組合

創　　立　　昭和24年10月24日

事業種目

建設事業資金共同金融事業	官公需共同受注事業
金融機関融資斡旋事業	鋼製仮設材等賃貸事業
金融機関融資保証事業	管財事業
建設資材共同購入事業	教育情報福利厚生事業

長崎県建設総合会館　長崎市魚の町３番33号

目　　次

組合からのお願い
●機材の出庫・入庫についてのお願い …… 1
●返却時のお願い …… 2

枠組足場
●組立構造図 …… 3～4
●建枠、ブラケット枠 …… 5
●調整枠、板付布 …… 6～7
●ブレース、規格寸法 …… 8
●ジャッキ、枠上ベース他部材 …… 9
●階段枠、ステップガード、手摺柱、手摺桟 …… 10
●鋼製巾木、木製巾木、下さん …… 11
●コーナーガード、ブラケット、単管バリケード …… 12
●メッシュパレット …… 13
●クイックブラケット …… 14
●クランプ類、養生枠、足場ステップ …… 15
●壁つなぎ、単管ポール、バタ角、100角ジョイント …… 16
●スキ間板、垂直タラップ、キャスター …… 17
●先行手摺（ライフガード） …… 18～19
●ローリング組立構成図、部材表 …… 20
●アウトリガー部材 …… 21
●ＳＫアサガオ …… 22～23
●アルミアサガオ …… 24～25
●足場吊りチェーン …… 26
●吊りチェーンクランプ、鉄筋フック …… 27
●杉足場板、敷板、アルミ足場板 …… 28
●鋼製足場板、ＯＫマット …… 29
●梁枠 …… 30
●ペコビーム …… 31～33
●ハンガーステージ …… 34～35
●アングルブラケット …… 36
●Ｈ鋼ブラケット …… 37
●ＦＴ足場、ＰＨ足場 …… 38
●アルウォーク …… 39
●ベランダブラケット …… 40～42
●アルミハッチ式布板 …… 43～44
●エレベータービーム …… 45

次世代足場
●アルバトロス …… 46～50

作業台
●ベランダステップ …… 51
●鋼製脚立、アルミ脚立、アルミ梯子 …… 52～53
●勇馬 …… 54～55
●勇馬ブリッジ …… 56
●マキシムベース …… 57
●ラクラクダイ …… 58～59
●シフトステージ …… 60～61
●作業用踏台 …… 62

法面昇降
●法面2号 …… 63
●クリフステアー …… 64

防炎メッシュ
●防炎メッシュ …… 65

防音シート・防音パネル
●防音シート（＃1000） …… 66～67
●採光防音シート …… 68
●防音パネル …… 69～71

鉄骨用仮設材
●スタンション、アルミ製親綱支柱、クランプ類 …… 72
●親綱緊張器付、安全ブロック …… 73
●ネット他商品一覧表 …… 74～76
●イージークライマー …… 77
●トピック …… 78

仮囲いゲート
●安全鋼板、パンチング …… 79
●安全鋼板施工例 …… 80
●アドフラット …… 81～82
●コーナーパネル、巾調整パネル …… 83
●ミニドアパネル、クリアパネル …… 84
●ドアパネル …… 85～86
●鋼管くい（くい丸） …… 87
●クロスゲート …… 88
●サイクルクロスゲート …… 89
●サイクルキャスターゲート …… 90
●サイクルライトゲート、サイクルシートライトゲート …… 91
●サイクルパネルゲート …… 92
●フェンスバリケード …… 93
●ゲート類商品一覧表 …… 94～95

サポート
●パイプサポート …… 96～97
●根がらみクランプ …… 98
●強力サポート …… 99

仮設用機械
●ロングスパンエレベーター …… 100
●コマリフト …… 101
●クライミングクレーン …… 102
●ハイ・ユニクレーン …… 103
●ブラケットクレーン …… 104

参考資料
●足場に使用する部材と許容荷重 …… 105～108
●仮設材注文表 …… 109～110
●機材センター案内図 …… 111～112

機材の出庫・入庫についてのお願い

(1) 出　　庫　事務所窓口にて貸出伝票を受け取り出庫係による積込後、運転手とチェック確認の上、出庫します。
現場で受領される場合は、必ず品名、数量をご確認頂き、受領書に責任をもってサインをお願いします。
工場にて直接積込まれる場合は必ず納品書と品名、数量をご確認頂き、受領書に責任をもってサインをお願いします。

(2) 入　　庫　当社規定の用紙にもとづき、検収員が行います。又、現場での機材の返品（引取り）を希望される場合は２ページの図通りに準備をお願いします。

(3) 受　　付　入出庫の受付時間は、午前８：00 ～午後４：00 となっております。

(4) 管　　理　現場別管理を行っていますので、現場名は正確な工事名でご連絡ください。なお、機材を移動される場合は事前に当組合へ連絡の上、実施してください。

リース契約内容

(a) 賃貸料金　出庫した日から入庫した日までかかる料金です。
数量×単価×日数で算出します。出庫時は基本料を加えてご請求いたします。

(b) 基本料金　入出庫検収整備にかかる費用です。
出庫時（出荷当月）に計上します。ご使用の有無、賃貸借間の有無に拘らず、出庫された全品に対し、ご請求いたします。

(c) 修理料金　検収の際、損傷の程度により修理可能と判断された物及び付帯する部分等が紛失、又は損傷により取替等が必要な物によりご請求いたします。

(d) 滅失料金　滅失又は検収の際、損傷がひどく、修理不能と判断された物については、組合価格表に基づいた価格でご請求いたします。

(e) 検　　収　検収に際しては、双方立合を原則として、当社指定工場で行います。品名、数量に意義ある場合は別途協議とします。

返却時のお願い

☆　荷姿は納入時と出来るだけ同じに、又必ず番線などで結束をお願いします

☆　送り状は現場で正確に数えて必ず添付してください

●門型枠

同じ物をすこしずらし交互に25段積とし、50枚にて番線でしばる

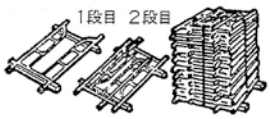

●脚立

互い違いに積み重ね10本で梱包する

●梯子枠

同じ物を同じ形で積み上げ25段25枚にして番線でしばる

●パイプサポート

同じサイズの物を10列５段とし、50本にて番線でしばる

●鋼製布板

同じ物を40枚で一しばりにする
一番下は裏返しにする

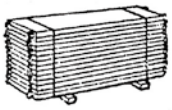

●伸縮ブラケット

同じ物を図のごとく10段積みとし20本を一しばりとする

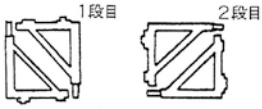

●ブレース、手すり、下さん、単管、朝顔部材など

長さ別、種類別に50本又は100本でしばる、少数の物はあるだけしばる

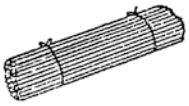

●ペコビーム

内ビームと外ビームを分けてそれぞれ10本で一しばりとする。

●ピン、クランプ等小物部品類

同種類の物を25個又は50個で袋詰してまとめる

※メッシュパレットをご利用いただいている際の袋詰めは不要ですが、メッシュパレット内のクランプ類と足場類の混載不可です。
※どうしてもの場合、クランプ類を下に足場類を上にしてください。

●ライフガード

同じ物40枚を一しばりとする

枠組足場　組立構造図

枠組足場の全体構成

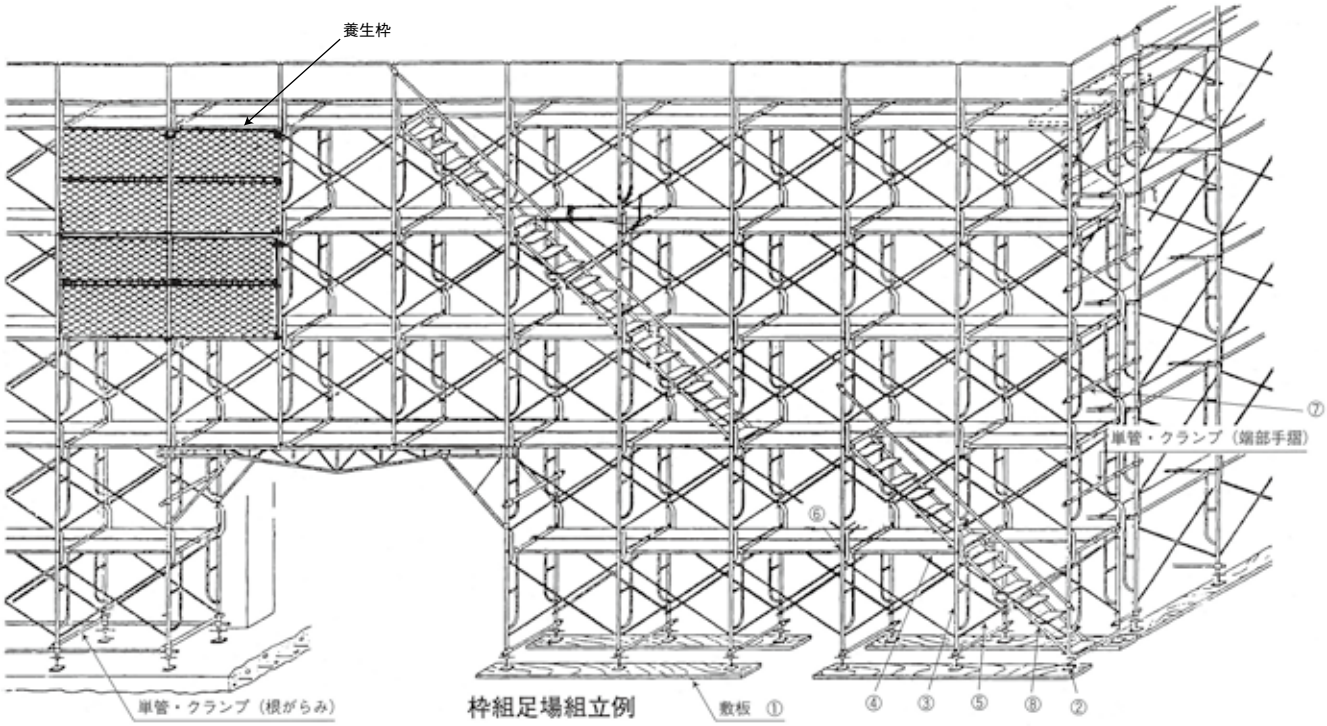

枠組足場組立例

枠組足場の基本構成

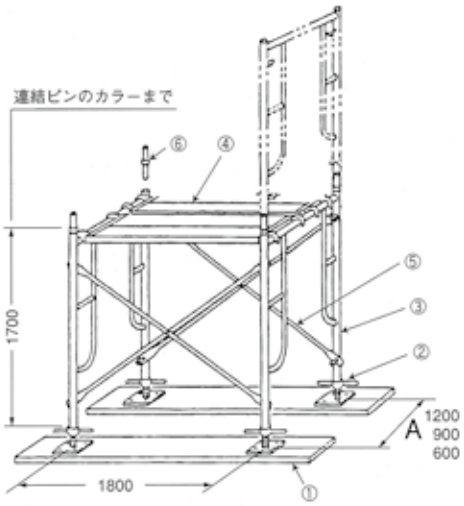

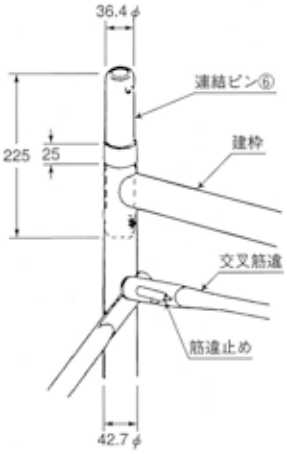

①	敷板
②	ジャッキベース
③	建枠
④	板付布
⑤	交差筋交
⑥	連結ピン
⑦	コーナーガード
⑧	アルミ階段

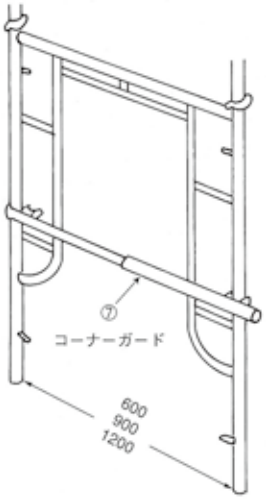

階段用手すり
（ステップガード）

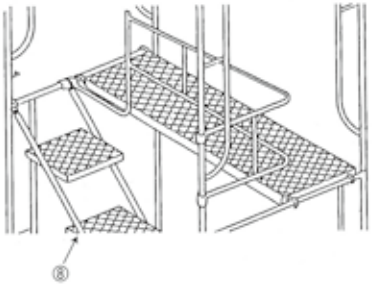

階段

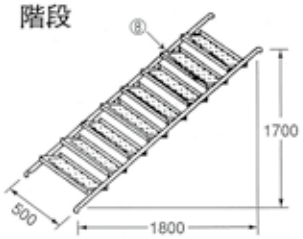

組立構造図

単 管 足 場

各部の名称

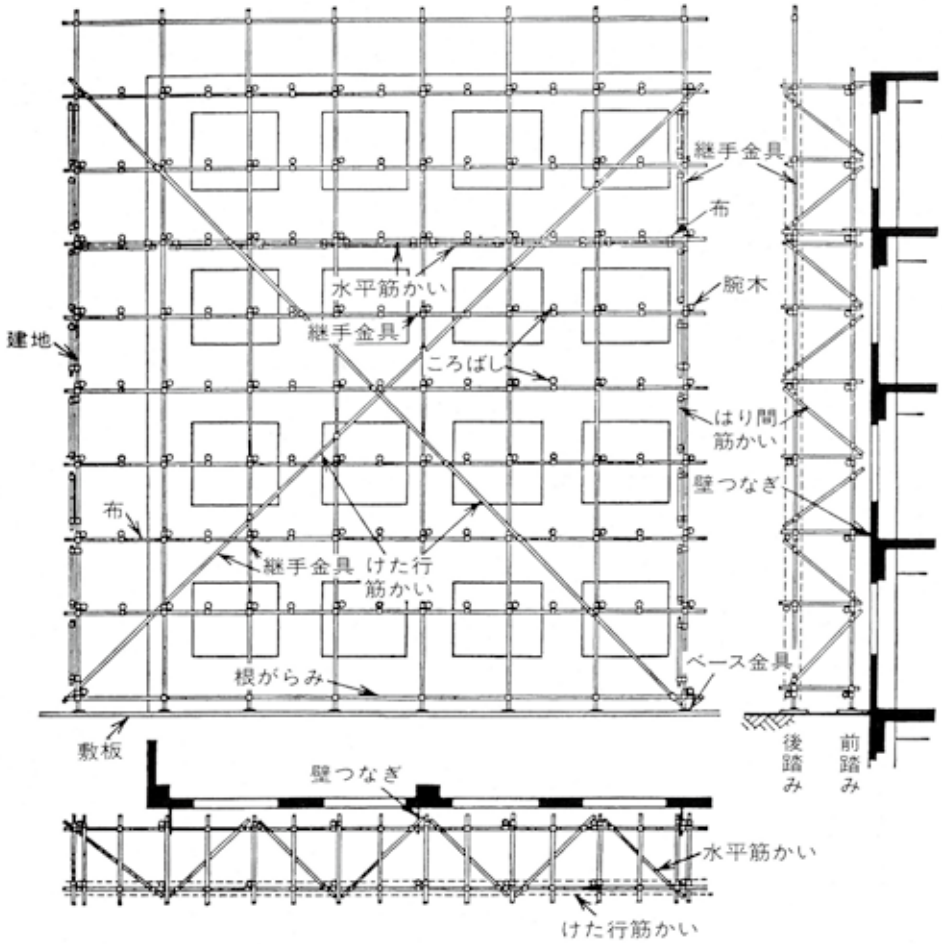

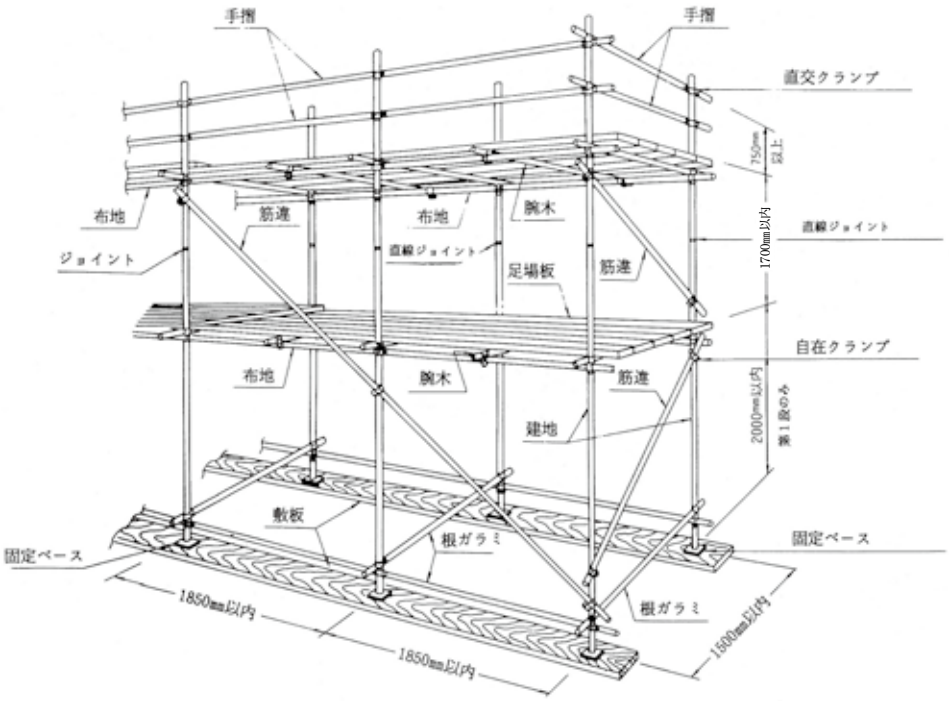

建枠、ブラケット枠

枠組足場（主要部材表）

門型枠　1217（重量 18kg）　1梱包50本

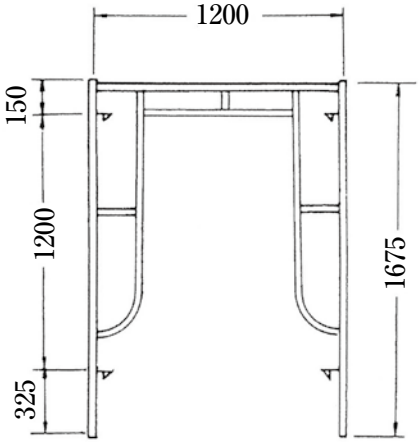

スパン	ブレース
1800	1812
1500	1512
1200	1212
900	0912
600	0612

門型枠　0917（重量 15kg）　1梱包50本

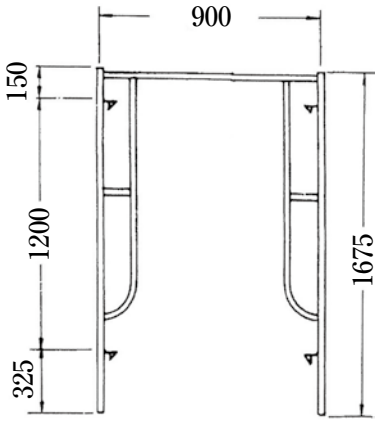

スパン	ブレース
1800	1812
1500	1512
1200	1212
900	0912
600	0612

門型枠　0617（重量 13.7kg）　1梱包50本

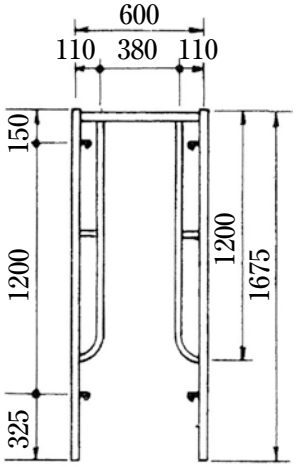

スパン	ブレース
1800	1812
1500	1512
1200	1212
900	0912
600	0612

梯子枠　（重量 19.3kg）　1梱包25本

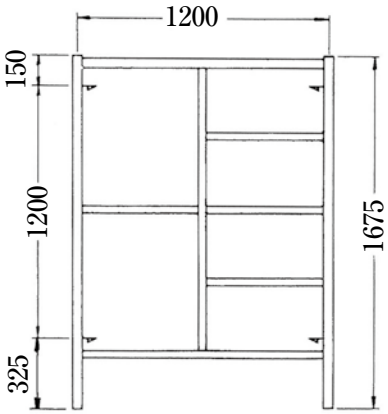

スパン	ブレース
1800	1812
1500	1512
1200	1212
900	0912
600	0612

ブラケット枠 900 → 1200（重量 18.5kg）1梱包25本

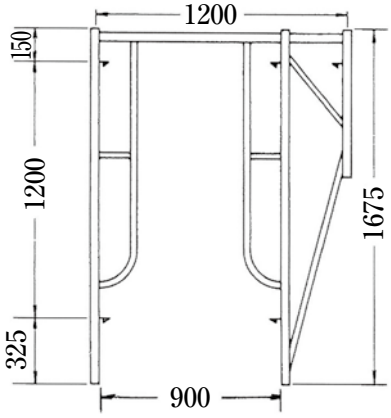

スパン	ブレース
1800	1812
1500	1512
1200	1212
900	0912
600	0612

ブラケット枠 600 → 900（重量 16.6kg）1梱包25本

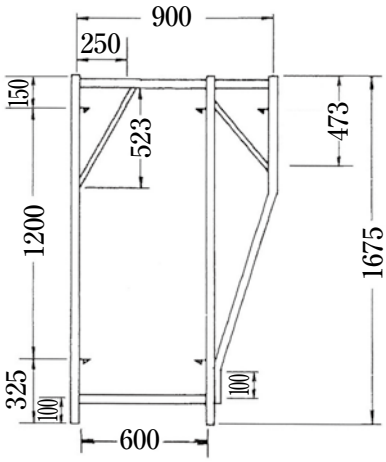

スパン	ブレース
1800	1812
1500	1512
1200	1212
900	0912
600	0612

調整枠

調整枠 1212（重量15kg）1梱包25本

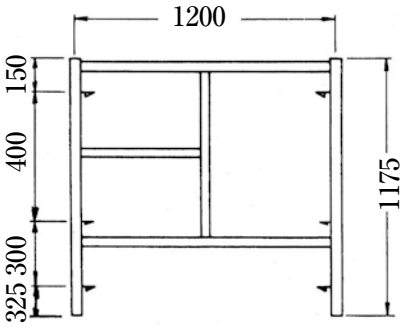

スパン	ブレース
1800	1804
1500	1504
1200	1204
900	0904

調整枠 1209（重量12.1kg）1梱包25本

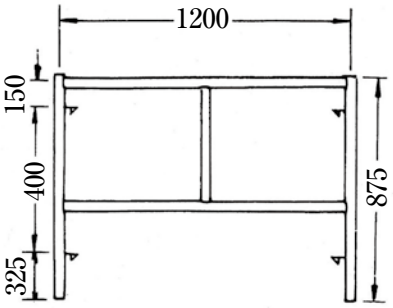

スパン	ブレース
1800	1804
1500	1504
1200	1204
900	0904

調整枠 1205（重量8.0kg）1梱包25本

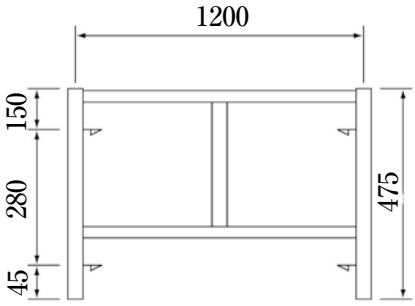

スパン	ブレース
1800	1803
1500	1503
1200	1203
900	0903

調整枠 0915（重量 14kg）1梱包25本

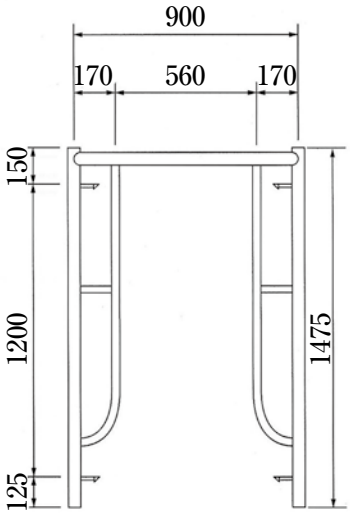

スパン	ブレース
1800	1812
1500	1512
1200	1212
900	0912
600	0612

調整枠 0912（重量13.3kg）1梱包25本

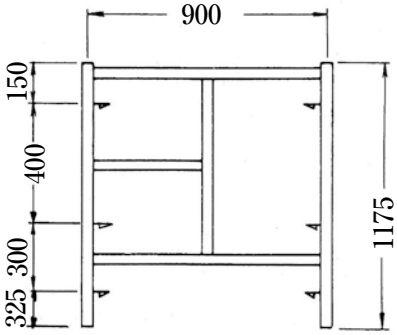

スパン	ブレース
1800	1804
1500	1504
1200	1204
900	0904

調整枠 0909（重量 9.5kg）1梱包25本

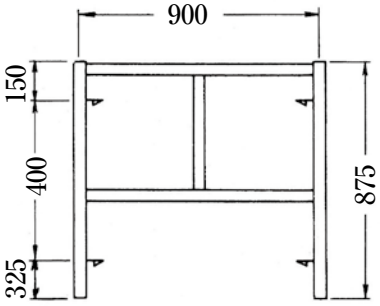

スパン	ブレース
1800	1804
1500	1504
1200	1204
900	0904

調整枠 0905（重量 6.6kg）1梱包25本

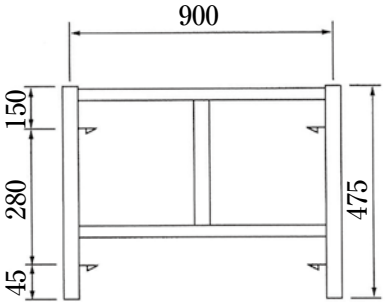

スパン	ブレース
1800	1803
1500	1503
1200	1203
900	0903

調整枠、板付布

調整枠　0612（重量 10.5kg）　1梱包25本

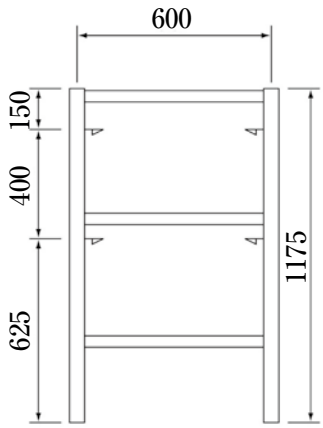

スパン	ブレース
1800	1804
1500	1504
1200	1204
900	0904

調整枠　0609（重量 8.0kg）　1梱包25本

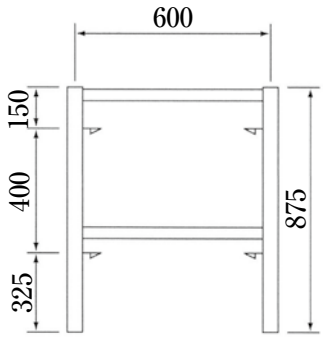

スパン	ブレース
1800	1804
1500	1504
1200	1204
900	0904

調整枠　0605（重量 6.0kg）　1梱包25本

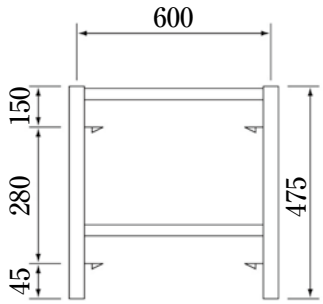

スパン	ブレース
1800	1803
1500	1503
1200	1203
900	0903

板付布　500 巾　1梱包40枚

形式	重量(kg)
0518	16.0
0515	13.5
0512	10.4
0509	8.4
0506	5.8

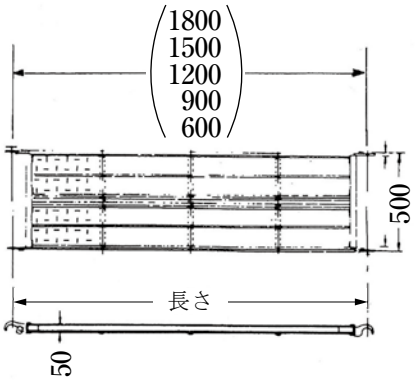

板付布　240 巾　1梱包40枚

形式	重量(kg)
0218	8.3
0215	6.9
0212	5.9
0209	5.1
0206	3.5

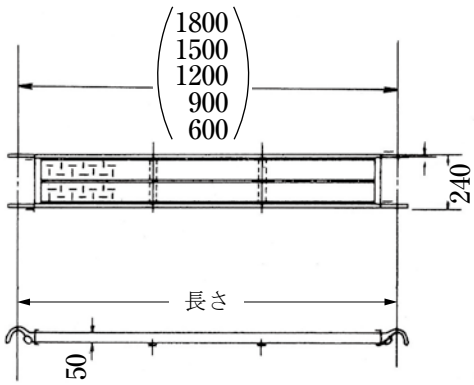

ブレース、規格寸法

ブレース（交叉筋違） 1梱包25本

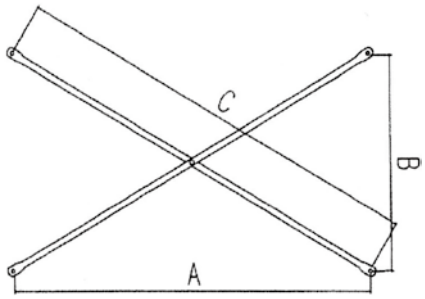

型式	A	B	C	重量 kg	端	中央	端
1812	1800	1200	2163.3	4.1	緑		緑
1804	1800	400	1843.2	3.5	緑		黄
1803	1800	280	1822.0	3.5		緑	
1512	1500	1200	1920.9	3.6	緑		青
1504	1500	400	1552.3	2.9	緑		シルバー
1503	1500	280	1526.0	2.9	青	緑	青
1212	1200	1200	1693.0	3.1	緑		白
1204	1200	400	1265.0	2.3	緑		黒
1203	1200	280	1232.0	2.2	白	緑	白
0912	900	1200	1502.0	2.7	緑		オレンジ
0904	900	400	985.0	1.8	緑		ピンク
0903	900	280	943.0	1.7	オレンジ	緑	オレンジ
0612	600	1200	1341.0	2.8	緑		赤

板布 1800 使用

1812

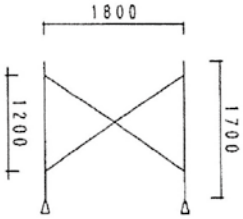

1804（併用）

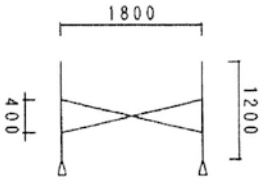

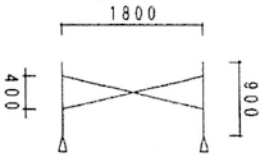

1803

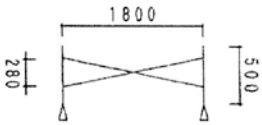

板布 1500 使用

1512

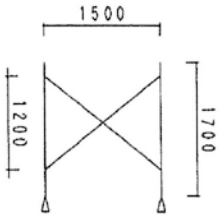

1504（併用）

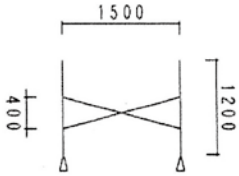

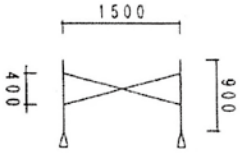

1503

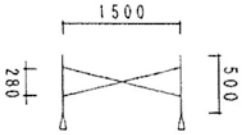

板布 1200 使用

1212

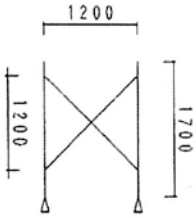

1204（併用）

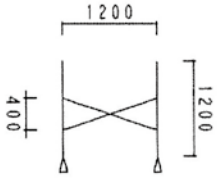

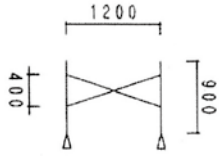

1203

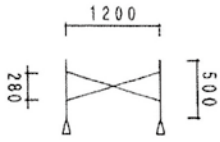

板布 900 使用

0912

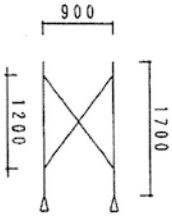

0904（併用）

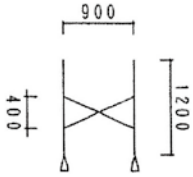

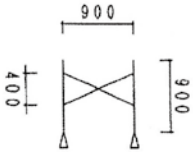

0903

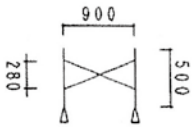

板布 600 使用

0612

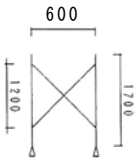

ジャッキ、枠上ベース他部材

アームレスピン（重量 0.6kg）

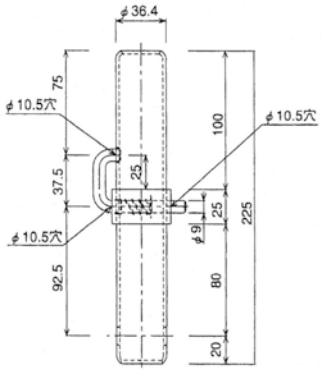

枠上ベース（重量 0.6kg）　1袋30ヶ入

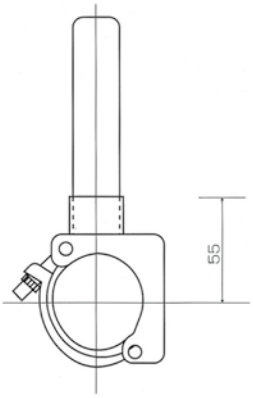

ジャッキベース（重量 4.2kg）

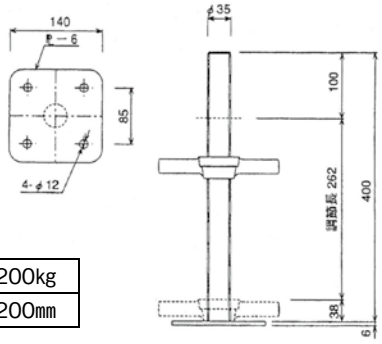

許 容 荷 重	2,200kg
有効繰出長	200㎜

ロングジャッキ（重量 4.9kg）

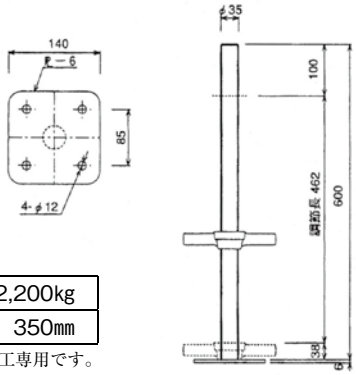

許 容 荷 重	2,200kg
有効繰出長	350㎜

注）この商品は、支保工専用です。

大引受ジャッキ（重量 5.5kg）

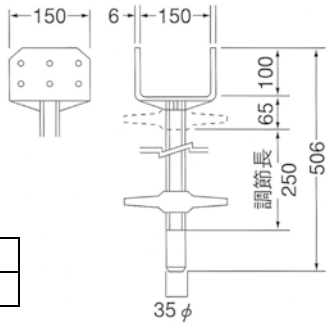

許 容 荷 重	2,200kg
有効繰出長	200㎜

ロング大引受ジャッキ（重量 6.5kg）

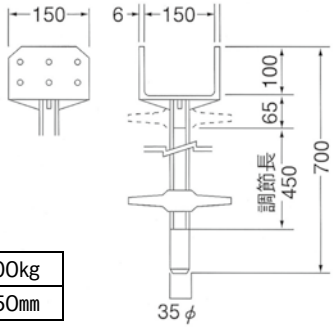

許 容 荷 重	2,200kg
有効繰出長	350㎜

自在ジャッキ（重量 3.8kg）

ベース寸法	φ34×400mm 140角
ベース穴径	φ12

階段枠、ステップガード、手摺柱、手摺桟

アルミ階段枠（重量 11kg）

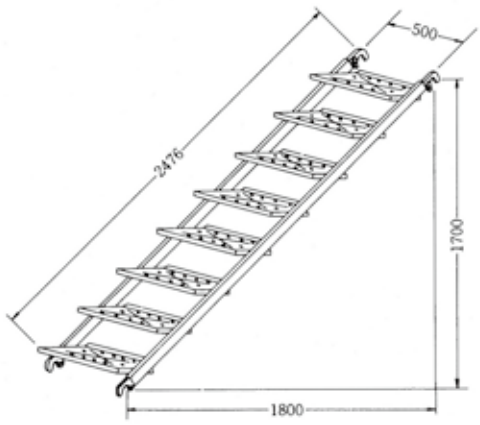

ステップガード（重量 14.8kg）

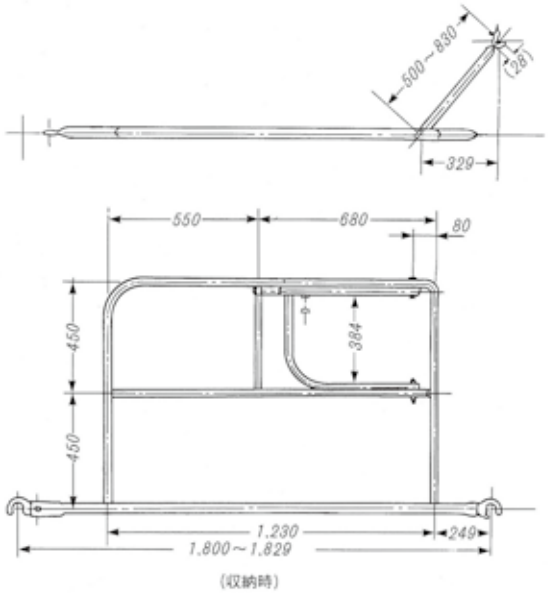

手摺桟　1梱包50本

型式	重量（kg）
1800	1.8
1500	1.5
1200	1.2
900	0.9

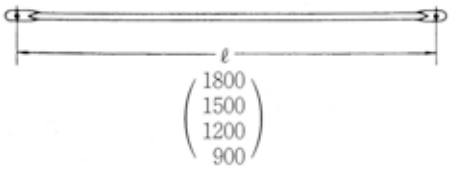

手摺柱（重量 3.1kg）　1梱包50本

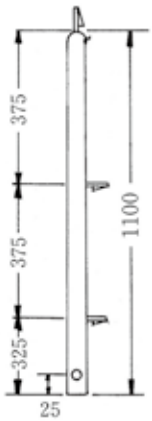

鋼製巾木、木製巾木、下さん

鋼製巾木

1梱包20本

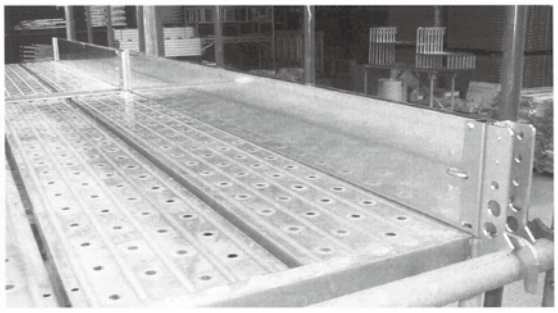

●歩掛り向上　工具不要でスピーディーな取付けを実現。
●ロックピン解除は片側だけなので解体時も一人で楽々取外し。
●足場板・建枠横架材を同時にキャッチ。足場板の横ずれを防止。
●ロック状態が目視で確認しやすい安全性重視の構造。
●型枠・塗料等の作業時には簡単に一時取外し可能。作業後の復旧も簡単です。
（幅木を取外す必要のある作業を行う場合は安全帯を使用し、作業後は必ず幅木を復旧・点検して下さい）
●建枠の脚柱に干渉しないので壁つなぎ、アサガオ、梁枠の隅梁受け等取付の邪魔になりません。
●梱包・輸送にずれない積層ガイド付き。

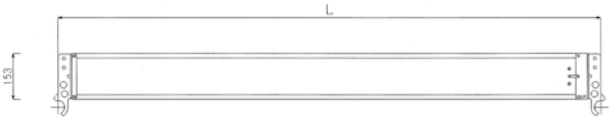

●仕様

品　名	長さL(mm)	幅W(mm)	厚みt(mm)	重量(kg)
鋼製巾木 1800	1800	153	25	4.6
鋼製巾木 1500	1500			4.1
鋼製巾木 1200	1200			3.5
鋼製巾木　900	900			3.0

木製巾木（販売）

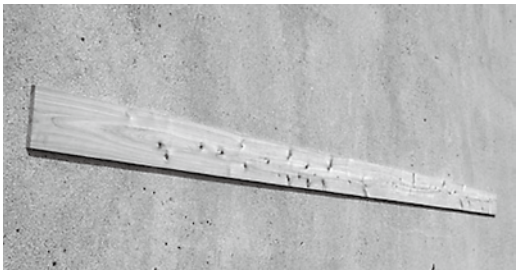

●仕様

品　名	長さL(mm)	幅W(mm)	厚みt(mm)	重量(kg)
木製巾木	4000	160	15	3.7

下さん

1梱包50本

■外形寸法図（φ 27.2）

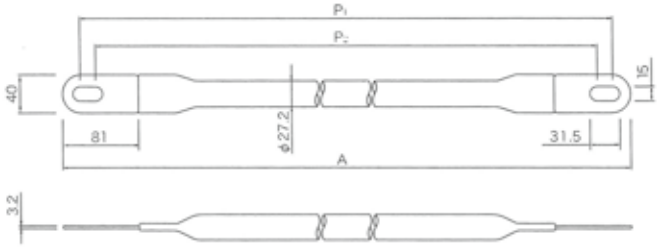

■設置図（φ 27.2）

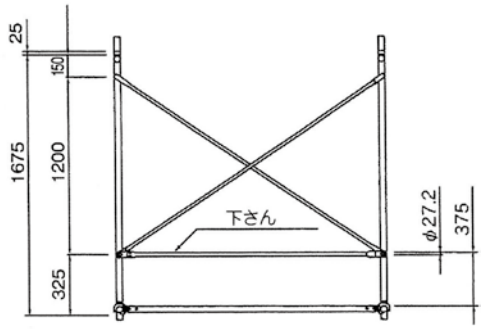

●仕様

品　名	仕　様	適用スパン		全長A	重量 (kg)
		P_1	P_2		
下さん 1800	溶融亜鉛鍍金 金具溶接	1829	1800	1869	4.6
下さん 1500		1524	1500	1564	4.1
下さん 1200		1219	1200	1259	3.5
下さん　900		914	900	954	3.0

コーナーガード、ブラケット、単管バリケード

コーナーガード（重量 3.2kg）　1梱包25本

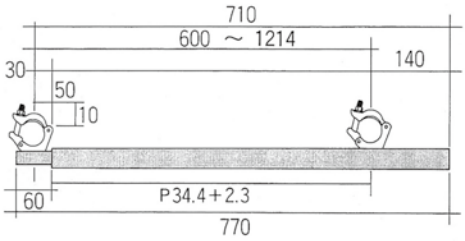

ブラケット【足場用兼用型】　1梱包50本

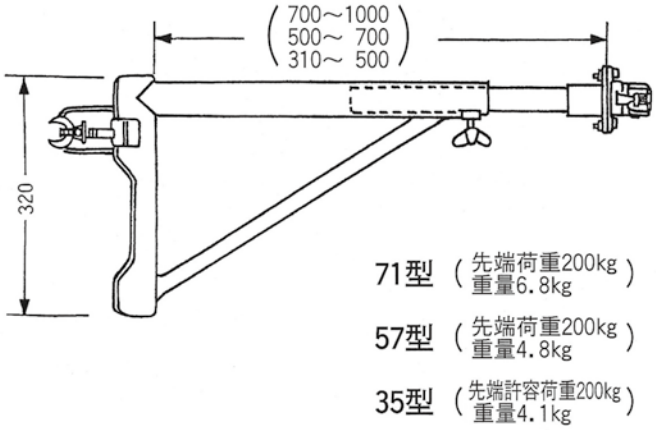

単管バリケード（重量 5.4kg）

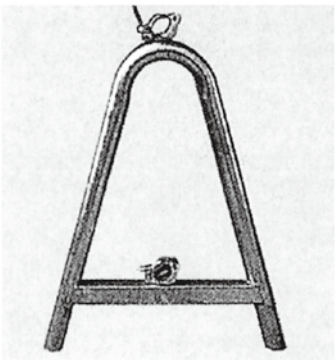

施 工 例

メッシュパレット

メッシュパレットキャスターなし（重量 84kg）

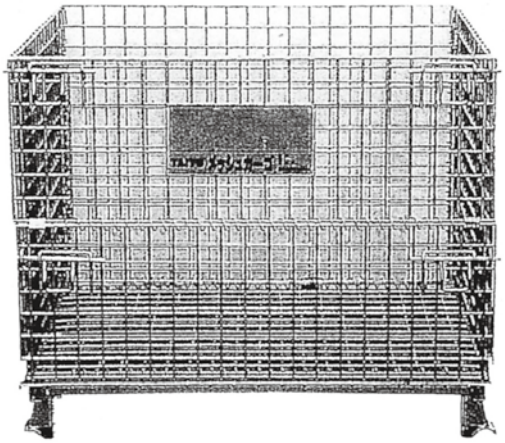

●仕様

容量 (kg)	サイズ(mm) (L×W×H)	線径 (mm)	メッシュピッチ (mm)	重量 (kg)
2000	1200×1000×890	6.4	50×50	84

●危険防止のため、積み重ね時におけるゲートの全開やゲートを開いた状態での段積みは絶対しないで下さい。
●段積みは上部に重心をかけないようご注意願います。

メッシュパレット吊り用（重量103kg）

■積載荷重　1.5t
■組み立て時自動ロック機能付

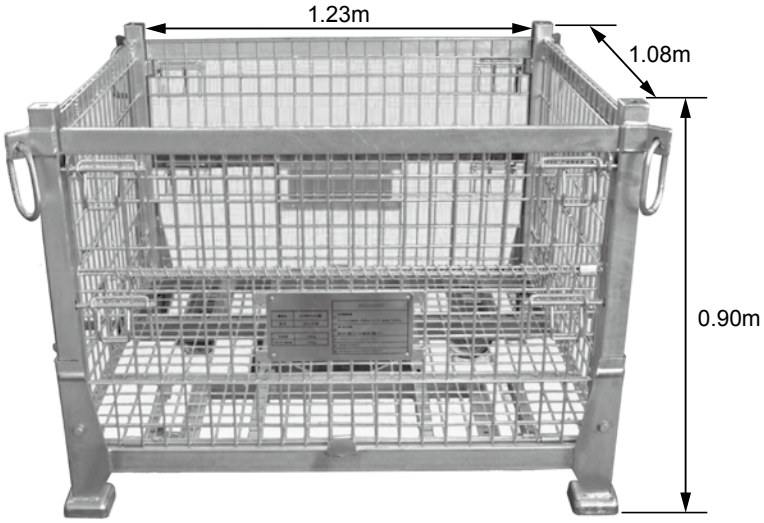

■製品特長

●組立・折りたたみは工具を使用しない為、大変スピーディーです。
●上端の吊環にて吊り上げが可能です。クレーンやユニックでの荷下ろしが楽に出来ます。
●段積みの時、下段パレットの上パネルを半開する事が出来る為、荷物を自由に出し入れ出来ます。
●表面処理は溶融亜鉛メッキを施してあり、防錆性・耐久性に大変優れています。
●満載した状態で、4段積みが可能です。折りたたみ時は8段です。

●吊り上げは必ず4点吊りにて行って下さい。2点吊りは厳禁です。
●ワイヤーは2m以上の長さの物を使用し、ワイヤーの吊り元角度は60°以下で使用して下さい。
●パネルを開けた状態で吊り上げないで下さい。
●許容段数を超えて段積みしないで下さい。
●上部吊環以外の場所にフックを掛けて吊り上げはしないで下さい。
●段積み時、下段パレットのパネルは全開にしないで下さい。
●下段パレットのパネルを開けた場合、必ず元に戻してからご使用下さい。

●仕様

外寸法(mm)			内寸法(mm)			網目		積載荷重 (KN)	吊り荷重 (KN)	段積	自重 (kg)
間口	奥行	全高	間口	奥行	全高	線径 (mm)	ピッチ (mm)				
1234	1084	900	1105	947	683	6	100×50	14.7(1.5t)	14.7(1.5t)	4	103

クイックブラケット

小巾ネット用ブラケット（実用新案登録第 2097456 号）（重量 3.0kg） 1袋5本入

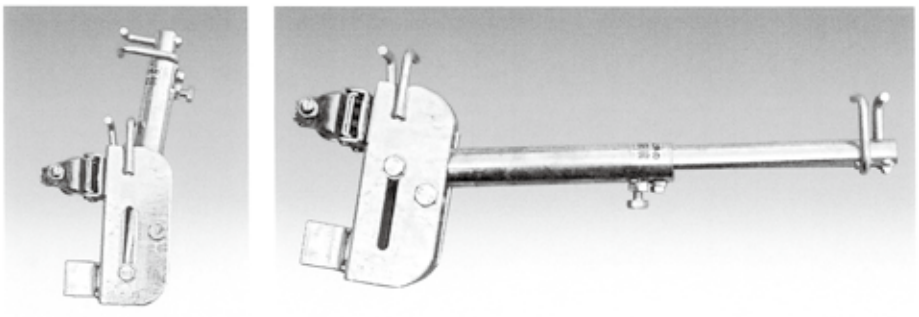

《特長》●起立式に成っていますので壁作業等でジャマに成る時も取り外す必要は有りません。
●ワンタッチで、ネットを張ったまま起立させ開口部を作りそのまま作業を行えます。
●水平材がスライド式に成っていますので躯体の出入に合わせ 300㎜～ 500㎜の間で調整可能です。
●コンパクトに折りたためますので、保管管理が容易です。
●取付け金具は、便利な兼用クランプを採用しています。

《クイックブラケット性能試験》
試験結果

300（先端より50㎜部分加圧）		500（先端より50㎜部分加圧）	
試験体番号	最大荷重（kg f）	試験体番号	最大荷重（kg f）
1	466	1	173
2	473	2	163
3	466	3	169
平　　均	468	平　　均	168

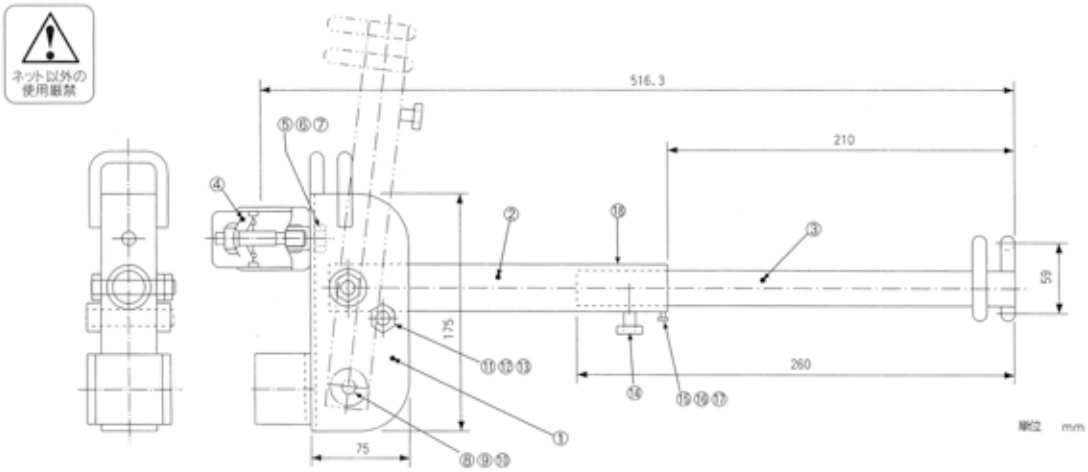

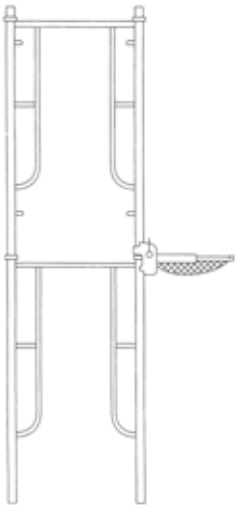

番号	品　　名	数量	番号	品　　名	数量
①	本体ブロック	1	⑩	M-10 平ワッシャ	2
②	外管	1	⑪	M-12 固定ボルト	1
③	内管	1	⑫	スペーサー（10A×37）	1
④	QB 用単クランプ（兼用）	1	⑬	M-12 ロックナット	1
⑤	M-12 特注ボルト	1	⑭	スライド調整ボルト	1
⑥	M-12 スプリングワッシャ	1	⑮	抜け止めボルト	1
⑦	M-12 ホーマーナット	1	⑯	M- 8 スプリングワッシャ	1
⑧	M-10 スライドボルト	1	⑰	M- 8 平ワッシャ	1
⑨	M-10 ロックナット	1	⑱	シール（ネット以外は使用禁止）	1

※⑫スペーサーにより、①本体ブロックのつぶれを防止します。
※⑭スライド調整ボルト部は、②外管にナット溶接の為、ネジ山が壊れる事がありません。
※⑮抜け止めボルト採用の為、②外管のみ、③内管のみの交換修理も簡単にできます。

クランプ類、養生枠、足場ステップ

兼用クランプ（重量0.8kg） 1袋25ヶ入

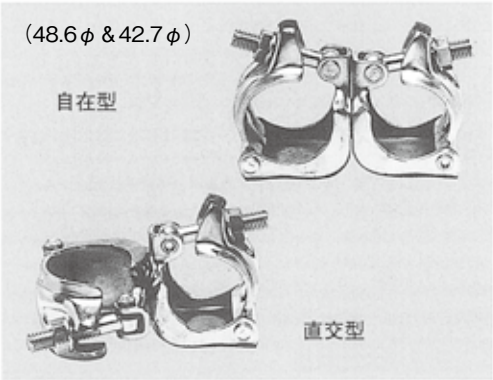

３連クランプ（重量1kg） 1袋20ヶ入

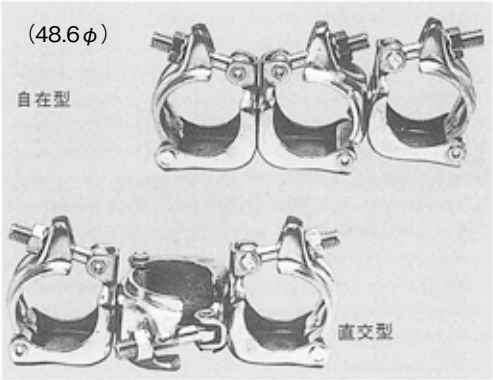

単クランプ4分ボルト付（長さ3cm）（販売）（重量0.38kg）

養生枠 1梱包100枚

センター及びコーナー補強有り

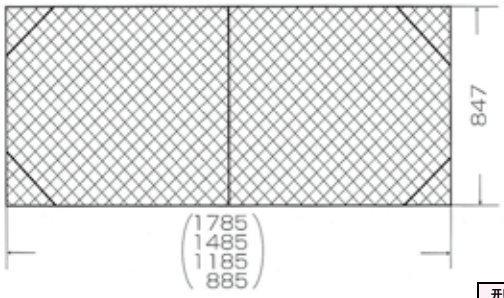

型式	重量kg
1800	10.0
1500	7.7
1200	6.6
900	5.3

養生枠の強度
曲げ強度：最小値　105kg以上、
平均値115kg以上

Tプレート（重量0.815kg） 1袋25ヶ入

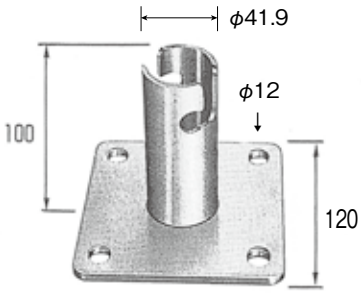

養生枠用クランプ（重量0.5kg） 1袋40ヶ入

枠組用　42.7 φ

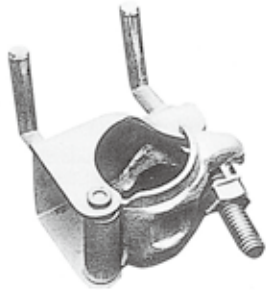

単管用　48.6 φ

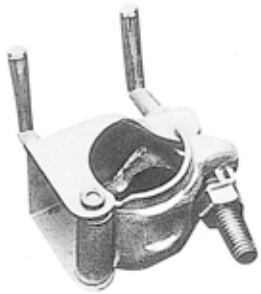

ジョイント（重量0.625kg） 1袋25ヶ入

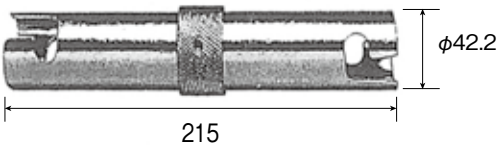

足場ステップ（重量 6.5kg）

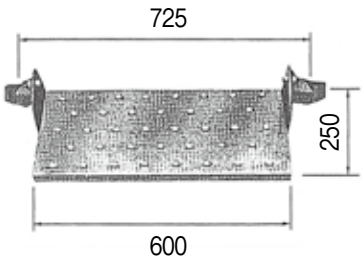

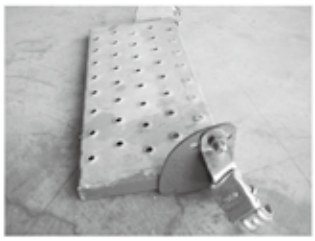

壁つなぎ、単管ポール、バタ角、100角ジョイント

壁つなぎ

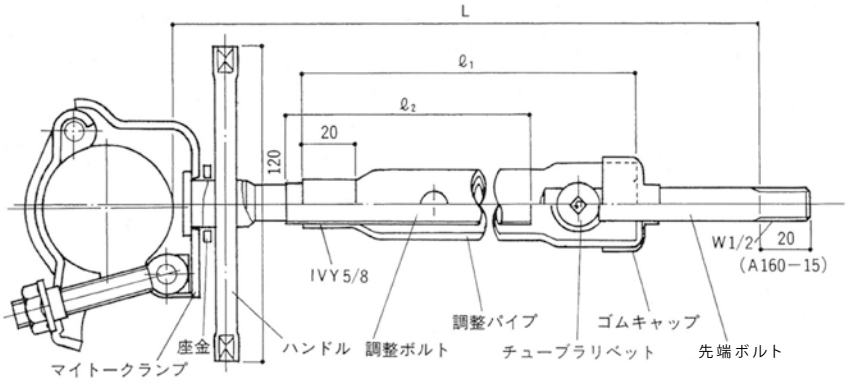

■仕様

◎印　1袋　20本入り

型　　式	使用範囲　L	パイプ長 ℓ1	ボルトねじ長 ℓ2	重量(kg)	
壁つなぎ　A－160	160～200	95	65	0.77	◎
A－200	200～240	110	79	0.84	◎
A－300	240～320	150	116	0.94	◎
A－350	280～400	190	156	1.04	◎
A－400	320～480	230	196	1.15	1袋　15本入り
A－600	480～670	390	236	1.45	1梱包 10本入り(袋無し)
A－800	670～860	580	236	1.70	〃
A－1000	860～1050	770	236	1.94	〃

■強度

社団法人　仮設工業会　認定試験結果

項目＼型式	A-160	A-200	A-300	A-350	A-400	A-600	A-800	A-1000
引張強度（kN）	32.60	35.80	37.38	36.60	36.99	37.18	36.27	36.81
圧縮強度（kN）	17.49	20中止	20中止	20中止	17.96	16.05	13.95	12.89

※引張強度・圧縮強度は試験体5体の平均値です。
※つかみ金具（クランプ）の締付トルクは、3.43kN·cmです。

○許容荷重(引張/圧縮共)･･･450kgf
○厚生労働省及び仮設工業会認定基準(引張/圧縮共)最大値･･･8.83kN以上
○厚生労働省及び仮設工業会認定基準(引張/圧縮共)平均値･･･9.80kN以上

■注意事項

●先端ボルトは、インサートに最後まで螺合してください。
●クランプの締付けボルトの締付け力は、トルク3430～4410N·cm（350～450kgf·cm）で行ってください。
●クランプを足場の建地に取付ける（取りはずす）場合は、ラチェットスパナ等の専用の工具を使用し、そのとき、ボルトをハンマー等でたたいたりしないでください。
●先端ボルトの取付け、取りはずしは、シノ(ラチェットスパナ)又は、フォームタイスパナで行ってください。
●足場キーパーは、建物にできるだけ直角に取付けてください。建物の構造、位置等で、直角に取付けにくい時は、足場に単管等でつなぎをとり、それに取付けてください。
●構造体側のインサートは、キーパージョイントをご使用ください。
●足場キーパーを壁つなぎ金具としての目的以外に使用しないでください。
（例：壁つなぎ金具間に足場板を渡し、作業足場として使用する等）
●必ず許容荷重以下でご使用ください。

単管ポール　1梱包50本

スーパーライト700

外径×肉厚(mm)	φ48.6×1.8
引張り強さ(ニュートン／mm²)	700以上
曲げ強さ(最大曲げ強さ)(kg)	728
φ48.6×4.0mでの重量(kg)	8.32(2.08kg／m)

ピン付(2.0m～5.0m)　ピンなし(0.5m～1.5m)

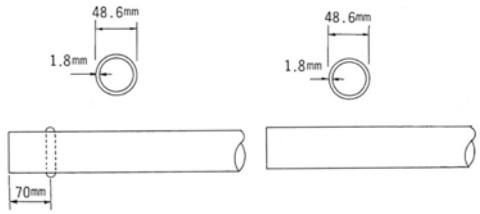

※0.5mより0.5mごと5.0mまで
・重量……2.08kg／m　従来品2.73kg／m
※1.2m規格もございます（ピンなし）

60角バタ角　1梱包50本

60×60×2.3(m/m)

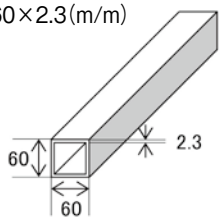

※1mより0.5mごと4.0mまで
・重量……4.06kg/m

100角バタ角　1梱包25本

100×100×3.2(m/m)

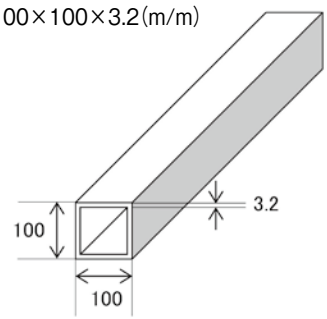

※1mより0.5mごと4.0mまで(3.5m除く)
・重量……9.5kg/m

100角ジョイント

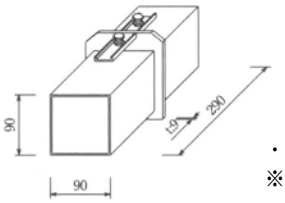

・重量……3.0kg
※モーメントの架かる部分での使用不可

スキ間板、垂直タラップ、キャスター

スキ間板

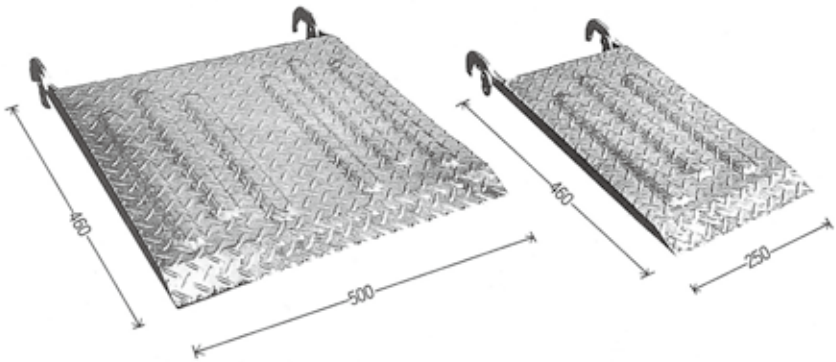

スキ間板500（6 kg）　スキ間板250（3 kg）

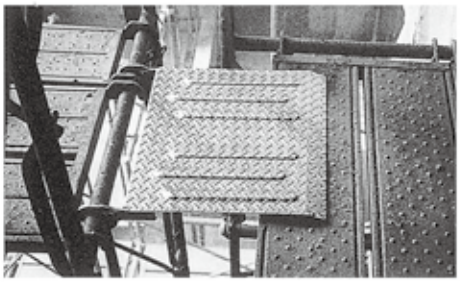

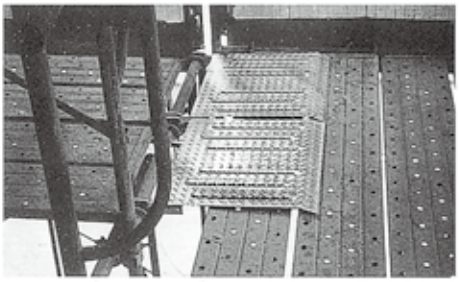

垂直タラップ（重量 7.5kg）

単管用 48.6 φ

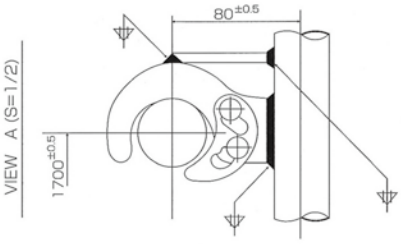

枠用 42.7 φ

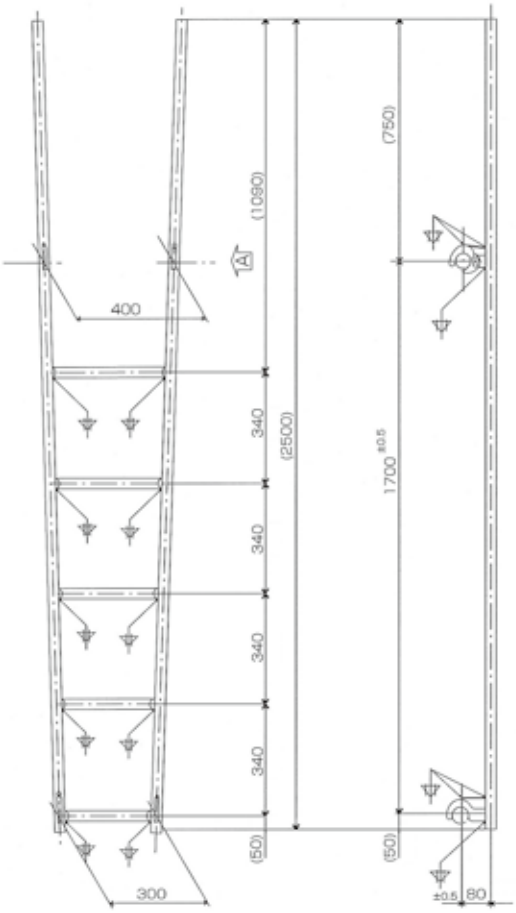

キャスター（重量 3.8kg）

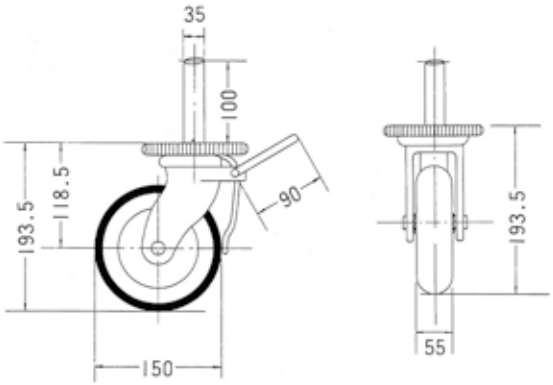

ジャッキ付キャスター（重量 5.25kg）

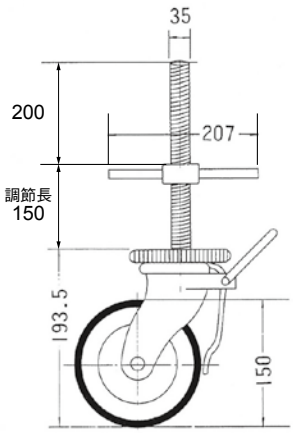

先行手摺（ライフガード）

先行手摺（ライフガード）1梱包40本

●鋼製の為安全かつ安心。高信頼性で作業効率もアップ
●回転施工方式とワンタッチ取付金具で、簡単設置（工具不要です）
●安全帯の取付が可能（100kg落下阻止性能）

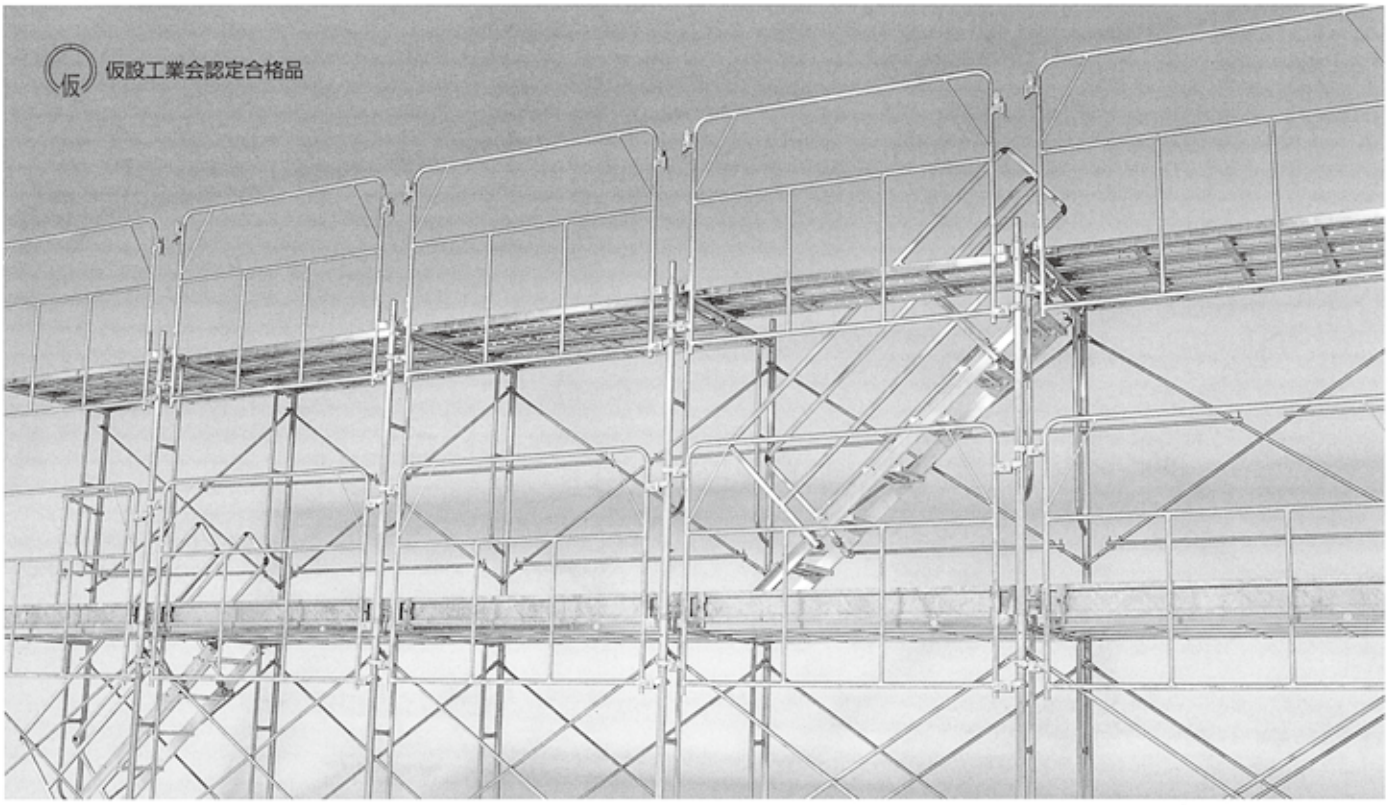

取付手順

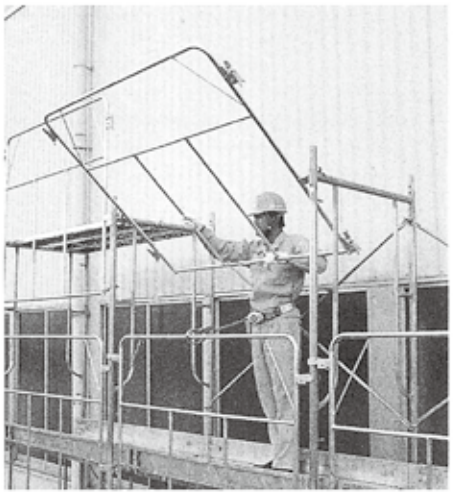

先行手摺（ライフガード）

■外形寸法図

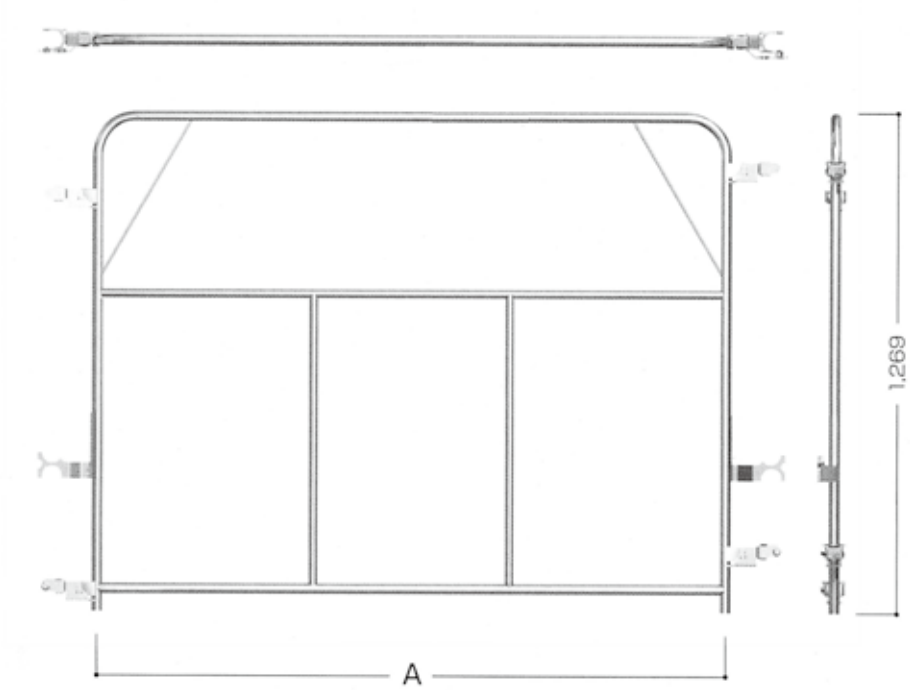

回転金具（ロック時）

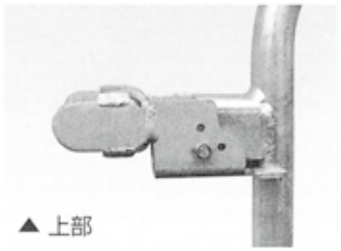

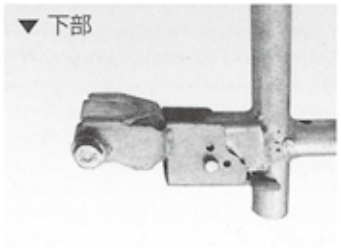

■仕様（表面処理：溶融亜鉛鍍金）

【メーターサイズ】

適用スパン	幅：A（mm）	質量（kg）
1,800	1,566	13.0
1,500	1,266	12.1
1,200	966	11.2
900	666	10.3

■トラック積載量のめやす（梱包枚数：40枚）

※下記は一例を示したものであり、実際の車輌の規格を確認してから積載してください。

4 t 平	240 枚	10 t 平	480 枚
5 t ユニック	240 枚		

施 工 例

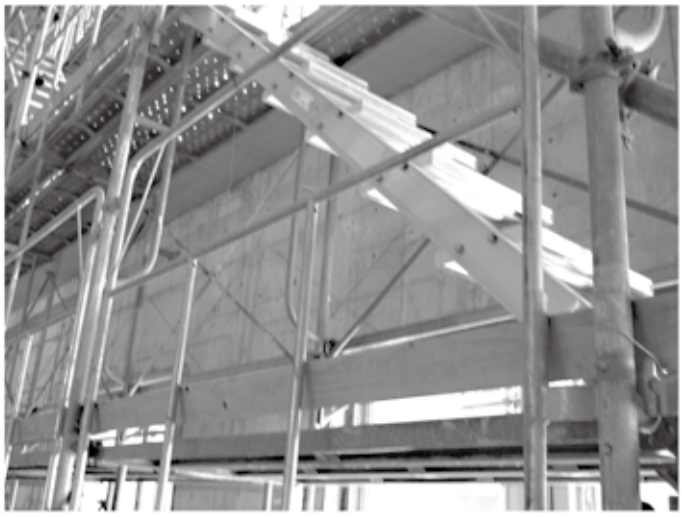

ローリング組立構成図、部材表

ローリング・タワー

部材表							
		階　段（段）		1	2	3	4
		作業床（m）		1.86	3.56	5.26	6.96 ～7.17
		積載荷重（kg）		250	250	250	250
No.	品　名	型　式	単重kg	数　量			
①	キャスター		3.8	4	4	4	－
	ジャッキ付キャスター		5.3	－	－	－	4
②	梯子枠		19.3	2	4	6	8
③	交叉筋違		4.1	2	4	6	8
④	アームレスピン		0.6	4	8	12	16
⑤	布板		16.0	2	4	6	8
⑥	ローリング手摺枠		10.5	2	2	2	2
⑦	手摺桟	1800	1.6	4	4	4	4
⑧	ローリング巾木		6.2	2	2	2	2
⑨	ローリング手摺桟	600	0.7	2	2	2	2
⑩	アウトリガー用ジャッキベース		5.6	－	－	4	4
⑪	アウトリガー		9.8	－	－	4	4
部材総数（点）				24	34	52	62
組立重量（kg）				138	219	362	443

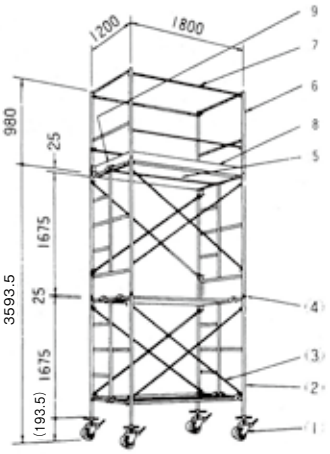

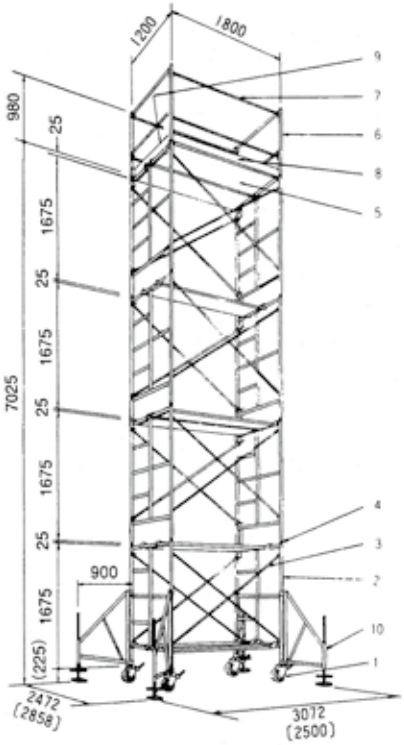

●注意事項

①キャスターの確認
タイヤの損傷なく完全にブレーキがきくかどうかは確認してください。

②水平つなぎの取り付け
最下段には必ず水平つなぎ、又は布枠を取り付け、移動によるタワーの変形、ねじれを防止してください。

③枠の連結
枠と枠の連結にはピン及びアームロックを使用してください。

④キャスターのブレーキ
作業中は必ずキャスターにブレーキをかけてください。

⑤移動
(イ) 作業員が乗ったままでは、絶対に移動しないでください。
(ロ) ジャッキ・キャスターが建枠よりはずれないようジャッキの差し込み長さ、キャスターのスプリング等に注意してください。

⑥控枠
３段以上の場合は、アウトリガーを設けてください。

ローリング・タワー使用上の注意点

1．ローリング・タワー組立高さの基準

作業床までの高さはＨm≦7.7 Ｌ－５とします。
ただしＳＲＴ型の場合はＬ＝Amとし、
ＯＲＴ型ではＬ＝Ａ＋$\frac{(B1+B2)}{2}$とします。

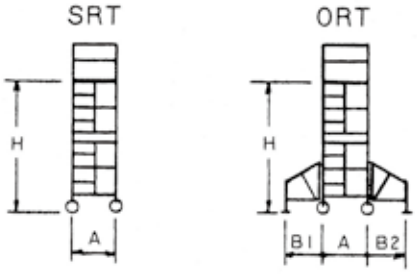

2．積載荷重の基準

ローリング・タワーの積載荷重 Wkg は作業床面積Ａ≧２㎡のときはＷ≦250kg とし、Ａ＜２㎡のときはＷ≦50＋100 Ａとします。

アウトリガー部材

アウトリガー（重量9.8kg）　アウトリガージャッキ（重量5.6kg）

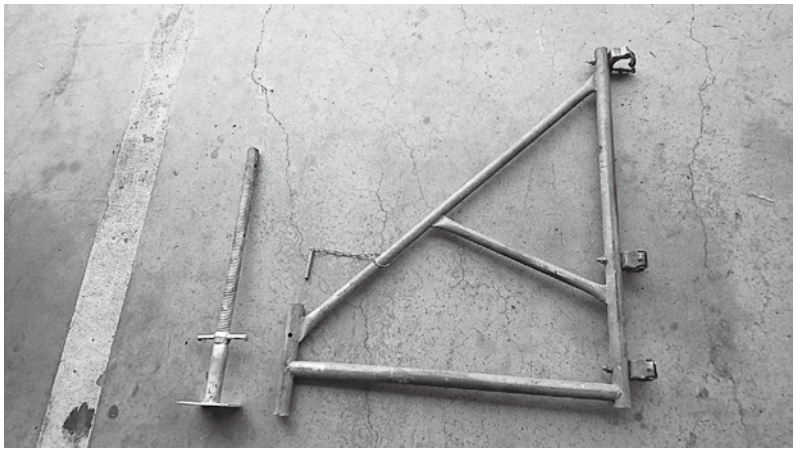

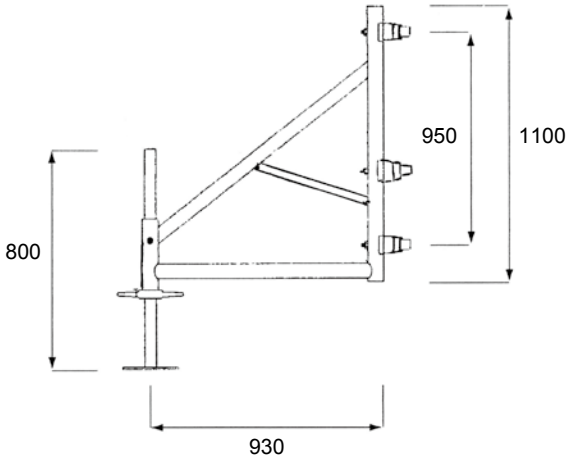

アウトリガー一体型（重量11.5kg）

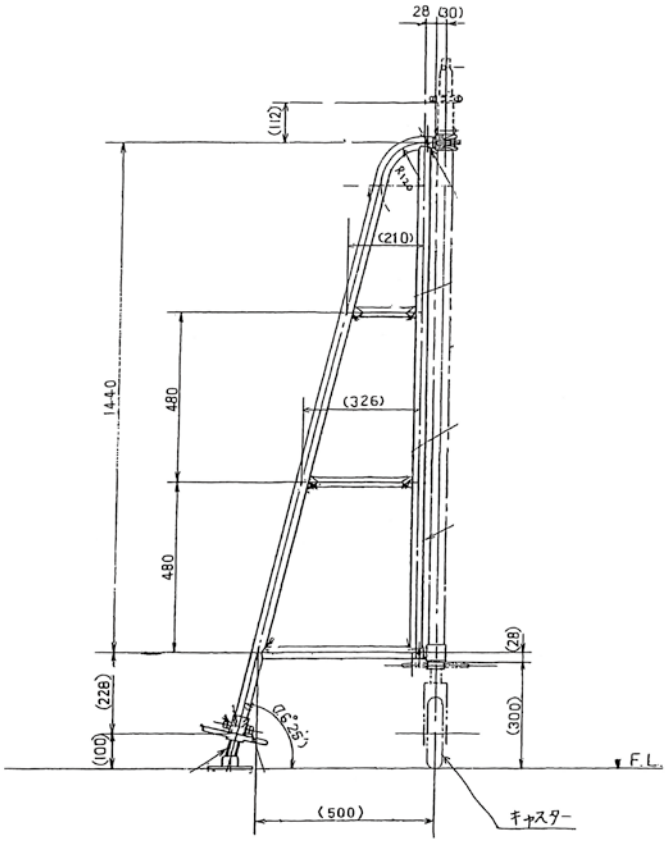

ＳＫアサガオ

ＳＫアサガオ

枠組足場に取付けられるアサガオの組立・解体は、一般に高い所で行われるために、危険な作業とされ、より安全性を重視した改良が望まれていました。このＳＫアサガオは作業者が足場の外側へ身を乗り出すことなく、常に足場内にいて、全ての作業を進められるように工夫されている、画期的な安全製品です。

特に、アサガオ本体を下側から支保する斜材（支持パイプ）を設けることにより、上部吊材（引張りパイプ）を廃したために、上側開口部は障害物なしの全開状態となり、アサガオ本来の目的を完成しました。

（構成図）

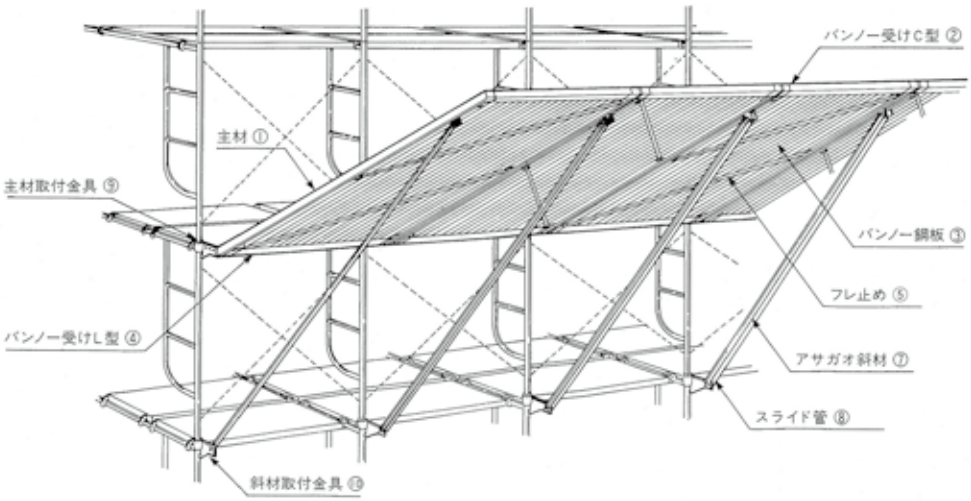

ＳＫアサガオ正面（妻側部）

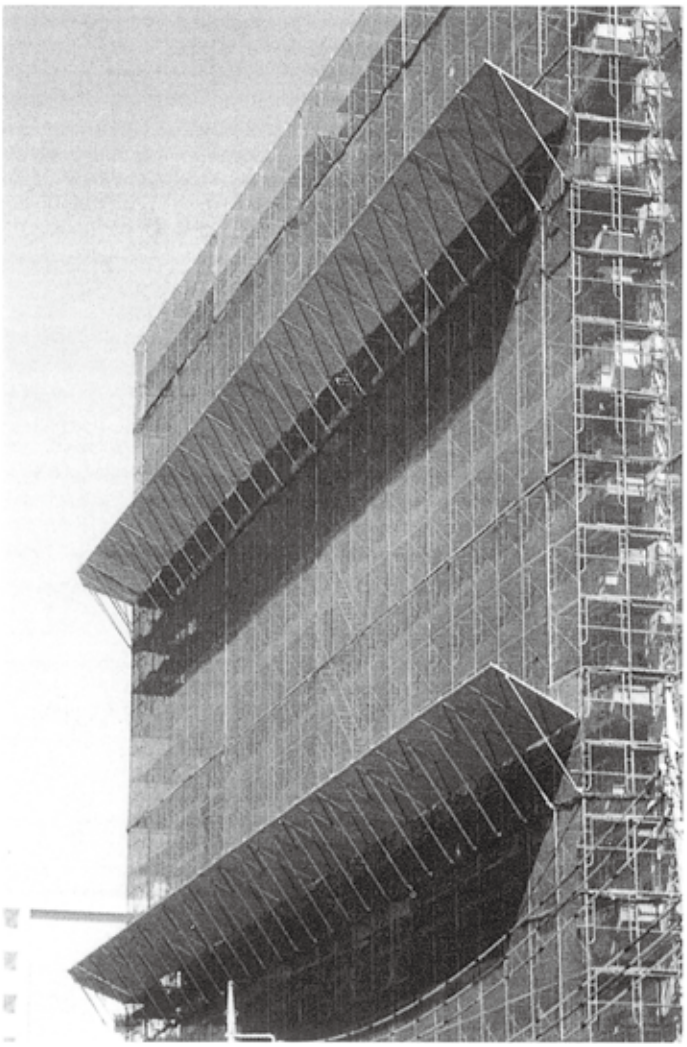

（部　材）

①アサガオ主材	②バンノー受けC型
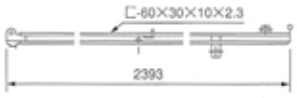 左用　ＯＡ－2390Ｌ　7.53kg 右用　ＯＡ－2390Ｒ　7.53kg	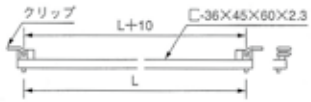 スパン1800　Ｌ＝1674　ＯＡ－2318Ｄ　4.93kg スパン1829　Ｌ＝1703　ＯＡ－2306Ｄ　5.00kg
③バンノー鋼板	④バンノー受けＬ型
t＝1.2　ＢＢ－223　9.09kg t＝1.6　ＢＢ－623　12.2kg	スパン1800　Ｌ＝1674　ＯＡ－2318Ａ　6.56kg スパン1829　Ｌ＝1703　ＯＡ－2306Ａ　6.67kg
⑤フレ止め	⑥バンノー押え
スパン1800　Ｌ＝2003　ＯＡ－2318Ｃ　2.65kg スパン1829　Ｌ＝2027　ＯＡ－2306Ｃ　2.68kg	スパン1800　Ｌ＝1690　ＯＡ－2318Ｂ　4.37kg スパン1829　Ｌ＝1779　ＯＡ－2306Ｂ　4.43kg
⑦アサガオ斜材	⑧スライド管
ＯＡ－3000Ｓ　5.41kg	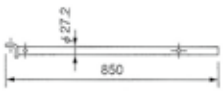 ＯＡ－08Ｓ　1.15kg
⑨主材取付金具	⑩斜材取付金具
ＯＡ－ＵＫ　1.38kg	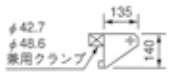 ＯＡ－ＰＫ　1.17kg

使用上の御注意

ＳＫアサガオ取付部は、必ず２スパン毎に壁つなぎを取って下さい。

ＳＫアサガオ

（組立図）

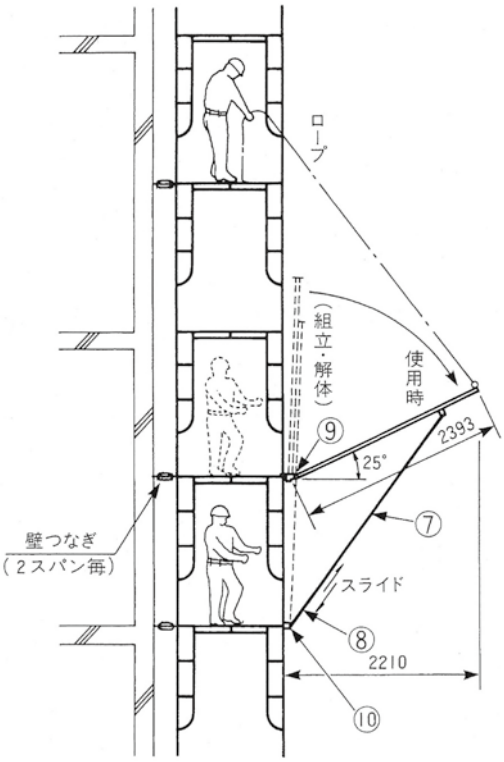

特長

❶機能性の向上

本体を支える斜材が各スパン毎に独立しているために、荷揚等の必要時には、１スパン毎にアサガオを折畳むことが出来ます。構造も簡単で、特別な工具も不要、能率良く組立・解体が出来ます。

❷従来部材の活用にも便利

1800㎜・1829㎜の２種類のスパンを規格化していますので、従来型のバンノー鋼板（Ⅱ型・ℓ 2350㎜）がそのまま使用できます。

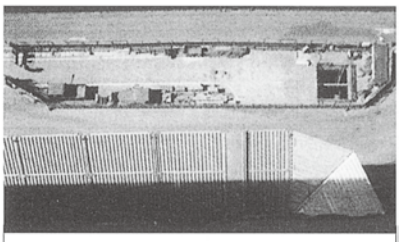

重量（1 スパン当り）

スパン 1800㎜ 125.5kg〔107.0kg〕

スパン 1829㎜ 125.9kg〔107.3kg〕

〔 〕内は、バンノーⅡ型 t ＝ 1.2 を使用した場合

部材数量（1 スパン当り）

No.	品　名	数量	備　考
①	アサガオ主材	各 1	左用・右用有り
②	バンノー受けＣ型	1	
③	フレ止め	2	グラビティロック付
④	バンノー受けＬ型	1	
⑤	バンノー押え	1	
⑥	バンノー鋼板	6	
⑦	アサガオ斜材	2	
⑧	スライド管	2	
⑨	主材取付金具	1	
⑩	斜材取付金具	1	

ＳＫアサガオ

ＳＫアサガオ（コーナー部）

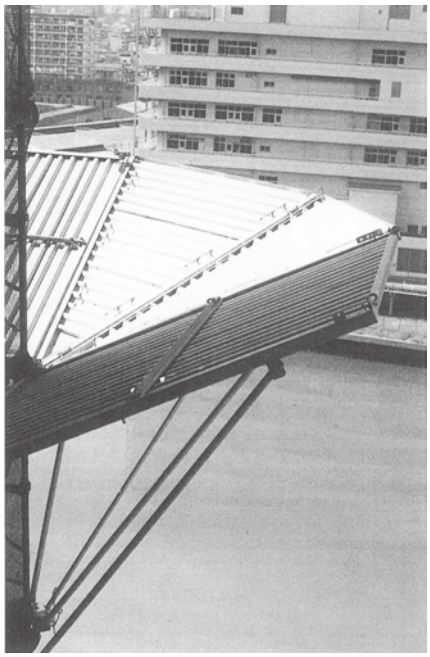

（関係法規）

建設省通達（昭和42年11月20日）

建築工事等の工事現場における落下物による危害を防止するための措置に関する指導基準

建築工事等の工事を行う部分が、地盤面から10m以上の高さにある場合は、落下物による危害防止上必要な部分の周囲に次の各号に定めるところにしたがって防護棚を１段以上、建築工事等の工事を行う部分が20m以上の高さにわたる場合には２段以上設けなければならない。

（1）防護棚は、次のイ及びロに適合するものでなければならない。

イ　板状のものですき間がないこと。

ロ　木板にあっては、厚さが1.5cm以上、金属板等その他の材料にあっては、これと同等以上の効力を有する厚さであること。

（2）防護棚は、次のイ及びロの定める方法によって取り付けなければならない。

イ　骨組の外側から水平距離で２m以上突出させ、水平面となす角度を20度以上とすること。

ロ　風圧、振動、衝撃等で脱落しないよう骨組に堅固に取り付けること。

（3）最下段の防護棚は、建築工事等の工事を行う部分の下10m以内の位置に設けなければならない。

アルミアサガオ

アルミアサガオ

■直線部

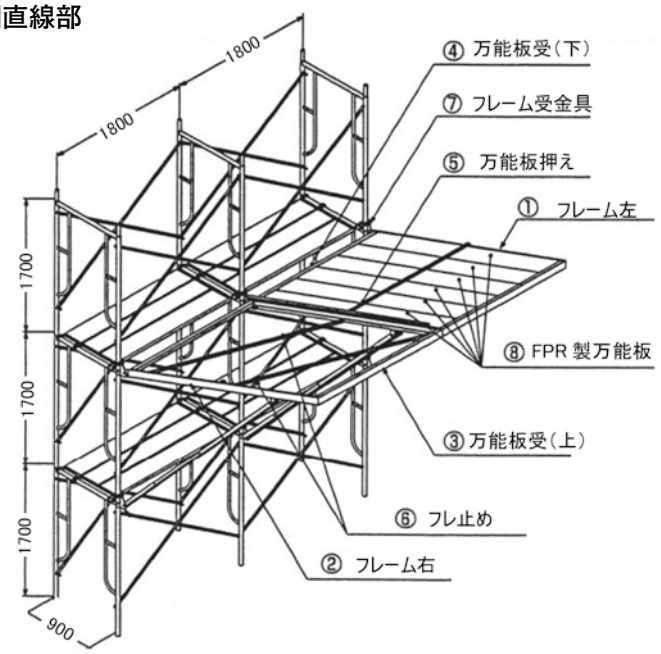

特長
・都市美観と軽量性・安全性を追求
・アルミ合金と FRP で作業性が飛躍的に向上

■直線部　部材数量
（1800サイズNスパンあたり）

品名	数量	単重（kg）
①フレーム左	N	9.3
②フレーム右	N	9.3
③万能板受（上）	N	4.5
④万能板受（下）	N	4.9
⑤万能板押え	N	1.8
⑥フレ止め	N×2	2.1
⑦フレーム受金具	（N+1）×2	2.2
⑧FRP製万能板	N×6	5.0
Nスパン質量合計	74.7kg×Nスパン+2.2kg	

※引き上げロープ（φ8～φ10mm）を、1スパンあたり2本用意してください。

■直線部　部材表

①フレーム左　9.3kg

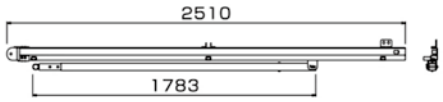

②フレーム右　9.3kg

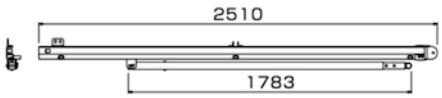

③万能板受（上）

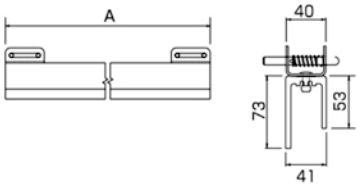

スパン	A（mm）	単重（kg）
1,800	1,771	4.5
1,500	1,471	3.9
1,200	1,171	3.2
900	871	2.5
600	571	1.8

④万能板受（下）

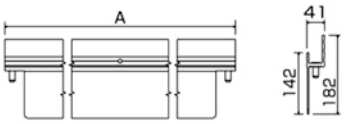

スパン	A（mm）	単重（kg）
1,800	1,751	4.9
1,500	1,451	4.4
1,200	1,151	3.5
900	851	2.6
600	551	1.7

⑤万能板押え

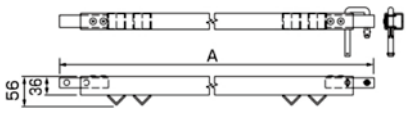

スパン	A（mm）	単重（kg）
1,800	1,782	1.8
1,500	1,482	1.5
1,200	1,151	1.3
900	851	1.0
600	551	0.8

⑥フレ止め

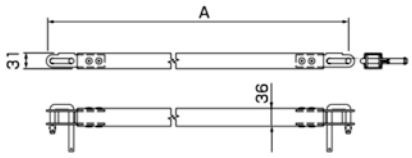

スパン	A（mm）	単重（kg）
1,800	1,975	2.1
1,500	1,734	1.9
1,200	1,514	1.7
900	1,326	1.6
600	1,185	1.4

⑦フレーム受金具　2.2kg

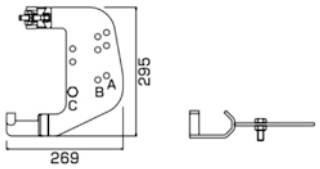

⑧FRP製万能板　5.0kg

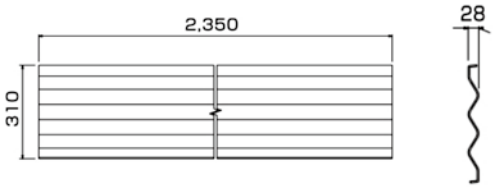

アルミアサガオ

■コーナー部

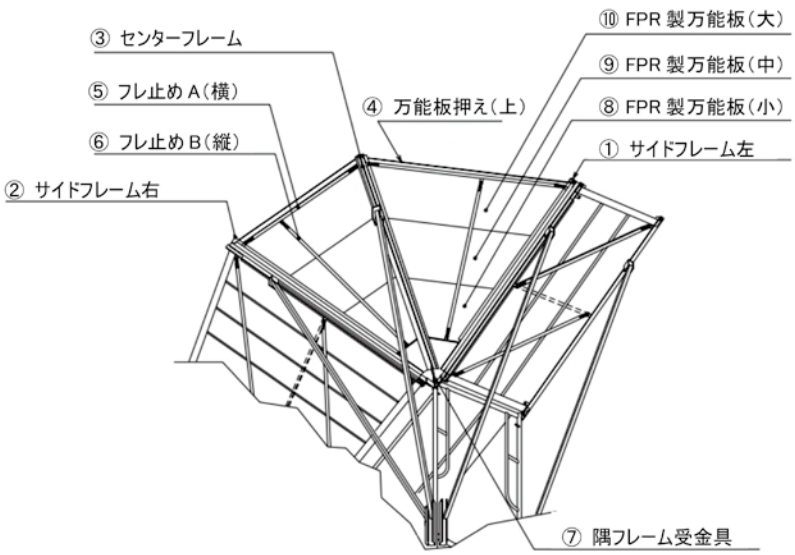

■コーナー部　部材数量(1セットあたり)

品名	数量	単重(kg)
①サイドフレーム左	1	9.5
②サイドフレーム右	1	9.5
③センターフレーム	1	17.5
④万能板押え(上)	2	1.7
⑤フレ止めA	2	1.7
⑥フレ止めB	2	1.9
⑦隅フレーム受金具	2	8.0
⑧FPR製万能板(小)	2	3.0
⑨FPR製万能板(中)	2	5.0
⑩FPR製万能板(大)	2	8.0
1セット質量合計(連続スパン設置時)		87.1kg

※引き上げロープ(φ8～φ10mm)を、1セットあたり3本用意してください。

■妻側部　部材数量(1セットあたり)

品名	数量	単重(kg)
妻側フレーム受金具	1	1.8

※引き上げロープ(φ8～φ10mm)を、1セットあたり2本用意してください。

■コーナー部　部材表

①サイドフレーム左　9.5kg

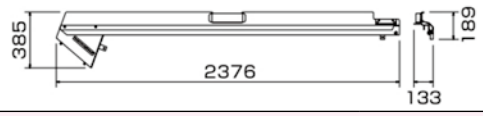

②サイドフレーム右　9.5kg

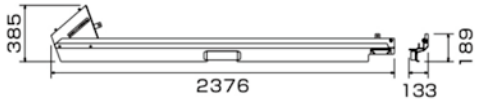

③センターフレーム　17.5kg

④万能板押え(上)　1.7kg

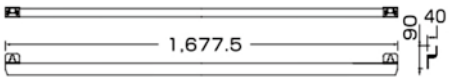

⑤フレ止めA　1.7kg

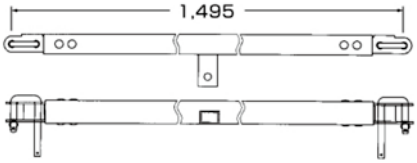

⑥フレ止めB　1.9kg

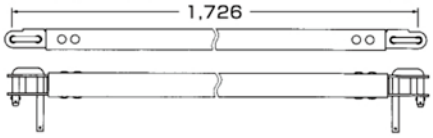

⑦隅フレーム受金具　8.0kg

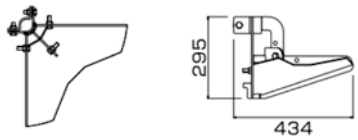

⑧FRP製万能板(小)　3.0kg

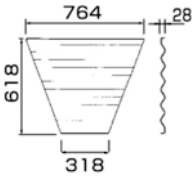

⑨FRP製万能板(中)　5.0kg

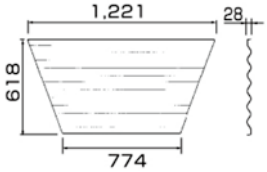

⑩FRP製万能板(大)　8.0kg

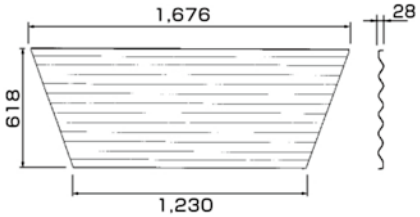

■妻側部　妻側フレーム受金具(1.8kg)

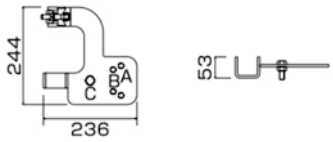

足場吊りチェーン

足場吊りチェーン（厚生労働省安全衛生法の規定に合格しています。）

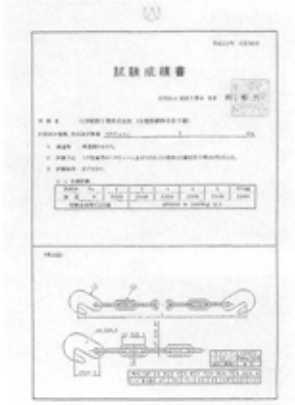

建設組合保有品		○		○		○	○	
呼び〔長さ〕(m)	1.5	2	2.5	3	3.5	4	5	6
リンク数（個）	35	47	59	71	83	95	121	143
1本の重さ(kg)	0.95	1.22	1.5	1.77	2.04	2.32	2.87	3.46
1梱包（袋入）		15		10		5	5	
色		オレンジ		青		黄	黒	

■正しい使用方法とご注意

●足場吊チェーンは下図①のようにH型鋼と足場板支え桁と輪形に使用することが最も安全です。また、なるべく余裕を見て長いチェーンをご使用ください。
●チェーンが短く下図②のように使用した場合はリンクAに横引荷重が働きますので安全率が低下します。この方法でやむを得ずにご使用の場合は必ずつり角度を45度以下になるようご注意ください。
●チェーン（リンク）にフックを掛ける場合は正しく掛かっているかを確認してください。はまり方が不十分ですと安全率が低下いたしますので下図③のようにフックのふところまで完全にかけてください。
●コンクリート等が付着している場合は除去してご使用ください。
●足場吊りチェーンに直接ショックを与えるような使用はしないでください。
●ネジれたりキンクしたままで使用しないでください。
●玉掛用及びスリングチェーンとしては絶対に使用しないでください。

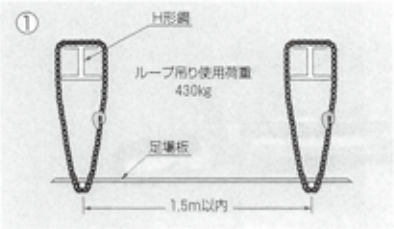

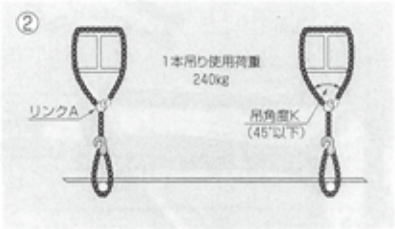

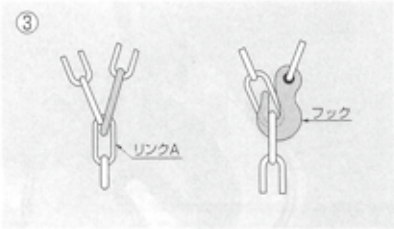

■廃棄基準について

●亀裂や溶接のハガレ及び、フックが脱落している場合は廃棄してください。
●著しく変形したり、サビが発生している場合は廃棄してください。
●チェーンの伸びた状態や線形が摩耗した場合は廃棄してください。

部位の名称と廃棄の目安

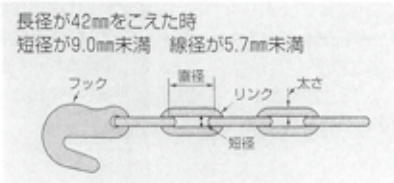

リンクの変形と廃棄の目安

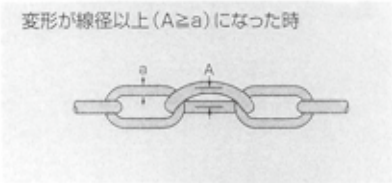

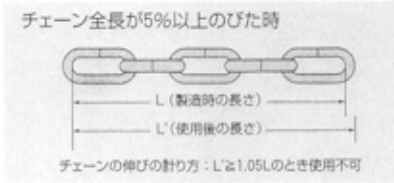

吊りチェーンクランプ、鉄筋フック

吊りチェーンクランプ（重量0.6kg）　1袋20ヶ入

■注文表

	コード	型式	製品名	重量（kg）	梱包数量（個）
○	10350300	CTRⅡ-37	キャッチ37チェーン　固定用	0.60	20
	10350350	ー	キャッチ65チェーン　固定用	0.82	20
	10350400	CTRⅡ-53Z	座キャッチ37チェーン　固定用	0.80	20
	10350450	CTRⅡ-81Z	座キャッチ65チェーン　固定用	0.93	10

○は建設組合保有品　　※キャッチ 65 チェーン固定用のみ認定外です。

■引張試験結果

コード	型式	1	2	3	平均値
強度kN	CTRⅡ-37	32.5	32.7	32.6	32.6
	CTRⅡ-53Z	32.5	32.3	31.7	32.2
	CTRⅡ-81Z	32.6	32.8	32.7	32.7
認定基準による値		最小値：21.1kN以上　平均値：23.6kN以上			

鉄筋フック（鉄筋親綱固定金物）

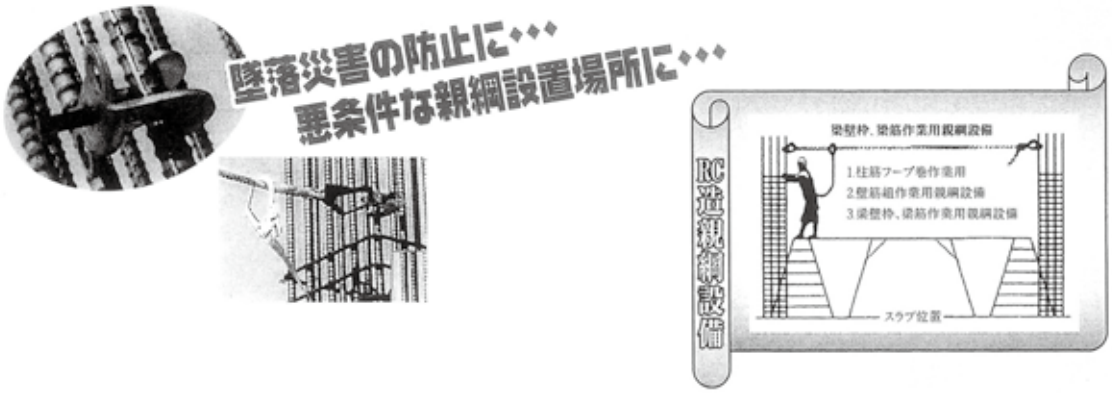

品名・型式	対応鉄筋径	自重（kg）
鉄筋フック1型　22～32	D22～D32	0.63
鉄筋フック2型　35～41	D35～D41	0.92

柱筋・梁筋に親綱ロープを取り付ける為の墜落災害防止用金物

鉄筋フック1型　22～32

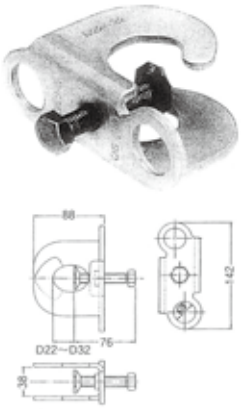

鉄筋フック2型　35～41

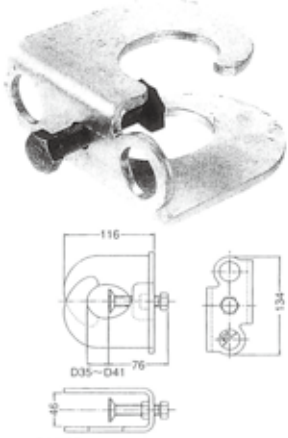

杉足場板、敷板、アルミ足場板

杉足場板・敷板

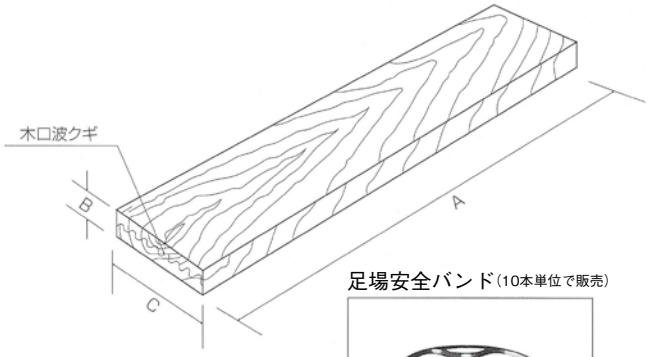

足場安全バンド（10本単位で販売）

長さ80cm　巾18mm

●小口識別色（端・中央・端）

杉足場板　4m	緑・緑・緑
杉足場板　2m	緑・水色・緑
敷　　板　4m	オレンジ・緑・オレンジ
敷　　板　2m	オレンジ・水色・オレンジ

●杉板安全荷重（kg）

スパン（mm）	900	1200	1500	1800
荷　重（kg）	90	72	57	48

●規格表

	A	B	C	重量（kg）
杉　板（mm）	4000	35	210	11
杉　板（mm）	2000	35	210	5.5

杉足場板使用上の注意事項

皆様に、ご利用頂いております杉板足場板は一枚板構造の為、均一性に欠け、強度や材質にバラツキがあります。
今迄は、不明瞭な点が多少ありながら使用して参りましたが、この度労働省産業安全研究所で強度試験を行いました。許容荷重からみましても合板足場板の40%程度しか強度が期待できません。
つきましては今後杉足場板は下記の通りご使用下さいますようお願い申し上げます。

1. 使用スパン（0.9m）以上で使用する場合は必ず2枚重ねで使用して下さい。
2. 吊り足場用として使用しないで下さい。（パイハンガー・スカイハンガー使用時）
3. 強度上の欠陥となる欠点、ひび割れ、腐食等のある物は使用しないで下さい。
4. 湿気やカビ、破損等によって曲げ強度が大きく低下するので、使用にあたっては再度点検をお願いします。
5. 小口オレンジ印塗装は敷板足場板ですので、足場板としては使用しないで下さい。

アルミ足場板

形状

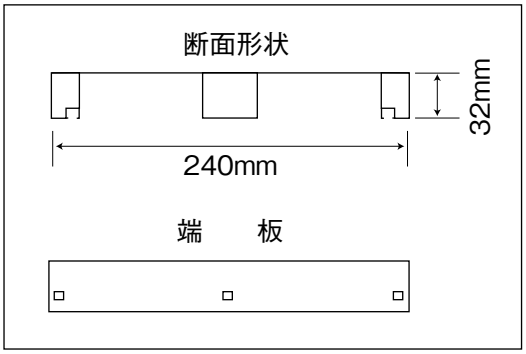

最大使用質量	120kg

特長

●仮設工業会認定、スタンダードタイプの足場板
●最軽量タイプ
●表面はプレス式ノンスリップ加工
●表面にビード（滑り止めゴム）付き
●支持間隔1,800mm以下

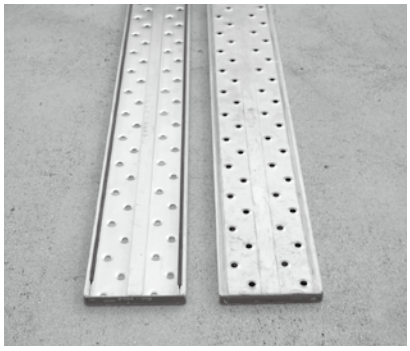

●仮設工業会認定合格品
●水ヌキ穴付き（両端）

●仕様

全長（m）	幅（mm）	厚み（mm）	支持間距離（スパン）m	支持点数	重量（kg）	小口識別色（端・中央・端）
1.0	240	32	0.6	2点	1.9	緑・緑・緑
2.0			1.6		3.9	緑・水色・緑
3.0			1.3	3点	5.7	緑・緑・緑
4.0			1.8		7.6	緑・緑・緑

鋼製足場板、OKマット

鋼製足場板

特長

●取り扱いの容易な軽量タイプ

水や湿気を含みませんので、従来の合板足場板（18kg）にくらべ20%程度軽く、運搬や架設、撤去が容易にでき能率的に作業ができます。

●余裕のある安全設計

踏面は鋼板抜き打ち加工、下面は全長にわたりゴム取り付けによる滑り止め加工を施してありますので、雨中でも安心して作業をすることができます。積載荷重が大きく、たわみ量の少ないのも大きな特長です。

●耐久力アップで一段と経済的

高張力鋼板を使用していますので強度が高く、先メッキ鋼板のため耐久性に優れ、しかも維持管理がラクでたいへん経済的です。

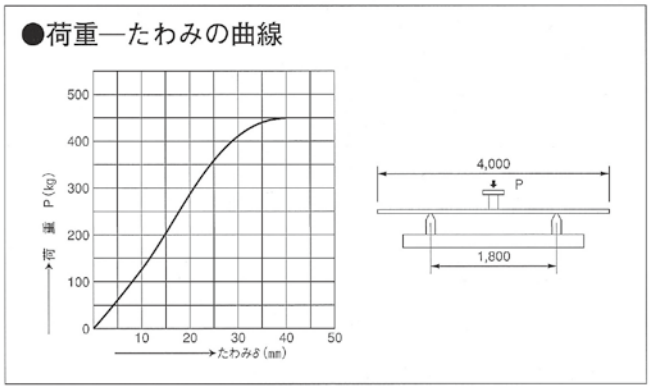

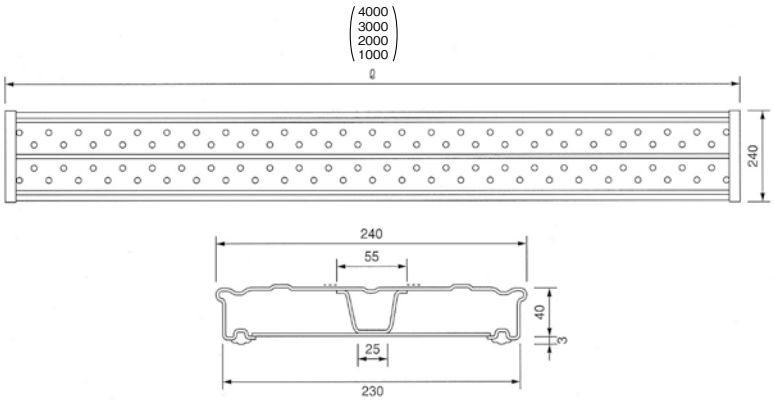

形状

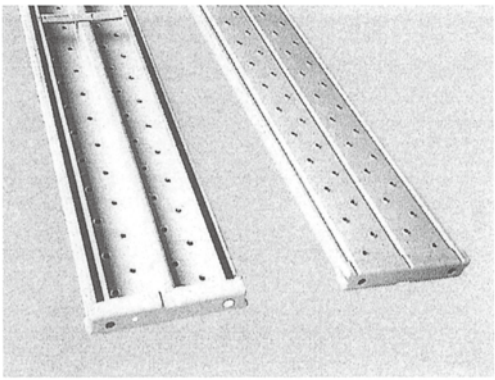

●仕様

等分布許容荷重	2.94kN（300kg）	但し、支持間隔1,800㎜の場合
中央集中許容荷重	1.47kN（150kg）	
たわみ量	11㎜以下（支点L=1,800㎜荷重P=96kg）	
断面性能	断面２次モーメントＩx＝8.94㎝^{4}	
断面係数	Zx=3.71㎤	
安全係数	S≒３	

●規格寸法・小口識別色

長さＬ（mm）	幅Ｗ（mm）	厚さｔ（mm）	重量（kg）	小口識別色（端・中央・端）
4,000	240	40	14.6	緑・緑・緑
3,000	240	40	11.2	緑・水色・緑
2,000	240	40	7.8	緑・緑・緑
1,000	240	40	4.2	緑・緑・緑

OKマット（仮設通路用安全マット）（重量6.52kg）

特長

- ●コンクリート打設作業等、スラブ鉄筋上での作業の安全が図れます。
- ● OK マットを使用することにより、スラブ鉄筋の結束線の切断を防止できます。
- ●軽量ですので、敷設・片付け・移動、保管等の作業効率を大幅に向上させます。
- ●クランプ加工により、ずれ、すべりが生じにくい構造です。

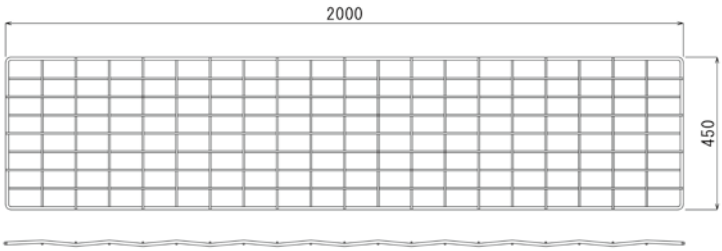

梁　　枠

梁枠４スパン（重量 56kg）　1梱包4本

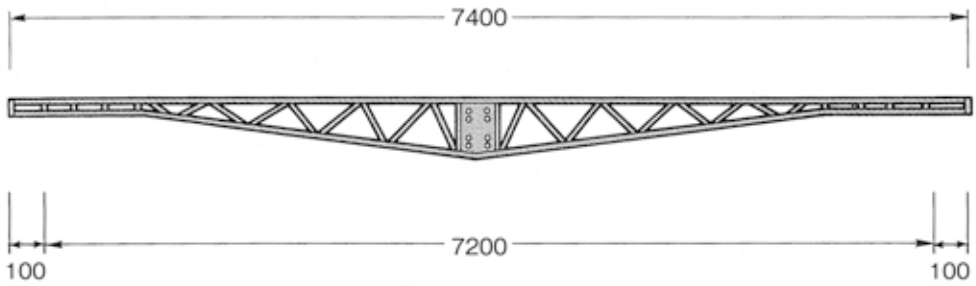

梁枠３スパン（重量 41kg）　1梱包2本

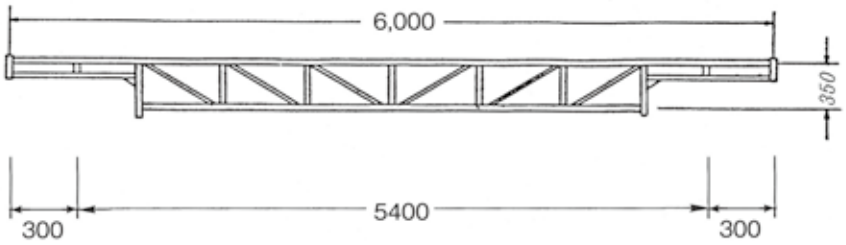

梁枠２スパン（重量 28kg）　1梱包2本

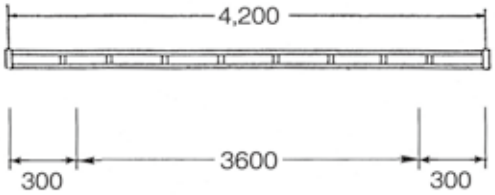

梁渡し

梁枠専用部材

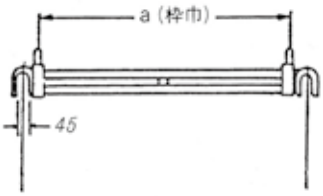

溶融亜鉛鎔金

600用	a＝600	4 kg
900用	a＝900	5 kg
1200用	a＝1200	6 kg

方杖

梁枠専用部材

2スパン用	ℓ＝1500	5.5 kg
3スパン用	ℓ＝1800	7 kg

隅梁受（重量 3kg）

梁枠専用部材

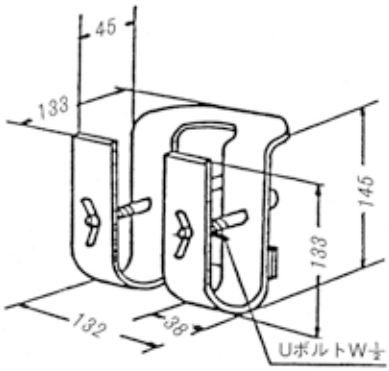

溶融亜鉛鍍金

ペコビーム

ペコビーム

外ビーム

L-9(25.6kg)

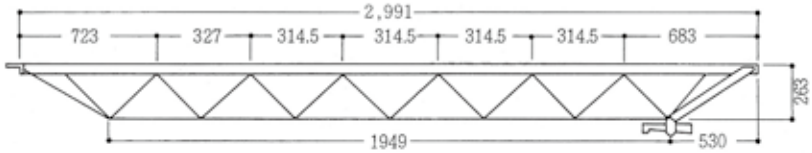

L-7(20.4kg)

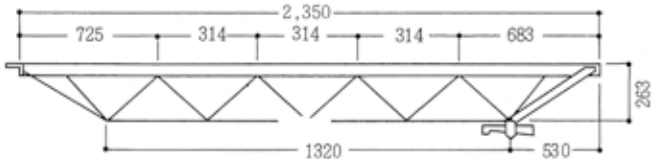

L-5(16.7kg)

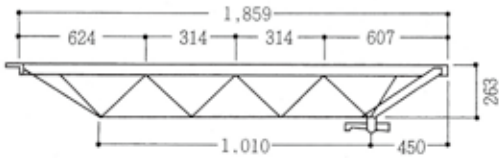

外ビーム爪詳細

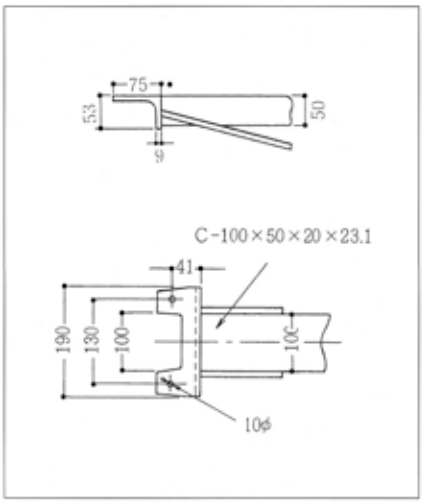

内ビーム

P-9(28.0kg)

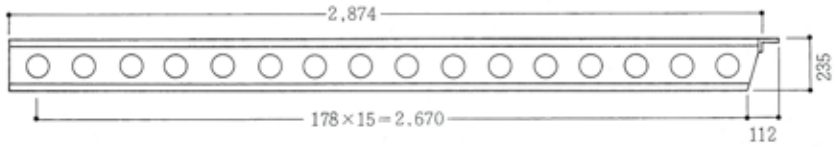

P-5(14.4kg)

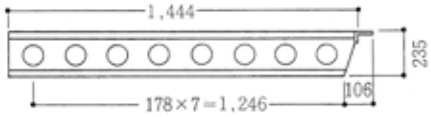

内ビーム爪詳細

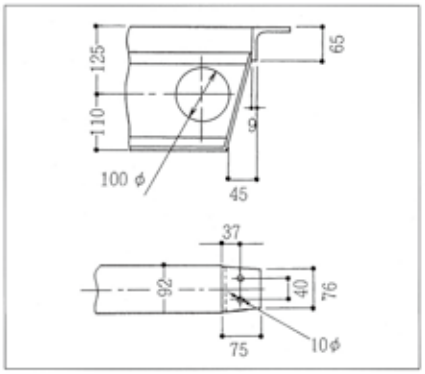

■説明

①構造が簡素であり、内、外ビームの両ビームが抜差式になっていますので伸縮自在です。
②内外ビームを組合せるだけで適当なスパンが得られます。
③ウェッジロック（クサビ）を外ビームに取付けてありますので普通のハンマーで打ち込むだけで内外ビームの締めつけや締めはずしが簡単迅速にできます。
④内ビームにも、外ビームにも均一曲率の固有のムクリがつけてありますので、ウェッジロックを締めるだけで、スパンに適したムクリが得られます。

■注意

1．ペコビーム、ハンガーには水平力等外部よりの力を与えないで下さい。
2．ビーム受台に合板、機木等を調節材に使用しペコビームをセットする場合は釘等で固定してください。
3．型枠施工時にはハンガー引掛部の移動に十分注意してください。

■強度

許容曲げモーメント　1.4kg
端部反力　2.5 t

種　類	断 面 積	断面2次モーメント	断面係数（㎤）	
	A（㎠）	I ×（㎝⁴）	Z ×圧	Z ×引
外ビーム	8.17	1126	105	72
内ビーム	13.83	1026	89	85

ペコビーム

組合せ

２本つなぎ

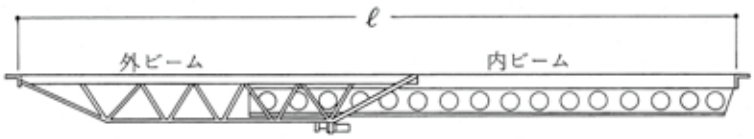

外ビーム	内ビーム	ℓ　調節長（mm）	重量（kg）
L－5	P－5	1,870 ～ 2,830	31.1
	P－9	2,885 ～ 4,260	44.7
L－7	P－5	2,360 ～ 3,245	34.8
	P－9	2,885 ～ 4,675	48.4
L－9	P－5	3,005 ～ 3,865	40.0
	P－9	3,005 ～ 5,315	53.6

３本つなぎ

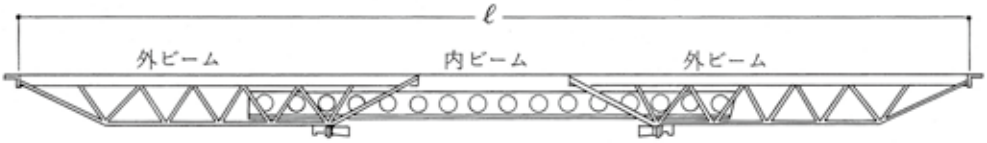

■残存ムクリ表（スパン別荷重）

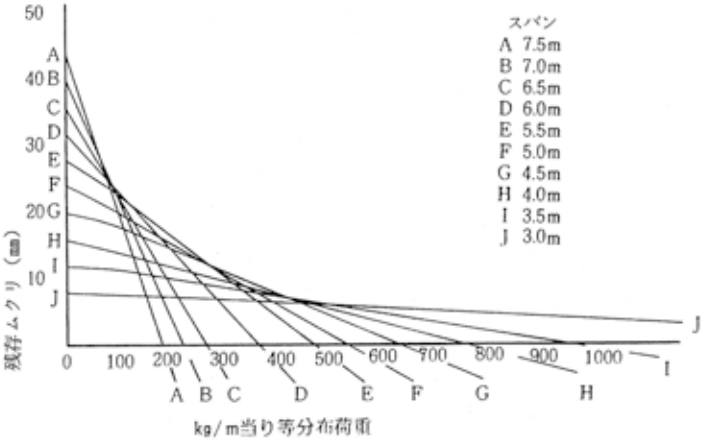

内ビーム	外ビーム		ℓ　調節長（mm）	重量（kg）
P－5	L－5	L－5	3,720 ～ 4,160	47.8
		L－7	4,210 ～ 4,575	51.5
		L－9	4,850 ～ 5,215	56.7
	L－7	L－7	4,705 ～ 4,985	55.2
		L－9	5,345 ～ 5,625	60.4
	L－9	L－9	5,985 ～ 6,270	65.6
P－9	L－5	L－5	3,720 ～ 5,585	61.4
		L－7	4,210 ～ 6,005	65.1
		L－9	4,850 ～ 6,645	70.3
	L－7	L－7	4,705 ～ 6,415	68.8
		L－9	5,345 ～ 7,055	74.4
	L－9	L－9	5,985 ～ 7,700	79.2

■説明

①ペコビームには固有のムクリがつけてありますから、これを組立てますとスパンに応じた所要のムクリができるようになっています。

②コンクリートスラブの荷重と型枠、根太の荷重（20kg／㎡）を加算した荷重に対する残存ムクリを算出するムクリ図です。

③ムクリの調節はウェッヂロック（クサビ）で行います。

■注意（施工上）

1．ハンマーでクサビを打ち込むだけで内外ビーム、外ビームの締めつけが十分得られますので、無理な締めすぎをしないでください。

2．大引材を用いる場合、下図に示すように爪金具を架設してください。（図－２）

3．ペコビームの中間にサポート等を架設しますとペコビーム自体が座屈しますので、架設しないでください。（図－１）

4．集中荷重になる場合およびステージ等に使用する場合は当社までご連絡ください。

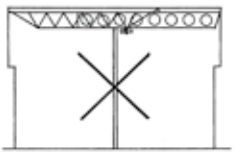

図－１

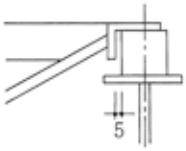

図－２

ペコビーム（ピッチ割り出し表及荷重表）

■強度

ペコビームは、コンクリート型枠水平支保梁材で、荷重は等分布荷重として最大許容曲げモーメント1.4ｔ・m、ビーム端部の許容剪断力は2.5ｔであります。（集中荷重の場合は30%以上低減してご使用ください。その他特殊使用の場合は当社までご連絡ください）

■注意

この荷重表は、コンクリート自重に動荷重（労働省提唱式）、仮設重量 20kg／㎡およびペコ・ビーム自重 18kg／㎡を加算した最大荷重に対するスパン別のピッチを示すものであります。

動荷重（労働省提唱式）

負担領域の長辺	動荷重
$\ell \leqq 1$ m	0.35 t／㎡
1 m $< \ell <$ 5.45 m	$\frac{0.35}{\ell}$ t／㎡
$\ell \geqq$ 5.45 m	0.15 t／㎡

（単位：m）

■ペコビーム架設ピッチ表

スラブ荷重		ペコビームスパン（m）																													
コンクリート厚さ（cm）	コンクリート重量（kg／㎥）	1.9	2.1	2.3	2.5	2.7	2.9	3.1	3.3	3.5	3.7	3.9	4.1	4.3	4.5	4.7	4.9	5.1	5.3	5.5	5.7	5.9	6.1	6.3	6.5	6.7	6.9	7.1	7.3	7.5	7.7
12	300	4.54	4.19	3.80	3.26	2.83	2.49	2.20	1.96	1.75	1.58	1.43	1.30	1.19	1.09	1.00	0.92	0.85	0.79	0.73	0.68	0.63	0.59	0.55	0.51	0.48	0.45	0.42	0.39	0.37	0.35
13	325	4.35	4.02	3.63	3.12	2.71	2.37	2.10	1.87	1.67	1.50	1.36	1.24	1.13	1.03	0.95	0.88	0.81	0.75	0.70	0.64	0.60	0.56	0.52	0.48	0.45	0.42	0.40	0.37	0.35	0.33
14	350	4.18	3.85	3.48	2.99	2.59	2.27	2.00	1.78	1.60	1.44	1.30	1.18	1.08	0.99	0.91	0.83	0.77	0.71	0.66	0.61	0.57	0.53	0.49	0.46	0.43	0.40	0.38	0.35	0.33	0.31
15	375	4.02	3.70	3.34	2.87	2.48	2.17	1.92	1.71	1.53	1.37	1.24	1.13	1.03	0.94	0.86	0.80	0.74	0.68	0.63	0.59	0.54	0.51	0.47	0.44	0.41	0.38	0.36	0.34	0.32	0.30
16	400	3.87	3.56	3.21	2.75	2.39	2.09	1.84	1.64	1.46	1.32	1.19	1.08	0.98	0.90	0.83	0.76	0.70	0.65	0.60	0.56	0.52	0.48	0.45	0.42	0.39	0.37	0.34	0.32	0.30	0.29
17	425	3.73	3.43	3.09	2.65	2.29	2.01	1.77	1.57	1.41	1.26	1.14	1.04	0.94	0.86	0.79	0.73	0.67	0.62	0.58	0.54	0.50	0.46	0.43	0.40	0.38	0.35	0.33	0.31	0.29	0.27
18	450	3.60	3.31	2.98	2.55	2.21	1.93	1.70	1.51	1.35	1.21	1.10	1.00	0.91	0.83	0.76	0.70	0.65	0.60	0.56	0.51	0.48	0.44	0.41	0.39	0.36	0.34	0.32	0.30	0.28	0.26
19	475	3.48	3.20	2.88	2.46	2.13	1.86	1.64	1.46	1.30	1.17	1.06	0.96	0.87	0.80	0.73	0.67	0.62	0.58	0.53	0.49	0.46	0.43	0.40	0.37	0.35	0.32	0.30	0.29	0.27	0.25
20	500	3.37	3.09	2.78	2.38	2.06	1.80	1.58	1.41	1.26	1.13	1.02	0.92	0.84	0.77	0.71	0.65	0.60	0.55	0.51	0.48	0.44	0.41	0.38	0.36	0.33	0.31	0.29	0.27	0.26	0.24
21	525	3.26	2.99	2.69	2.30	1.99	1.74	1.53	1.36	1.21	1.04	0.98	0.89	0.81	0.74	0.68	0.63	0.58	0.53	0.49	0.46	0.42	0.39	0.37	0.34	0.32	0.30	0.28	0.26	0.25	0.23
22	550	3.16	2.90	2.61	2.23	1.93	1.68	1.48	1.31	1.17	1.05	0.95	0.86	0.78	0.72	0.66	0.60	0.56	0.52	0.48	0.44	0.41	0.38	0.35	0.33	0.31	0.29	0.27	0.25	0.24	0.23
23	575	3.07	2.81	2.53	2.16	1.87	1.63	1.43	1.27	1.13	1.02	0.92	0.83	0.76	0.69	0.63	0.58	0.54	0.50	0.46	0.43	0.40	0.37	0.34	0.32	0.30	0.28	0.26	0.25	0.23	0.22
24	600	2.98	2.73	2.46	2.10	1.81	1.58	1.39	1.23	1.10	0.99	0.89	0.81	0.73	0.67	0.61	0.56	0.52	0.48	0.45	0.41	0.38	0.36	0.33	0.31	0.29	0.27	0.25	0.24	0.22	0.21
25	625	2.90	2.65	2.39	2.04	1.76	1.53	1.35	1.20	1.07	0.96	0.86	0.78	0.71	0.65	0.60	0.55	0.50	0.47	0.43	0.40	0.37	0.34	0.32	0.30	0.28	0.26	0.25	0.23	0.22	0.20
26	650	2.82	2.58	2.32	1.98	1.71	1.49	1.31	1.16	1.03	0.93	0.84	0.76	0.69	0.63	0.58	0.53	0.49	0.45	0.42	0.39	0.36	0.33	0.31	0.29	0.27	0.25	0.24	0.22	0.21	0.20
27	675	2.74	2.51	2.26	1.93	1.66	1.45	1.27	1.13	1.01	0.90	0.81	0.74	0.67	0.61	0.56	0.51	0.47	0.44	0.41	0.38	0.35	0.32	0.30	0.28	0.26	0.25	0.23	0.22	0.20	
28	700	2.67	2.45	2.20	1.87	1.62	1.41	1.24	1.10	0.98	0.88	0.79	0.72	0.65	0.59	0.54	0.50	0.46	0.43	0.39	0.36	0.34	0.31	0.29	0.27	0.26	0.24	0.22	0.21	0.20	
29	725	2.61	2.39	2.14	1.83	1.57	1.37	1.21	1.07	0.95	0.85	0.77	0.70	0.63	0.58	0.53	0.49	0.45	0.41	0.38	0.35	0.33	0.31	0.28	0.27	0.25	0.23	0.21	0.20		
30	750	2.54	2.33	2.09	1.78	1.53	1.34	1.17	1.04	0.93	0.83	0.75	0.68	0.62	0.56	0.51	0.47	0.44	0.40	0.37	0.34	0.32	0.20	0.28	0.26	0.24	0.23	0.21	0.20		
31	775	2.48	2.27	2.04	1.74	1.50	1.30	1.14	1.01	0.90	0.81	0.73	0.66	0.60	0.55	0.50	0.46	0.42	0.39	0.36	0.34	0.31	0.29	0.27	0.25	0.23	0.22	0.20			
32	800	2.42	2.22	1.99	1.69	1.46	1.27	1.12	0.99	0.88	0.79	0.71	0.64	0.58	0.53	0.49	0.45	0.41	0.38	0.35	0.33	0.30	0.28	0.26	0.24	0.23	0.21	0.20			
33	825	2.37	2.17	1.94	1.65	1.43	1.24	1.09	0.96	0.86	0.77	0.69	0.63	0.57	0.52	0.48	0.44	0.40	0.37	0.34	0.32	0.30	0.27	0.26	0.24	0.22	0.21				
34	850	2.32	2.12	1.90	1.62	1.39	1.21	1.06	0.94	0.84	0.75	0.68	0.61	0.56	0.51	0.46	0.43	0.39	0.36	0.34	0.31	0.29	0.27	0.25	0.23	0.22	0.20				
35	875	2.27	2.07	1.86	1.58	1.36	1.18	1.00	0.92	0.82	0.73	0.66	0.60	0.54	0.50	0.45	0.42	0.38	0.35	0.33	0.30	0.28	0.26	0.24	0.23	0.21	0.20				
36	900	2.22	2.03	1.81	1.54	1.33	1.16	1.02	0.90	0.80	0.72	0.65	0.58	0.53	0.48	0.44	0.41	0.37	0.35	0.32	0.30	0.27	0.25	0.24	0.22	0.21					
37	925	2.17	1.98	1.78	1.51	1.30	1.13	0.99	0.88	0.78	0.70	0.63	0.57	0.52	0.47	0.43	0.40	0.37	0.34	0.31	0.29	0.27	0.25	0.23	0.21	0.20					
38	950	2.12	1.94	1.74	1.48	1.27	1.11	0.97	0.86	0.77	0.69	0.62	0.56	0.51	0.46	0.42	0.39	0.36	0.33	0.31	0.28	0.26	0.24	0.23	0.21	0.20					
39	975	2.07	1.90	1.70	1.45	1.25	1.09	0.95	0.84	0.75	0.67	0.60	0.55	0.50	0.45	0.41	0.38	0.35	0.32	0.30	0.28	0.26	0.24	0.22	0.20						
40	1000	2.03	1.86	1.67	1.42	1.22	1.06	0.93	0.82	0.73	0.66	0.59	0.53	0.49	0.44	0.40	0.37	0.34	0.32	0.29	0.27	0.25	0.23	0.22	0.20						
41	1025	2.08	1.83	1.64	1.39	1.20	1.04	0.91	0.81	0.72	0.64	0.58	0.52	0.48	0.43	0.40	0.36	0.33	0.31	0.29	0.26	0.24	0.23	0.21	0.20						
42	1050	1.94	1.79	1.60	1.36	1.17	1.02	0.90	0.79	0.70	0.63	0.57	0.51	0.47	0.42	0.39	0.36	0.33	0.30	0.28	0.26	0.24	0.22	0.21							
43	1075	1.90	1.76	1.57	1.34	1.15	1.00	0.88	0.78	0.69	0.62	0.56	0.50	0.46	0.42	0.38	0.35	0.32	0.30	0.27	0.25	0.23	0.22	0.20							
44	1100	1.87	1.73	1.55	1.31	1.13	0.98	0.86	0.76	0.63	0.61	0.54	0.49	0.45	0.41	0.37	0.34	0.31	0.29	0.27	0.25	0.23	0.21	0.20							
45	1125	1.83	1.70	1.52	1.29	1.11	0.96	0.85	0.75	0.66	0.59	0.53	0.48	0.44	0.40	0.37	0.34	0.31	0.28	0.26	0.24	0.23	0.21	0.20							
単位荷重（ｔ／m）		2.631	2.380	2.117	1.792	1.536	1.331	1.165	1.028	0.914	0.818	0.736	0.666	0.605	0.553	0.507	0.466	0.430	0.398	0.370	0.344	0.321	0.300	0.282	0.265	0.249	0.235	0.222	0.210	0.199	0.188
全載荷重（ｔ）		5.000	5.000	4.869	4.480	4.148	3.861	3.612	3.393	3.199	3.026	2.871	2.731	2.604	2.488	2.382	2.285	2.195	2.113	2.036	1.964	1.898	1.835	1.777	1.722	1.670	1.622	1.576	1.533	1.493	1.453

ペコビーム長さ別組み合せ

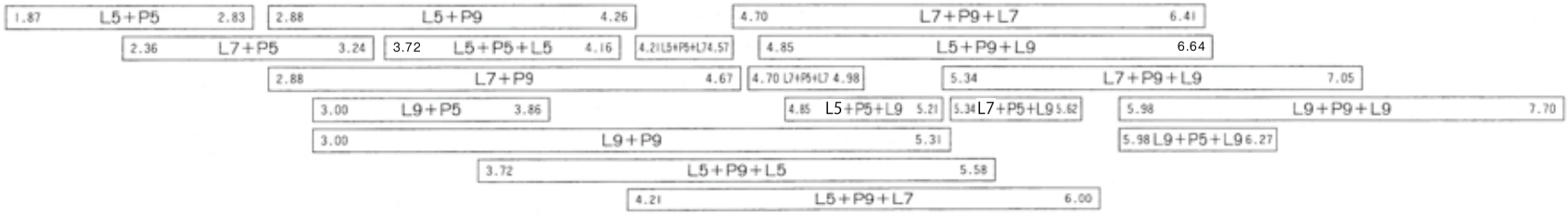

ハンガーステージ

ハンガーステージ

品　　名	重量（kg）
ハンガーステージ梁材	9.2

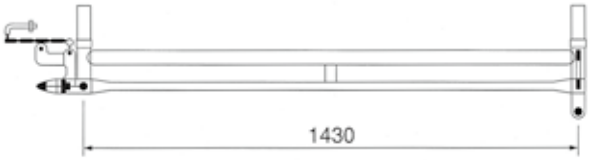

品　　名	重量（kg）
ハンガーステージ斜材	11.8

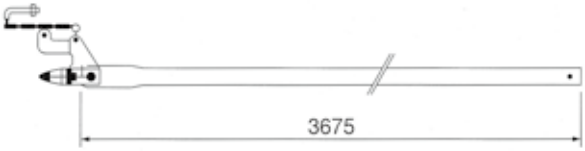

品　　名	重量（kg）
ハンガーステージ手摺枠	9.7

品　　名	重量（kg）
手摺桟1800	1.8

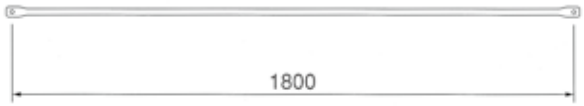

品　　名	重量（kg）
ハンガーステージ手摺柱	2.6

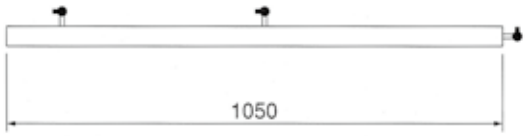

品　　名	重量（kg）
ハンガーステージ幅木（18）	9.3

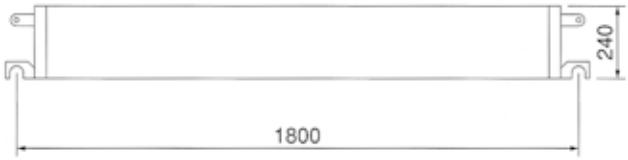

品　　名	重量（kg）
ハンガーステージ幅木（S）	6.3

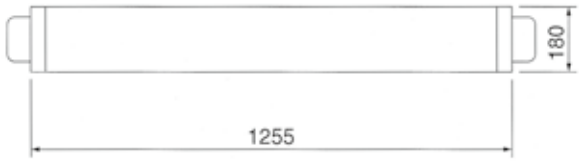

●ハンガーステージ構成部材表

品　　名	重量(kg)	1スパン	2スパン	3スパン	4スパン
ハンガーステージ梁材	9.2	2	3	4	5
ハンガーステージ斜材	11.8	2	3	4	5
ハンガーステージ手摺枠	9.7	2	2	2	2
ハンガーステージ手摺柱	2.6	0	1	2	3
手　摺　桟１８００	1.8	2	4	6	8
ハンガーステージ幅木S	6.3	2	2	2	2
ハンガーステージ幅木18	9.3	1	2	3	4

ハンガーステージ

ハンガーステージ許容積載荷重表

建枠の種類、層数に応じて積載荷重は次の通りとしてください。

（単位：kg／スパン）

足場層数	足場高さ（m）	1200幅の建枠 ＨＳ許容積載荷重	900幅の建枠 ＨＳ許容積載荷重	600幅の建枠 ＨＳ許容積載荷重
３層	5.2	680	680	680
４層	6.9	680	680	680
５層	8.6	680	680	680
６層	10.4	680	680	680
７層	12.1	680	680	680
８層	13.8	680	680	680
９層	15.5	680	680	680
10層	17.3	680	680	680
11層	19.0	680	680	680
12層	20.7	680	680	680
13層	22.4	680	680	680
14層	24.2	680	680	680
15層	25.9	680	680	680
16層	27.6	680	680	680
17層	29.3	680	680	680
18層	31.1	680	680	680
19層	32.8	680	680	680
20層	34.5	680	680	680
21層	36.2	680	680	680
22層	38.0	680	680	680
23層	39.7	680	680	680
24層	41.4	680	680	680
25層	43.1	650	680	680
26層	44.8	620	680	680

※足場の許容積載荷重は、次の通りです。
1200 枠－ 400kg／スパン、900 枠－ 370kg ／スパン、600 枠－ 250kg ／スパン

※Ｈ枠に使用するハンガーステージの許容積載荷重は、Ｈ枠の幅に関係なく 600 幅の建枠に準じてください。

※メッシュシート以外の養生材（防音パネル、朝顔等）を使用する場合、及び、風荷重を考慮する場合は、別途検討してください。

※上記の積載荷重は、ハンガーステージ上のそれぞれの板付き布枠の許容荷重を越えないように配慮してください。

注）「足場層数」は、組み上げる建枠最上段までの層数を意味し、ハンガーステージを取り付ける層高ではありませんのでご注意ください。

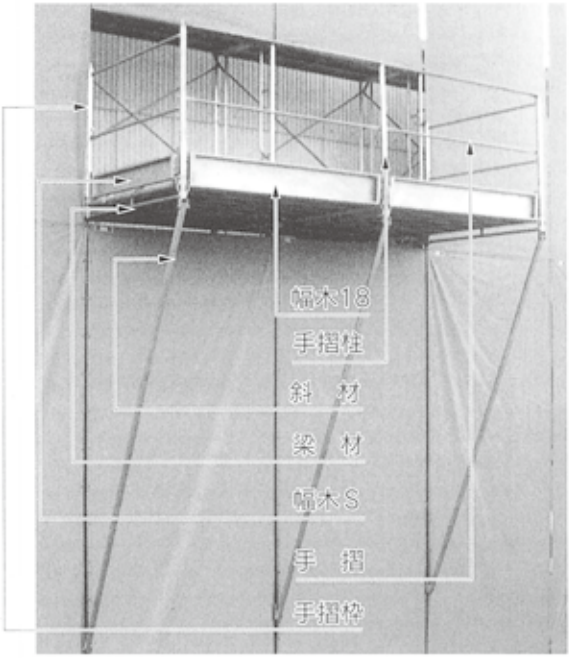

アングルブラケット

アングルブラケット 1400 (重量 63kg)

本体許容荷重：6,800kg

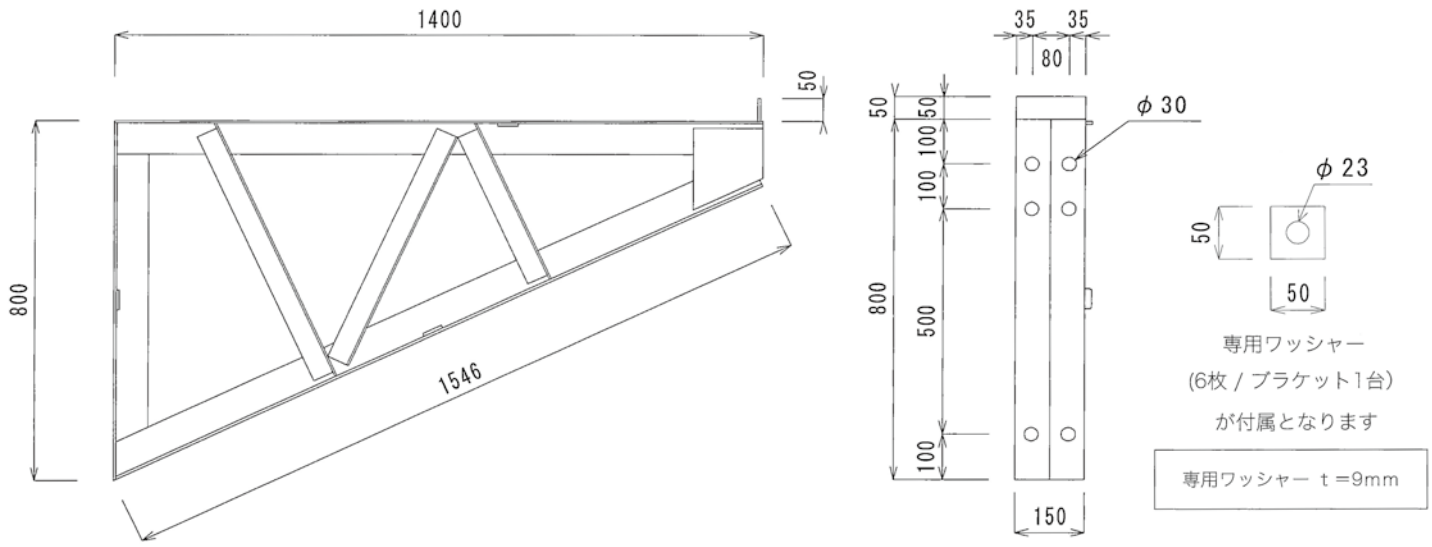

アングルブラケット 1100 (重量 44kg)

本体許容荷重：7,400kg

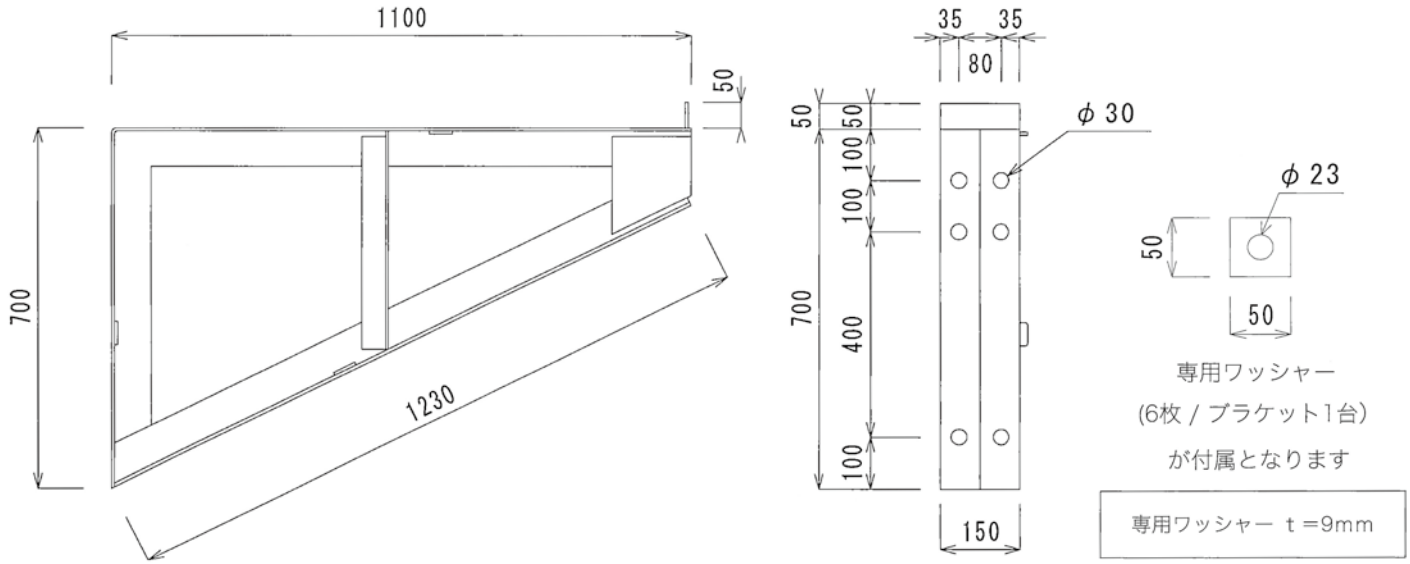

※アングルブラケットの1100は再リースとなります

再リース

H鋼ブラケット

種類	形式	単重kg	寸法L	表面処理
ブラケット	1400	43.4	1400	標準品 オレンジ塗装 特注品 溶融亜鉛メッキ
ブラケット ＋ アタッチメント	1400 ＋ アタッチメント	67.3	1550	

■特徴

1．H鋼ブラケットは、地上から直接足場を建てられない場合（隣家との間隔が狭い、軀体の際に通路を設けたい、その他）に、軀体に取り付けて足場を構築するための、いわゆる張り出し足場の支持台として利用されています。（右図参照）
2．張り出し足場の支持台は、解体作業時にアンカーボルトの食い込みにより同部をガス溶断して撤去する場合があります。H鋼ブラケットは、専用のアタッチメントを前もってセットしておき、このような場合の本体の滅損を最小限にすることができます。

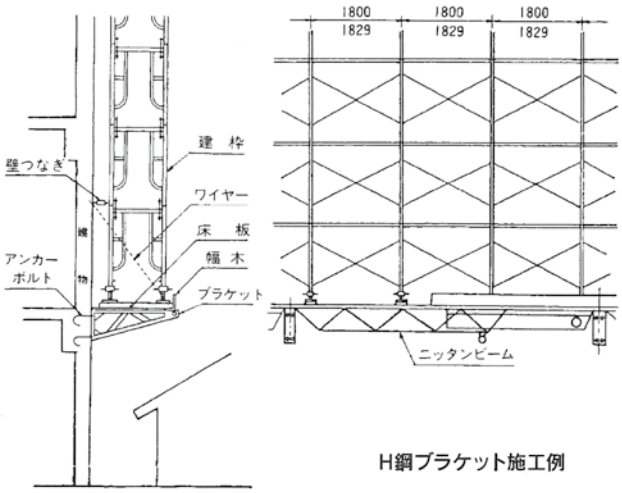

H鋼ブラケット施工例

■種類仕様

1. 本体寸法

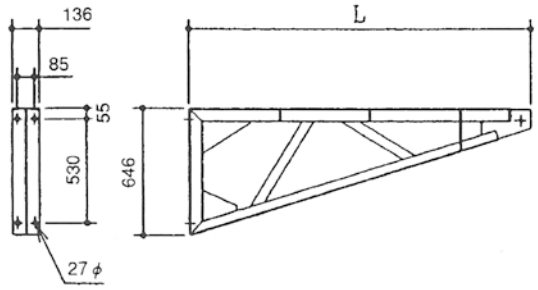

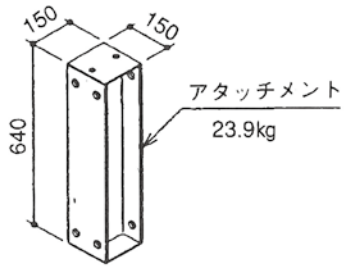

2. アタッチメント取付け寸法

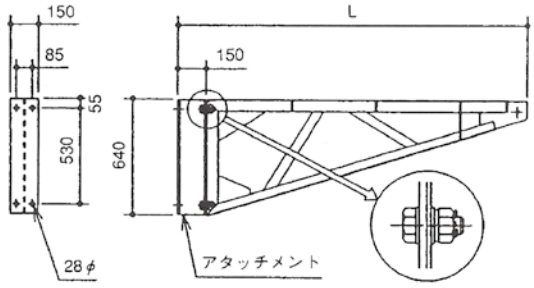

※H鋼ブラケットとアタッチメントの取付けは、左図のように専用六角ボルト（W1×63L）六角ナット（1種）、平座金2ヶ、ばね座金、割りピンのセットで、4箇所共締め付けます。

再リース

ＦＴ足場、ＰＨ足場

ＦＴ足場（アングル式）

型枠の解体、及び最終検査用足場。

■特長　★コンクリート面に直接取り付けができます。
★上下２カ所で取り付けができ、より安全に作業ができます。
また、下部は長穴になっていますので、上下の取り付け間隔は自由に設定できます。（450㎜～ 900㎜ピッチ）
★斜面角度の調整が自在で、直壁から８分勾配まで使用できます。
★専用フックを取り付ける事により、横バタにも取り付けできます。

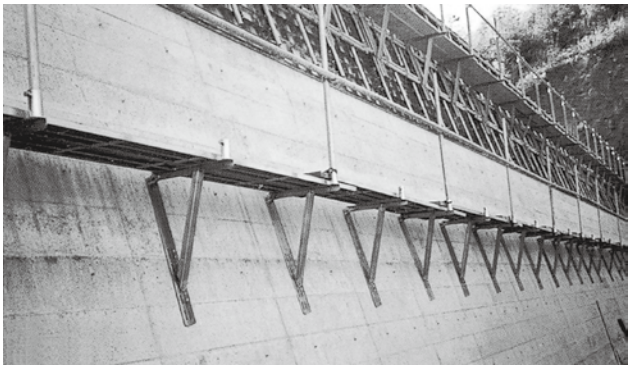

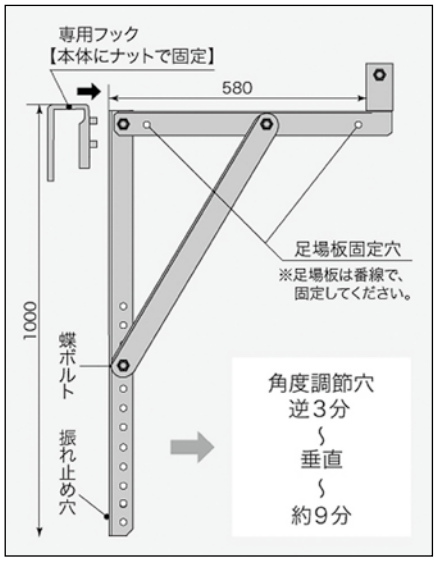

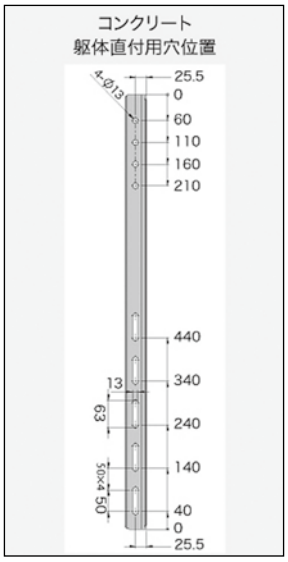

■取り付け方法

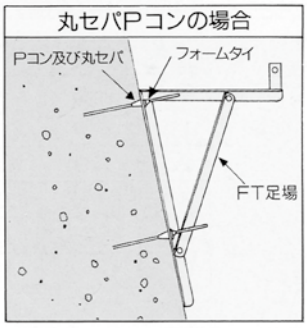

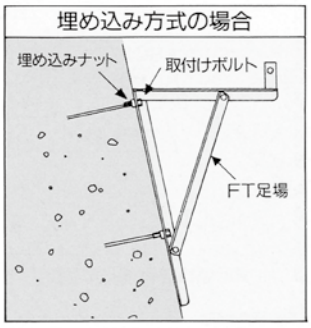

※取り付けネジは、1/2″まで可能です。

■主要仕様

品　　名	規　　格	重　　量
Ｆ　Ｔ　足　場	3/8″・1/2″	6.5kg /本
専　用　フ　ッ　ク	丸バタ用	1.0kg /個
	角バタ用	1.1kg /個

（安全荷重　200kg）

ＰＨ足場（水抜きパイプ取り付け用）

水抜きパイプに差し込んで足場を設置できるので、
大幅なコストダウンが可能

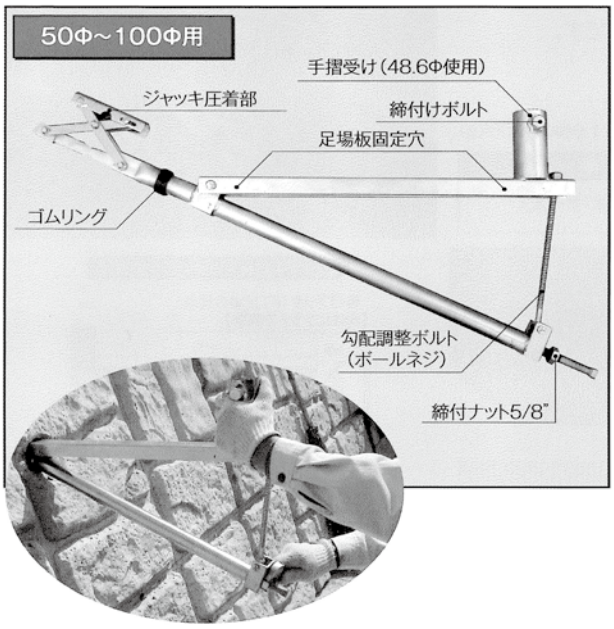

ゴムリングの部分まで水抜きパイプに差し込み
締付けナットで固定します。

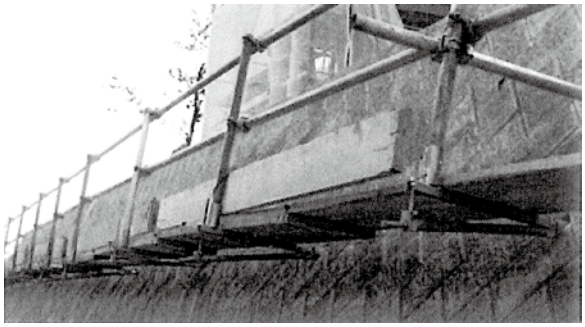

■特徴

●ジャッキ方式により、50φ～100φのパイプに使用できます。
●勾配調整ボルトにより、25度までのパイプ勾配に使用できます。
●手すりは、パイプを手すり受けに差込み、ボルトを締め付けるだけの簡単・安全設計です。（足場板は番線で固定してください。）
※設置する水抜きパイプはコンクリートで固まった状態であること。
※50～70N･cm（500～700kgf･cm）のトルクで締め付けて下さい。

■主要仕様

品　　名	規　　格	重　　量	許容荷重
ＰＨ足場	50φ～100φ兼用	5.7kg/本	1.47kN（150kg）

アルウォーク

アルウォーク（超軽量）

垂直・傾斜面での足場設置を効率化
軽量で持ち運びやすい垂直足場用の足場ブラケット

足場設置を効率化

- アルミ製で錆びにくく軽量
- ピンを刺すだけの簡単作業で組立
- 垂直～約1割勾配までの斜面角度に対応
- フックを外せばコンクリート躯体に直接取付
- 手すりの設置も簡単

橋梁・ダム・砂防といった擁壁工事や、
点検作業、最終検査などに最適です!

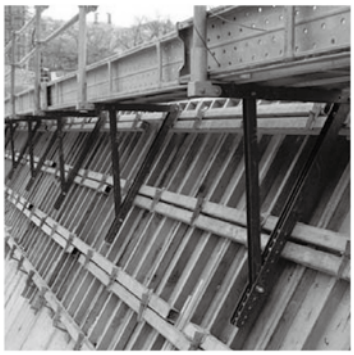

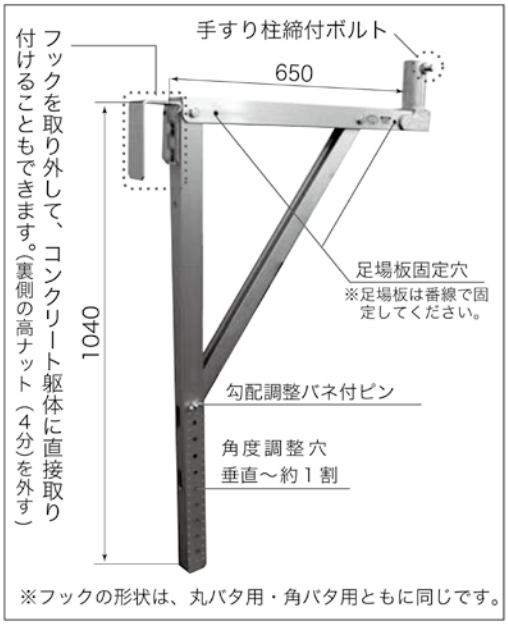

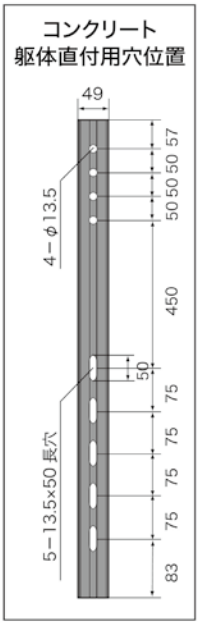

■主要仕様

○は建設組合保有品

品　名	規　格	重　量	組合保有
アルウォーク	角バタ用	5.4kg/ 本	○
	フックなし	4.3kg/ 本	

許容荷重 /1.96 kN（200kg）

角バタの場合

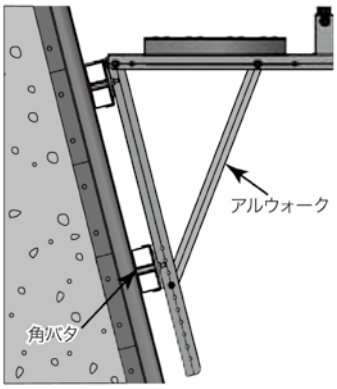

丸セパPコンの場合

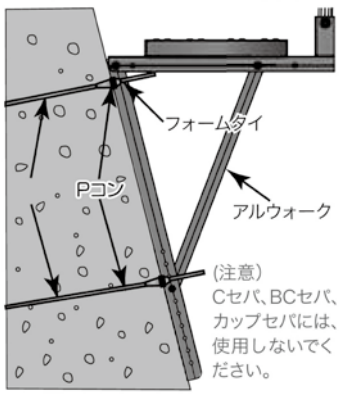

再リース

ベランダブラケット　BK450・BK630

BK450

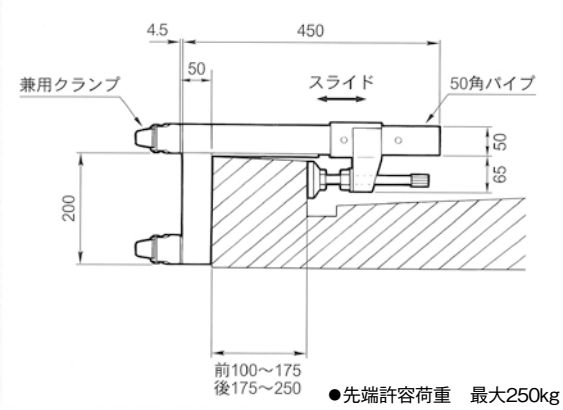

●先端許容荷重　最大250kg

BK630

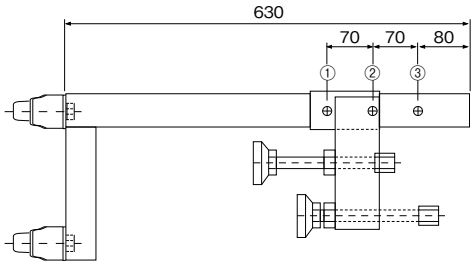

[規格]

ベランダ挟み幅(mm)	重量(kg)	クランプ数
100～250	4	兼用クランプ1個タイプ
		兼用クランプ2個タイプ
		角クランプ1個タイプ
		角クランプ2個タイプ

[注意事項]

- 各ボルトは確実に締め付けること。
- ベランダ本体を傷つけないように養生などを行うこと。
- ベランダ形状・本設手摺などの施工条件を必ず確認し、安全な設置を行うこと。
- 養生ネットは15mm目以上とする。
- ユニット間に隙間などが生じる場合は、ネット結束などにより養生してください。
- 縦パイプ間のスパンは2m以内にしてください。
- 塗装面に設置する場合は、ゴムが溶け、くっつくことがございます。

[用途] BK630

- 逆梁用の外部養生用ブラケット。

[規格]

挟み幅(mm)	①250～320　②320～390　③390～460
重量(kg)	6
兼用クランプ数	1個・2個タイプ

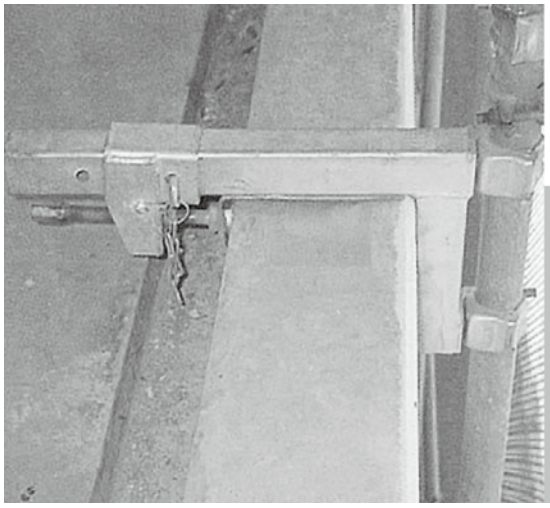

POINT

建物外周部の落下養生用のブラケットです。その他種類がありますので相談ください。

得トク役立ち情報

- 従来の垂直養生ネットをユニット化し、クレーンで盛替え可能。
- PCベランダの高層マンションに最適です。
- クランプを角に変えることもできます。

再リース

ベランダブラケット　BK1020

品名・型式	先端許容荷重 ※ (kgf)	自重 (Kg)
ベランダブラケット BK1020	400kgf	13

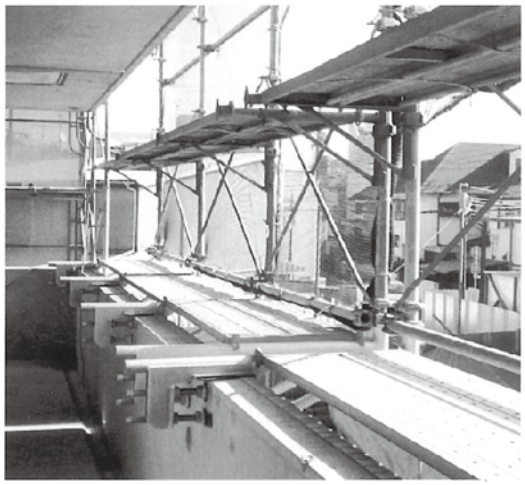

★足場板、布板等を併用し、外壁へのはね出し足場を簡単に設置できるブラケットです。

■ 寸法図

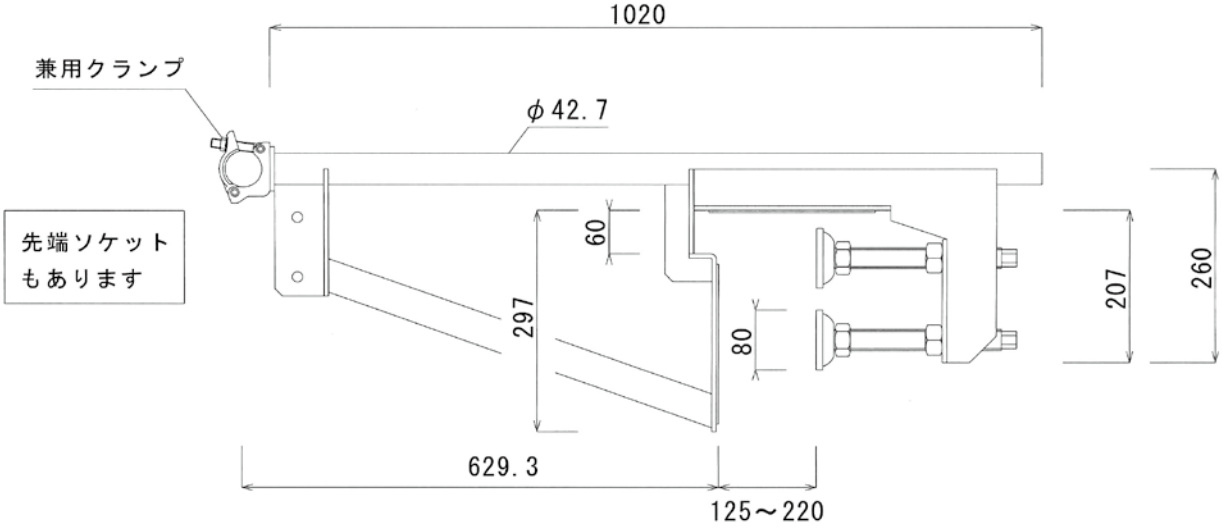

■ 使用例

■ 使用例

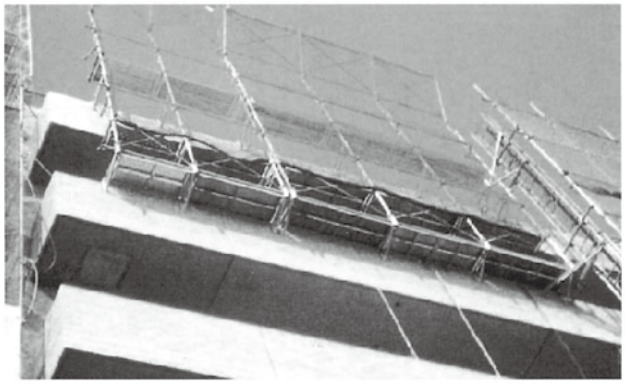

⚠ ご使用上の注意

※先端クランプを使用する場合は、クランプ許容荷重を優先する。

■ 施工条件により水平力を受ける場合は壁つなぎを必ず設けて下さい。

■ ベランダに加わる外力を検討し、ベランダ強度を必ず確認して下さい。各ボルトは確実に締め付けて下さい。

■ ベランダブラケットの取り付け間隔は2m以内として下さい。施工計画は一側足場の基準に従って下さい。

■ 垂直方向の中間階に、伸縮ブラケットにて作業床を設ける場合、ブラケットの両端を必ずクランプで固定して下さい。

再リース

ベランダブラケット　BK1020

■ 設置例

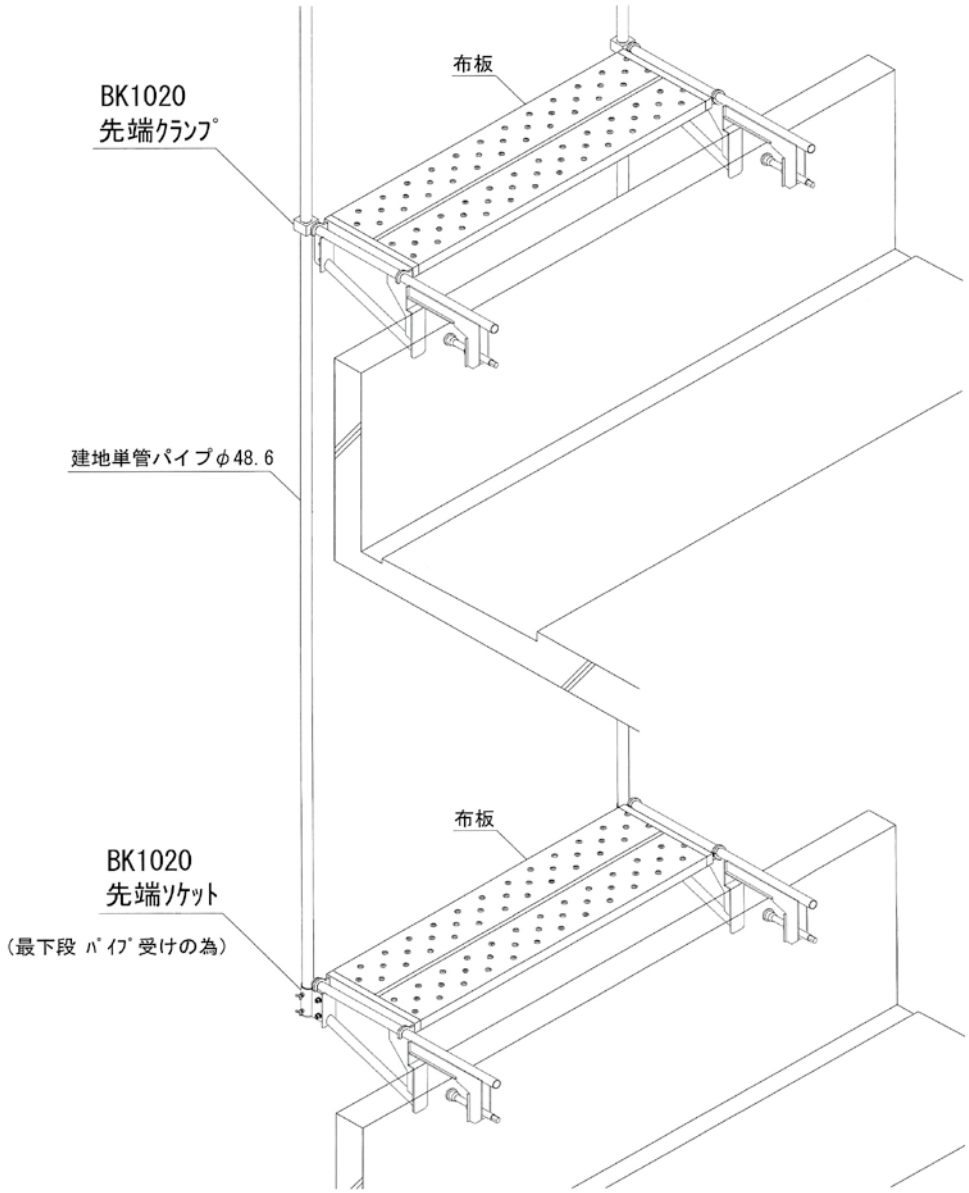

中間作業床設置例

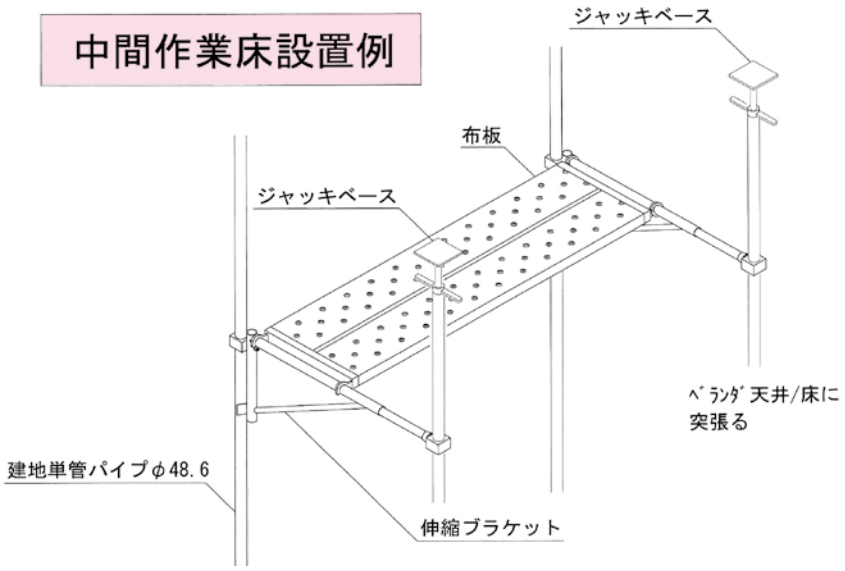

アルミハッチ式布板

アルミ部分開閉　ハッチ式布板

限られたスペースでの枠組足場でも安全な上下移動ができます。
５００mm幅の余裕の作業床に部分開閉ハッチと梯子を装着。

軽量設計
一番重いタイプでも17.5kg（布板13.5kg/伸縮梯子4.0kg）。
設置、解体、移動作業に負担をかけません。

安全性の向上

場所を取らず、枠組内で安全な上下移動がスムーズに行えます。

伸縮梯子を標準装備

伸縮梯子の採用により、最下段のジャッキベース高さに左右されず確実に接地します。安全性が確保された安心の上下移動が行えます。

対応接地高さ
建枠１７００H（下部鋼製足場板接地）～
建枠１８００H+ジャッキ（MAX）３００mm

対応接地調節長：３７５mm　２５mmピッチ

ハッチはワンタッチで開閉

片手でハッチのシャフトを操作するだけで、容易に開閉の解除、ロックが行えます。

アルミハッチ式布板

４方向に取付できる伸縮梯子

伸縮梯子は現場の状況に応じて４方向のどちらにも設置できます。

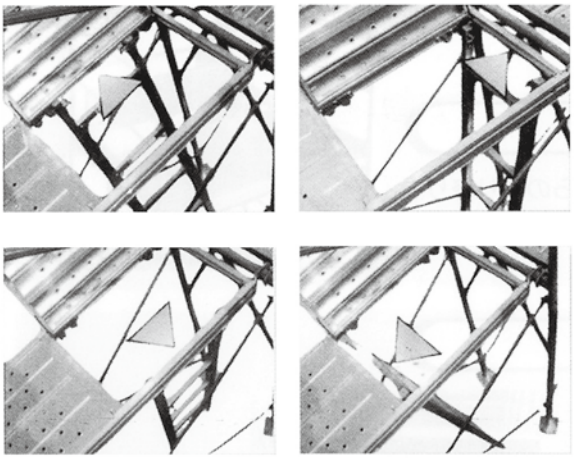

伸縮梯子は布板裏面に収納

運搬、保管時は、布板の裏面に伸縮梯子が収納できます。

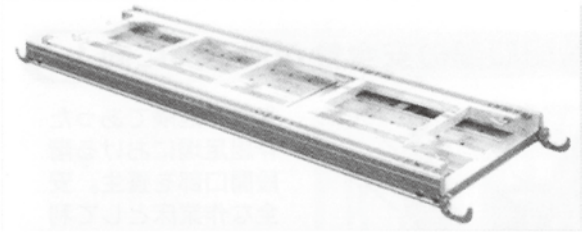

水平移動も支障にならない伸縮梯子

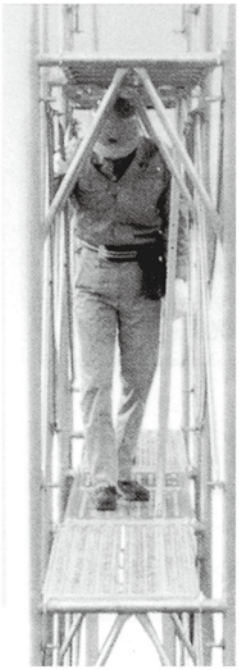

伸縮梯子が設置されていても、作業床上で支障なく、水平移動が行えます。

交換も簡単

布板と伸縮梯子は工具なしで脱着できます。

●仕様

品　番	長さ (mm)	幅 (mm)	質　量(kg)		梯子収納
			セット	布板のみ	
18(インチ)	1,829	500	17.5	13.5	可
18(メーター)	1,800	500	16.0	13.0	可
15(インチ)	1,524	500	15.4	11.4	はみ出して収納
15(メーター)	1,500	500	15.0	11.0	はみ出して収納
12(メーター)	1,200	500	13.0	9.0	はみ出して収納

※メーター規格のみ建設組合保有

寸法図

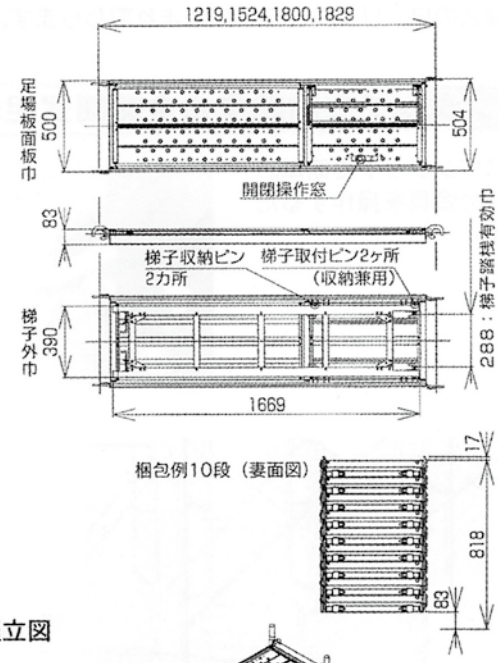

組立図

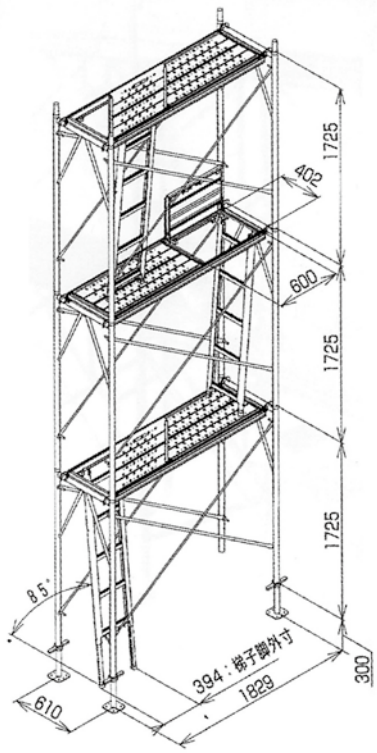

エレベータービーム

エレベータービーム

■特徴　★エレベーター等の開口部、各フロアーに独立した作業床を簡単に確保できます。
★壁つなぎ用インサートを埋め込むだけで取り付けは、簡単です。

注意事項

1．安全面上最大荷重(500kg／本)を限度とする。
2．外部締付けボルトは、JIS規格のW 1／2分を使用してください。
3．取付けた後は、全てのボルトがきちんと締まっているか必ず、確認してください。
4．持ち運びの時は、さや抜け防止として、必ず固定用ボルトを締めてください。
5．ビームの上に、足場板等を敷き詰められたら、必ず番線等できちんと固定してください。

■規格寸法表　　○印は建設組合保有品

品　　名	使用寸法 mm	板厚 mm	自重 kg	組合保有
エレベータービーム S	1200 ～ 2000	2.3	14.5	○
エレベータービーム M	1418 ～ 2300	2.3	16.0	
エレベータービーム L	2000 ～ 2700	2.3	19.0	

※壁つなぎ用インサートは現場にて手配してください

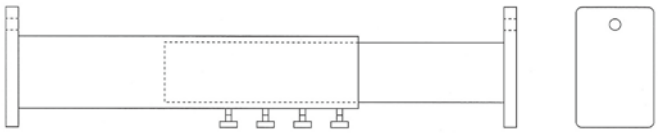

エレベーター内断面図

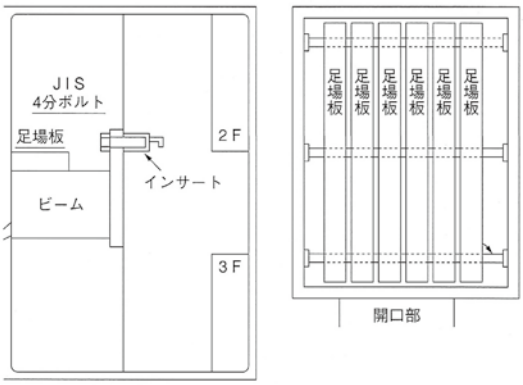

■施工例

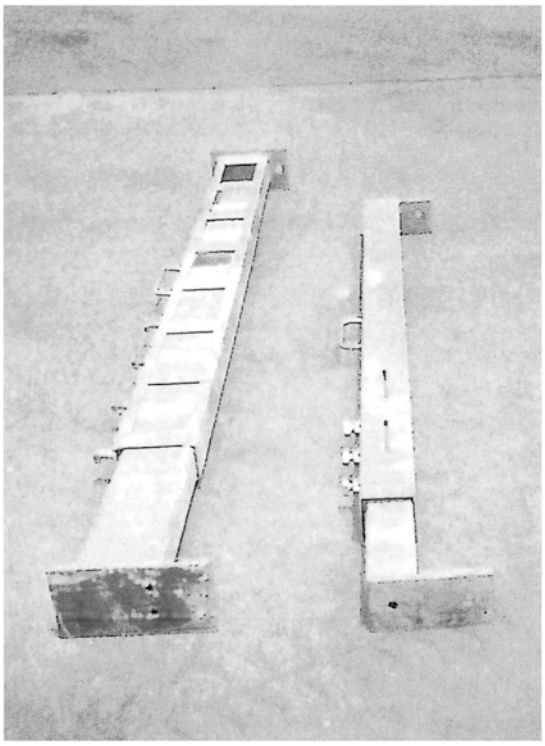

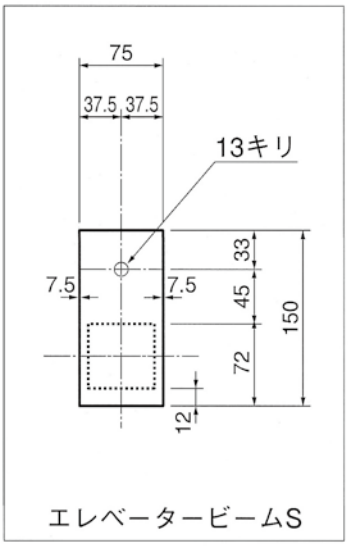

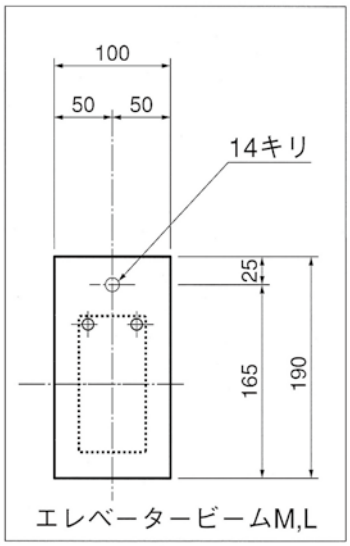

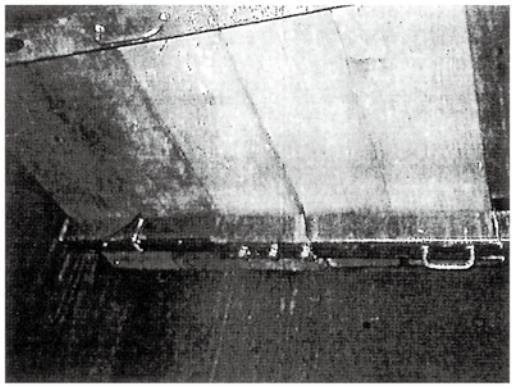

次世代足場　アルバトロス

安全性

高強度、高信頼性の緊結部

8mm 厚のプレートと白心可鍛鋳鉄の布材金具

くさびは 2 ～ 3 回の打込みで十分な緊結力が発揮され、また振動などの予測外の力にも強い構造です。
布材のコの字型金具には靭性に優れた白心可鍛鋳鉄を採用。緊結力、耐久力、施工性にベストな形状が実現されました。

次世代
足場

アルバトロス

安全性

頑丈設計。経年使用にも安心

繰返し使用による摩耗に強く、長年使っても安心の設計

アルバトロスの緊結部は経年使用で繰り返し使っても必要な緊結強度が維持されるように設計されています。
強靭さだけではなく耐摩耗性能も要求されるプレートは 8mm 厚を採用。曲がりにくく耐久性も向上しました。

作業性

広い作業スペースの快適空間を提供

内側に邪魔な補強がなく、1 層高さは 1800mm

1 層の高さは 1800mm。男女含めた日本人の体格に最も適した高さです。
通行と建物の施工作業の両方に快適な環境を提供します。
もちろん足場の組立・解体にも最適の高さです。
足場内部に補強がないため 900 幅で枠組足場 1200 幅と同じ広さの感覚。

作業性

施工性大幅アップで作業コスト削減

架設・解体作業がスピードアップ

効率的で安全な手摺先行工法が標準仕様なため、先行手摺と筋交の取り付けが同時にできます。
組立時はもちろん、解体時に特に大きな工数削減が実現されます。
基準層の支柱は 2 層分高さの L3600mm タイプもあります。

安全性

手摺先行工法（改正安衛則適合品）が標準仕様・標準工法

先行手摺が標準部材。効率的に安全工法が守られます

従来の枠組足場と異なり、先行手摺が標準部材となっており、筋交の機能も有しています。
作業効率に優れた手摺先行工法が高い安全性を約束します。
工事内容に応じ、布材を手摺、中さんとして建物側に設置することも可能です。

作業性

部材は軽量・コンパクト

軽量・省スペースで現場の効率化、輸送コストも削減

支柱は建枠に比べコンパクトな形状。組立・解体時の仮置きも小さなスペースで可能です。
幅をとる部材がないため、マンホールや仕上げの狭い戸口からの出し入れが容易です。
枠組足場の手摺先行工法と比べ単位面積当たりの重量は大幅減。輸送コストの削減が図れます。

作業性

枠組足場の簡単さと単管足場の自由さ

簡単手順で組み方自由自在

建地から布・コロバシは四方に伸ばせますので入隅・出隅の多い躯体にも枠組足場のように縁を切ることなく、
X 方向・Y 方向に足場を連続させたまま設置することが可能です。
建地（支柱）と布・コロバシはくさびの打込みによりしっかりと緊結されます。ラチェットレンチでの大量のクランプ締めが必要だった単管足場と比べ工数が大幅に削減されます。
GL でレベルと通りを出せば後は枠組足場のように手順通り組立てるだけ。単管足場のように継ぎ足すパイプの長さを考えたり、各層ごとにレベル・鉛直を調整する必要がありません。

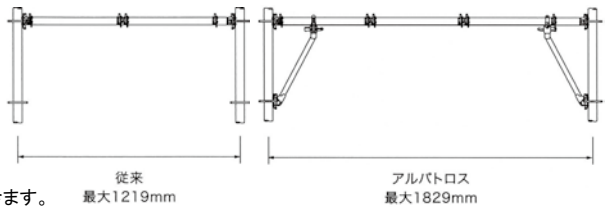

作業性

突起や隙間のないワイドなステージが簡単に

支柱の連結ピンはワンタッチで取り外し可能

床付き布枠は支柱部をまたいで掛けることができ、突起や隙間のない広いステージが簡単に設置できます。
支保工として使うときは大引受ジャッキを直接挿入することが可能です。
ステージの外周には先行手摺・二段手摺が簡単に取付けられます。

従来のステージ（棚足場）は足場板をかけるコロバシ材（腕木）は 1219mm までしか使えませんでしたが、オプション材の強化方丈を使用すると最大 1829mm まで可能になります。
支柱や布材等、部材の節約になるとともに組み手間も大きく削減できます。

次世代足場

アルバトロス

■部材

支柱

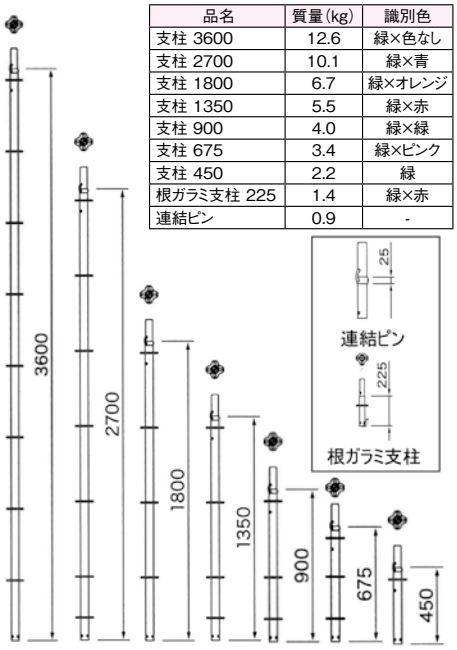

品名	質量(kg)	識別色
支柱 3600	12.6	緑×色なし
支柱 2700	10.1	緑×青
支柱 1800	6.7	緑×オレンジ
支柱 1350	5.5	緑×赤
支柱 900	4.0	緑×緑
支柱 675	3.4	緑×ピンク
支柱 450	2.2	緑
根ガラミ支柱 225	1.4	緑×赤
連結ピン	0.9	-

布材

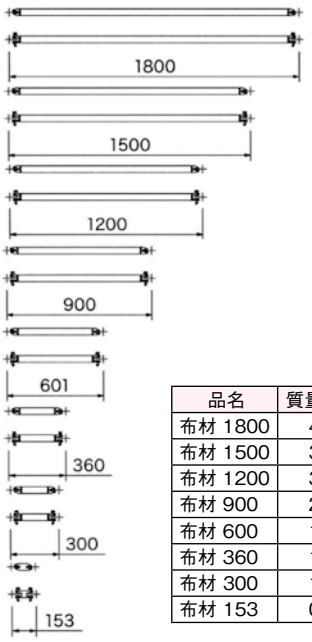

品名	質量(kg)	識別色
布材 1800	4.3	緑×緑
布材 1500	3.7	緑×青
布材 1200	3.0	緑×白
布材 900	2.3	緑×オレンジ
布材 600	1.6	緑×赤
布材 360	1.2	緑×緑
布材 300	1.0	緑×赤
布材 153	0.6	緑

アルミ階段 10.5kg

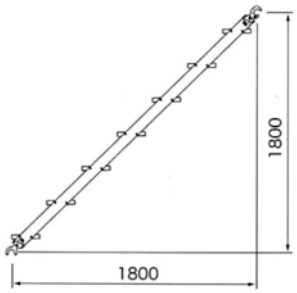

階段手摺 3.3kg

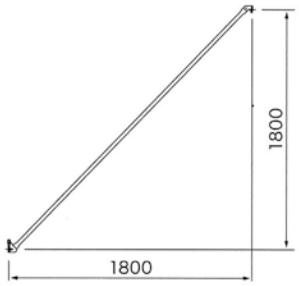

開口ガード 14.0kg

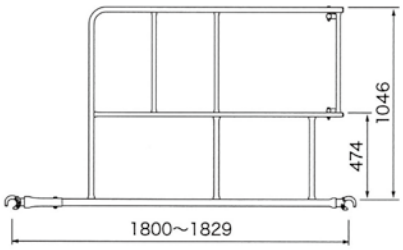

階段受け

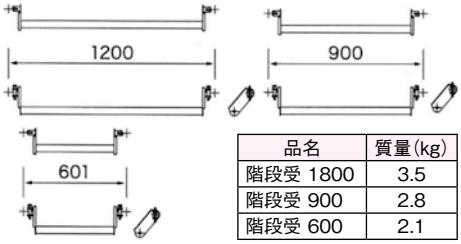

品名	質量(kg)
階段受 1800	3.5
階段受 900	2.8
階段受 600	2.1

先端クサビブラケット

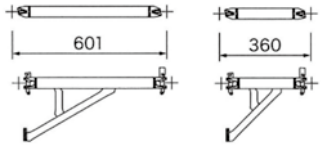

品名	質量(kg)
先端クサビブラケット 500	2.3
先端クサビブラケット 240	1.6

はね出しブラケット

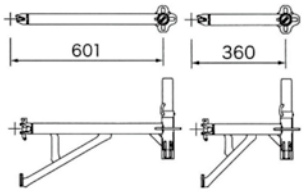

品名	質量(kg)
はね出しブラケット 500	4.3
はね出しブラケット 240	3.5

先行手摺ブレス

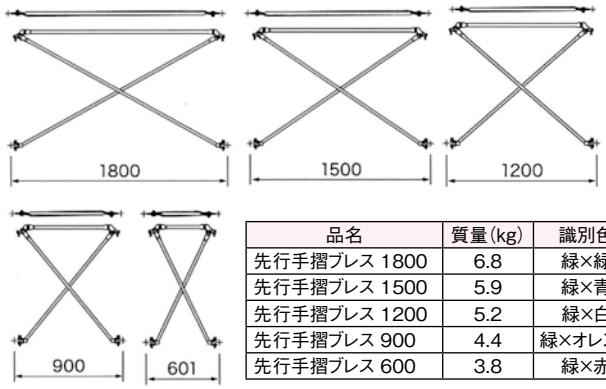

品名	質量(kg)	識別色
先行手摺ブレス 1800	6.8	緑×緑
先行手摺ブレス 1500	5.9	緑×青
先行手摺ブレス 1200	5.2	緑×白
先行手摺ブレス 900	4.4	緑×オレンジ
先行手摺ブレス 600	3.8	緑×赤

伸縮ブラケット 3.3kg

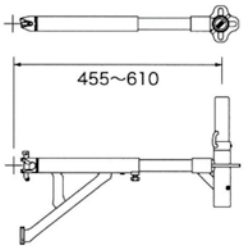

梁枠

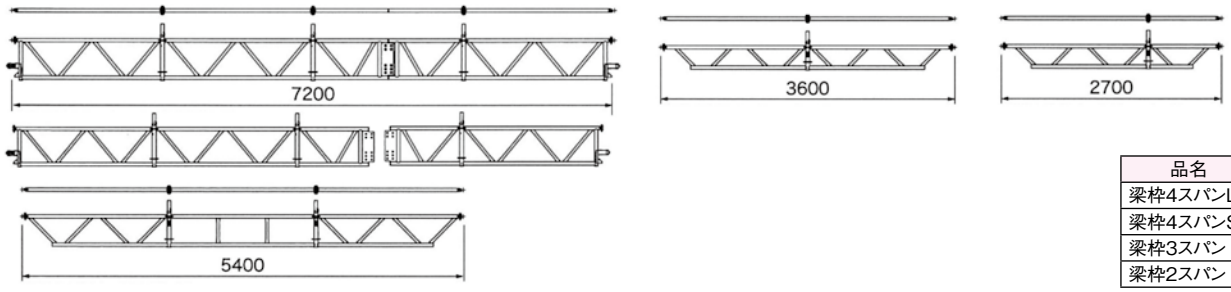

品名	質量(kg)
梁枠4スパンL	73.3
梁枠4スパンS	36.5
梁枠3スパン	21.9
梁枠2スパン	17.5

アルバトロス

拡幅狭幅兼用ブラケット 8.1kg	強化方杖 1.5kg
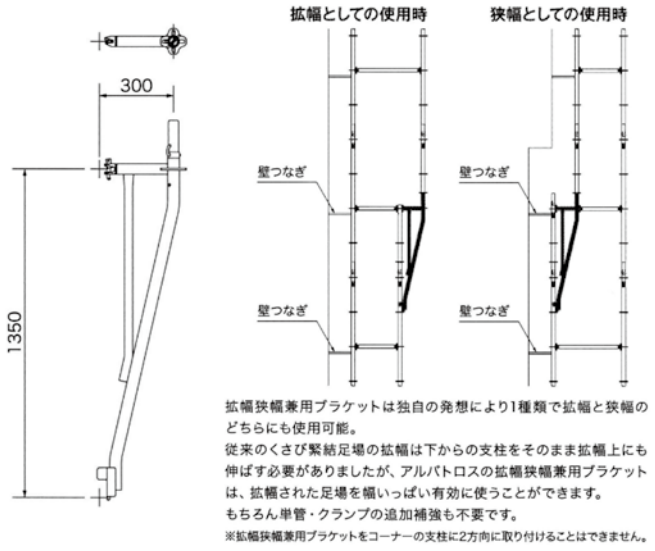 拡幅狭幅兼用ブラケットは独自の発想により1種類で拡幅と狭幅のどちらにも使用可能。 従来のくさび緊結足場の拡幅は下からの支柱をそのまま拡幅上にも伸ばす必要がありましたが、アルバトロスの拡幅狭幅兼用ブラケットは、拡幅された足場を幅いっぱい有効に使うことができます。 もちろん単管・クランプの追加補強も不要です。 ※拡幅狭幅兼用ブラケットをコーナーの支柱に2方向に取り付けることはできません。	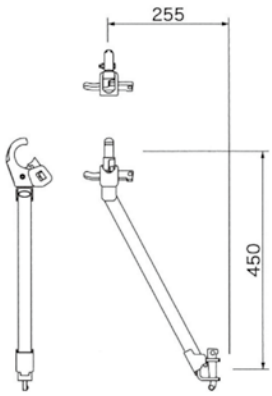

足場の組立

■足場基底部・1 層目

①敷板の設置
基礎の支持力が十分であることを確認します。

②ジャッキベースの配置
敷板に釘等で固定します。

③支柱の設置
最下層の支柱は根がらみプレートのある2700、1350、900を使用します。

④根がらみ（布材）の設置
布材を軽く打ち込み水平器でレベルを調節します。緊結部くさびが正しく打ち込まれている（緩みがない）ことを確認します。

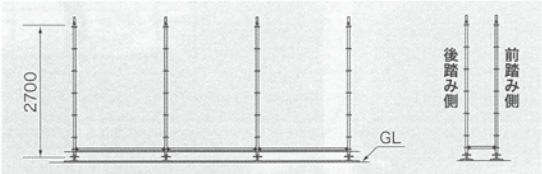

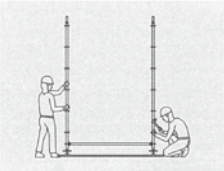

⑤足場の後踏み側の桁面に先行手摺を設置

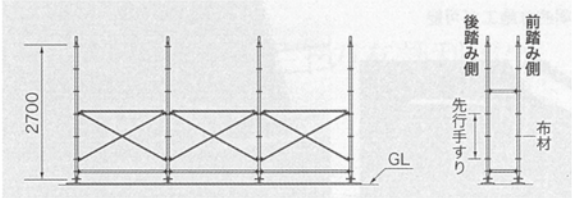

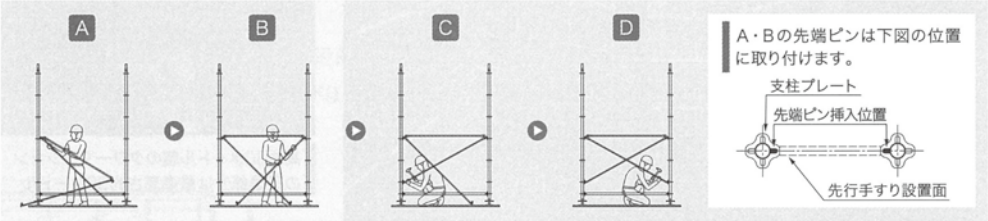

先行手すり取付方法　※先行手すりは作業者から見て左側が手前、右側が奥になるよう取り付けます。

① 先行手すりの斜材先端ピンを支柱フランジ穴に入れます。

② 手順①と反対側の斜材を持ち上げ、先端ピンを支柱フランジ穴に入れます。

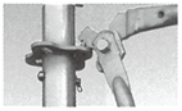

③ 筋かい部分の一方を支柱プレート部に取り付け、くさびをハンマーでたたいて緊結します。

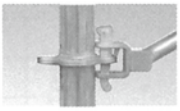

④ 手順③と反対側の斜材を支柱プレート部に取り付け、くさびをハンマーでたたいて緊結します。

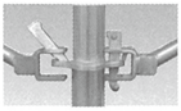

⑤ 緊結部くさびが正しく打ち込まれていることを確認します。

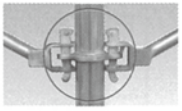

アルバトロス

⑥足場の後踏み側の桁面に2層目の先行手摺を設置
緊結部くさびが正しく打ち込まれている(緩みがない)ことを確認します。

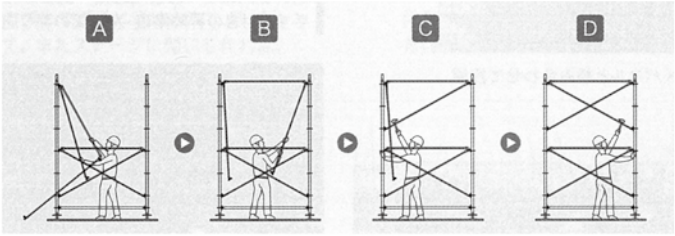

⑦床付き布枠の設置

■2層目

⑧2層目足場の前踏み側の桁面の布材設置
緊結部くさびが正しく打ち込まれている(緩みがない)ことを確認します。
2層目の組立が終了した時点で最初の壁つなぎを取り付けてください。　※壁つなぎについては風荷重の算定に従い適正に設置してください。

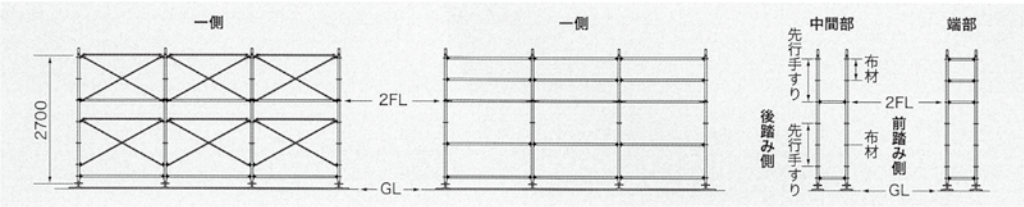

⑨3層目分の支柱設置
支柱は1800または3600を使用します。
抜け止めを正しくロックします。

⑩足場の外側面に3層目の先行手摺を設置

⑪3層目の床付き布枠の設置
緊結部くさびが正しく打ち込まれている(緩みがない)
ことを確認します。

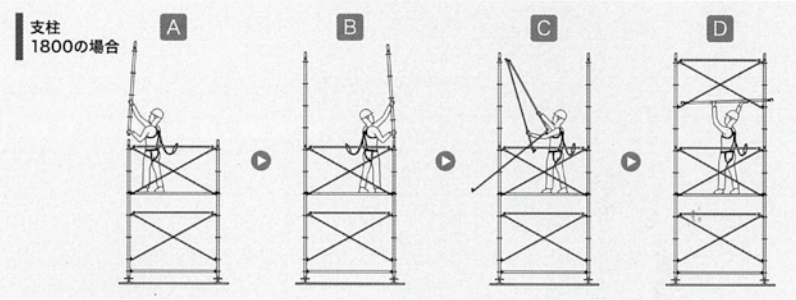

■3層目

⑫3層目以上の足場の組立は、作業手順⑧～⑪の繰り返しとなります。　・解体は作業手順を逆に行います。

外部足場の標準的な設置方法

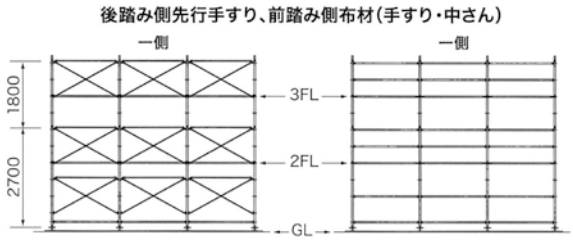

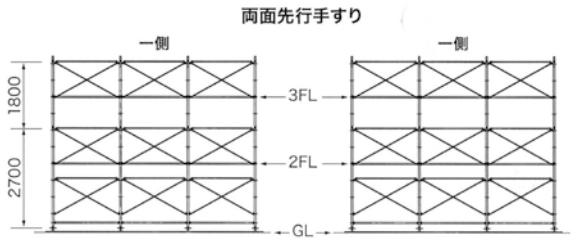

※後踏み側、または後踏み側・前踏み側の全層・全スパンに先行手すりを設置してください。

コーナー部・入り隅・出隅の割付参考例

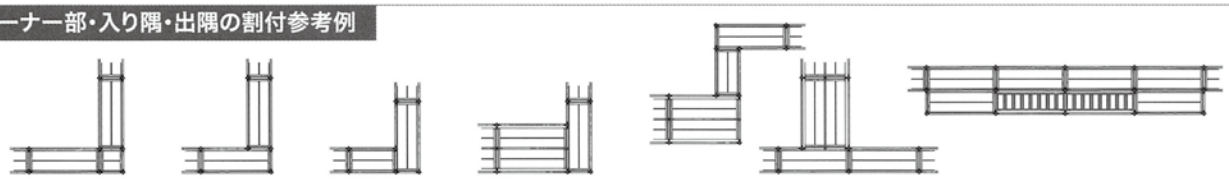

- 各システムの設置・使用方法に関しては各組立基準、使用基準を参照してください。
- 一般事項については仮設工業会「くさび緊結式足場の組み立て及び使用に関する技術基準」に従ってください。
- 足場板は支柱との距離が12cm未満になるように配置して固定してください。
- 風荷重については通常の足場と同様にご計算ください。
- 法規上は本製品はその他鋼管足場(単管足場)に分類されます。
- 計画・設計、強度計算、その他の技術的なお問い合わせは弊社各支店までお問い合わせください。

ベランダステップ

品名・型式	天板垂直高さ (mm)	最大使用荷重 (kgf)	本体自重 (kg)	手摺（両手摺）自重 (kg)	自重（両手摺含む） (kg)
ベランダステップ 固定型	1300	150	18.0	8.2	26.2
ベランダステップ 伸縮型	1378 ～ 1719	150	20.0	10.2	30.2

■固定型

■直接ベランダを乗り越える場合

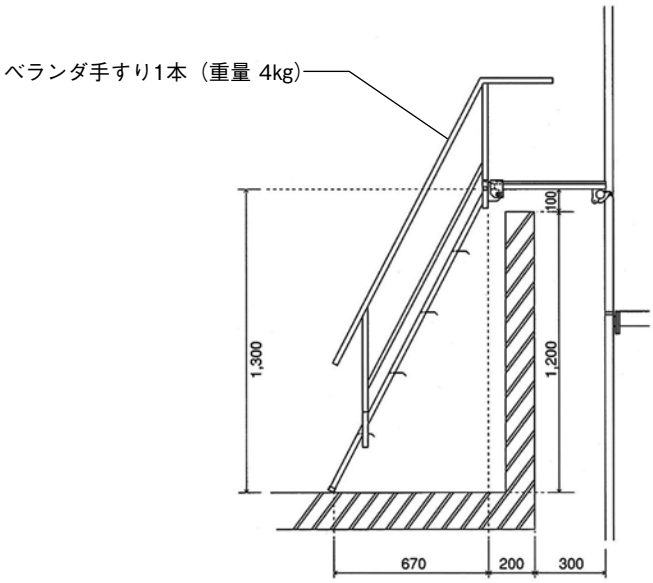

■ベランダへの通路を確保する場合

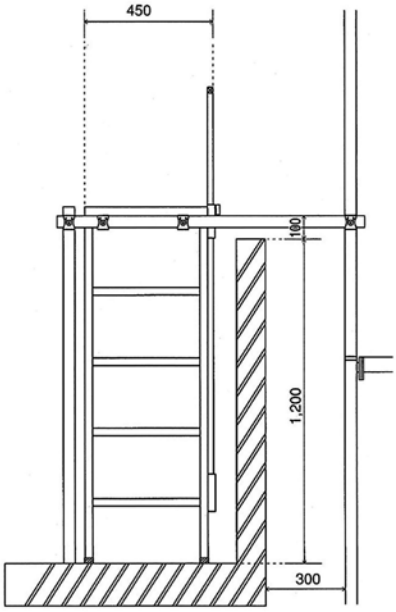

■伸縮型

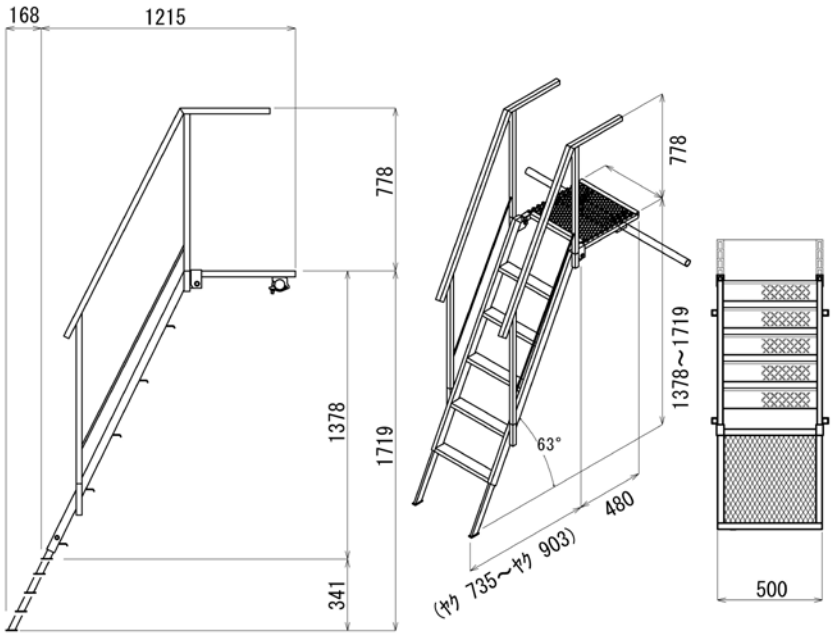

■使用例

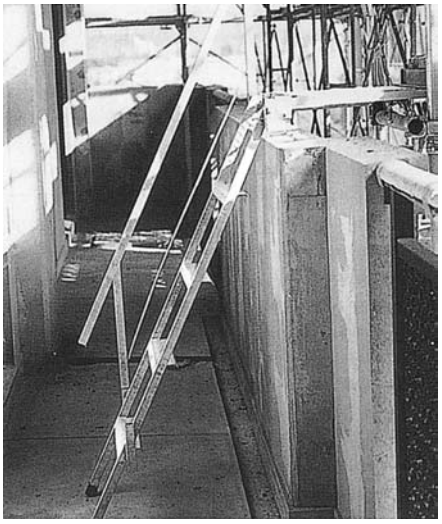

鋼製脚立、アルミ脚立、アルミ梯子

鋼 製 脚 立

6尺（重量18kg）

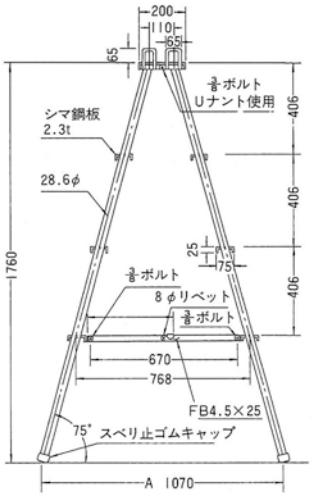

4尺（重量15kg）

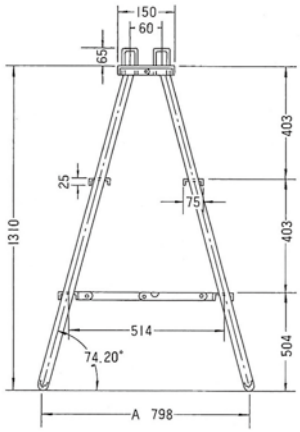

アルミ脚立（仮設工業会認定品）　ピカコーポレーション

天板部分

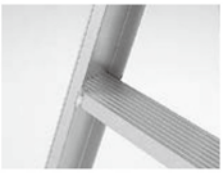
溶接構造

収納時の横ズレ防止
滑り止めキャップ

最大使用質量
160kg

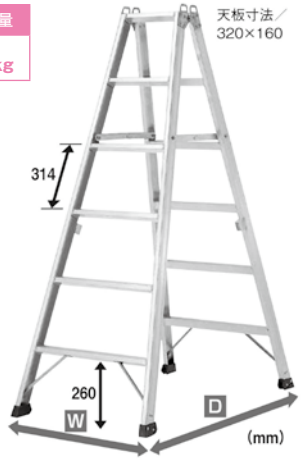

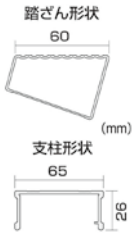

規格	天板高さ (m)	設置寸法(mm)		保管収納寸法(mm)			質量 (kg)
		昇降面(W)	奥行(D)	長さ	幅	奥行	
4 尺	1.2	598	899	1310	600	180	7.6
6 尺	1.8	730	1266	1940	730	180	11.6

アルミ梯子　1連梯子　ピカコーポレーション

規格		全長 (m)	重量 (kg)
1 連梯子	2m	2.05	5.6
	3m	3.07	7.2
	4m	4.09	9.0
	5m	5.11	11.1

ボルト・ナット構造
ボルトとナットを用いた接合方法で、支柱・踏ざんが交換できる構造です

滑り止め端具ユニット部分

最大使用質量
150kg

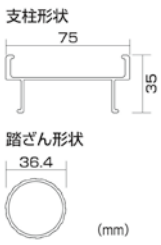

2mはこちらの規格になります

アルフロジョイント構造

滑り止め端具ユニット部分

最大使用質量
150kg

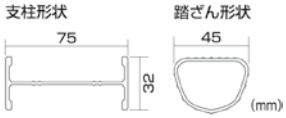

3・4・5mはこちらの規格になります

再リース

アルミ脚立、アルミ梯子

アルミ脚立（仮設工業会認定品）　ナカオ

■特徴
- ●強さ・安全性・保管性に優れています。
- ●滑り止めモールにより脚立使用時に多い滑りや踏み外しを軽減出来ます。

最大使用荷重　160kgf（1600N）

名　称	型　式	脚長 (m)	天板高 (m)	重量 (kg)	設置寸法（mm） 幅	奥行	備 考
専用脚立	4尺	1.26	1.2	7.8	560	922	
	6尺	1.89	1.8	10.9	670	1300	
	7尺	2.20	2.1	14.0	726	1490	
	9尺	2.83	2.7	17.2	836	1868	

専用脚立7尺、9尺は仮設工業会認定品ではありません。

アルミ梯子　1連梯子 / 2連梯子　ナカオ

■特徴
- ●厳しい環境下でも耐えるタフな梯子です。
- ●Cチャンネルデザインの支柱を使用し、輸送時の結束に強い構造なので使用時のみならず搬送にも強く頑丈です。

最大使用荷重　130kgf（1300N）

名　称	型　式	全長 (m)	縮長 (m)	踏面 (mm)	重量 (kg)	備 考
1連梯子	2m	2.05	----	30	5.0	
	3m	3.05	----		7.0	
	4m	4.06	----		9.0	
	5m	5.06	----		11.0	
	6m	6.07	----		13.0	
2連梯子	6m	6.42	3.81	30	17.8	
	7m	7.09	4.13		19.4	
	8m	7.76	4.48		21.0	
	10m	10.68	5.92		31.2	

勇馬

（社）仮設工業会認定品

品名・型式	天板垂直高さ (mm)	天板寸法 幅x長さ (mm)	設置寸法 幅 (mm)	設置寸法 長さ (mm)	収納寸法 幅x長さx高さ (mm)	手掛り棒	最大使用荷重 (kgf)	自重 (Kg)
勇馬11号	724⇔1084	500x1545	709⇔802	2139⇔2366	709x1693x170	無し	150	16.2
勇馬14号	1057⇔1417	500x1545	795⇔883	2349⇔2576	795x1706x243	4本（スライド式）		21.4
勇馬18号	1390⇔1750	500x1545	881⇔973	2559⇔2786	881x1706x268	4本（スライド式）		23.3

安全性と軽量化を追求した次世代の可搬式作業台です

かさばらない手摺を採用（オプション）↓

手掛かり棒　狭い場所でもセット可能のスライド式↑

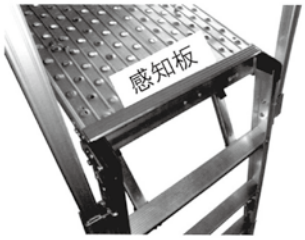

↑感知板：標準装備

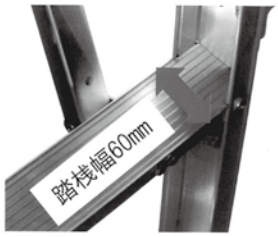

↑踏桟幅　業界最大の 60mm

☆オプション品

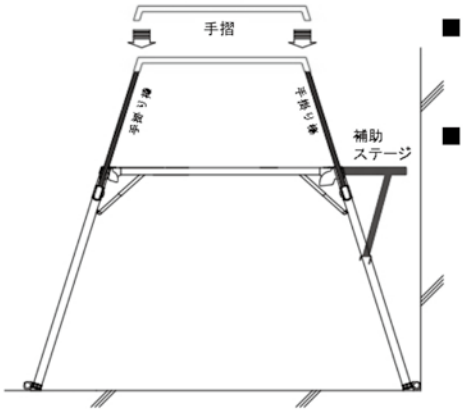

■勇馬手摺　1.3kg/1 本
手掛り棒にワンタッチ装着

■勇馬補助ステージ　0.53kg/1 台
壁際の作業に便利！

最大使用荷重　100kgf

勇馬 14 号
勇馬 18 号に装着可能

■寸法図

勇馬11号

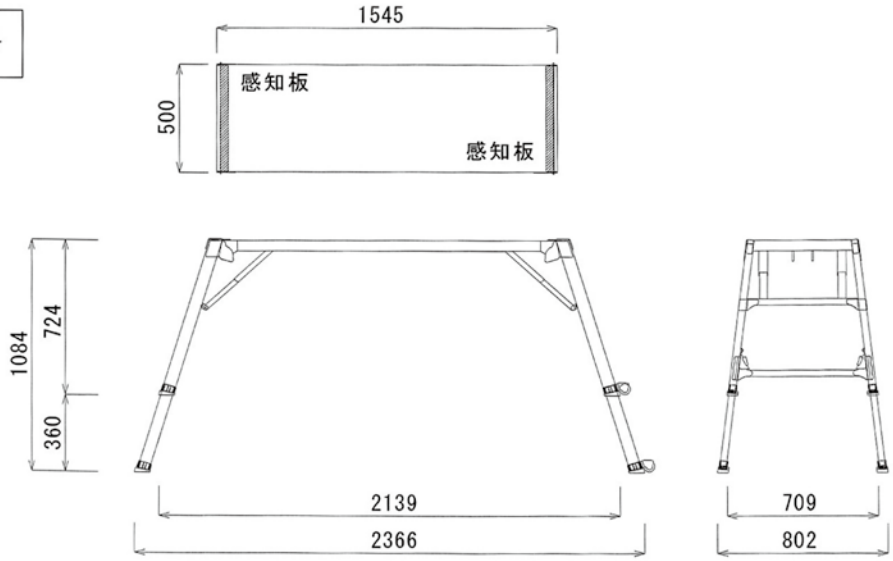

手掛り棒無し
手すり装着不可

勇馬

■寸法図

勇馬14号

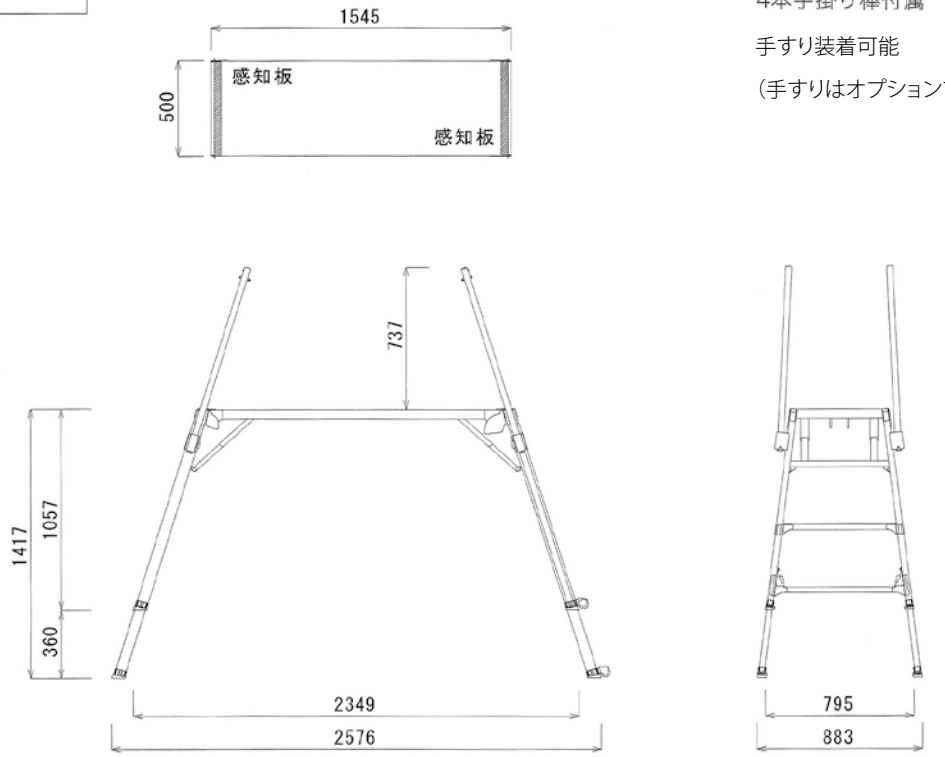

4本手掛り棒付属

手すり装着可能

（手すりはオプションです）

勇馬18号

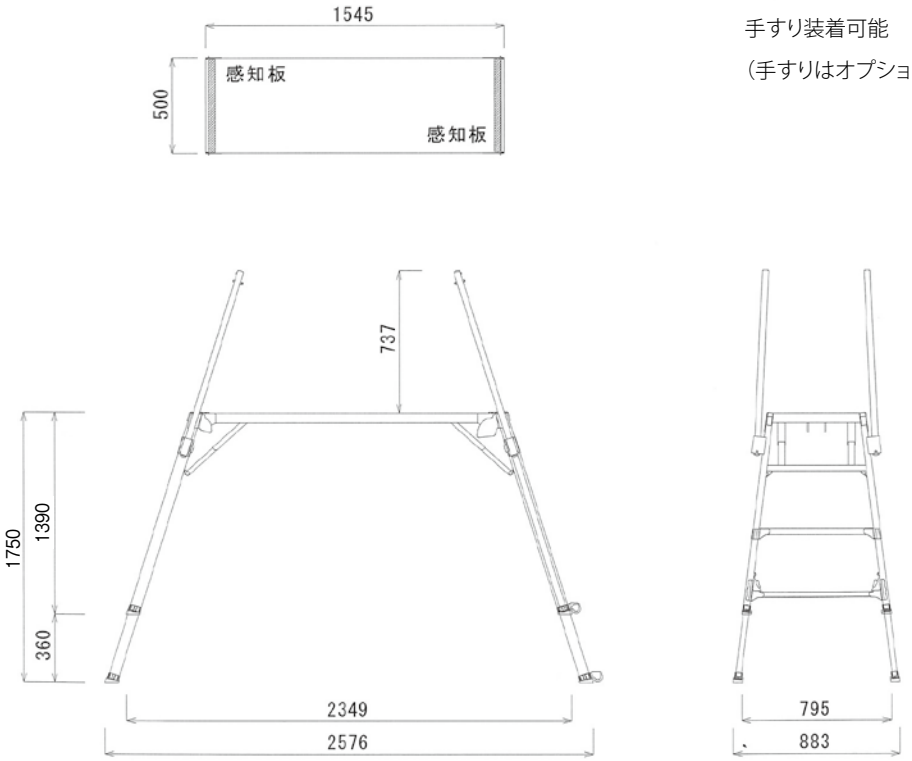

4本手掛り棒付属

手すり装着可能

（手すりはオプションです）

勇馬ブリッジ

連結ブリッジ

※寸法は概算です

勇馬兼用ブリッジ (500×1595　8.5kg/枚)

■ブリッジ連結例 ステージ仕様

★勇馬兼用ブリッジは勇馬11号、勇馬14号、勇馬18号に装着可能です。

■ブリッジ連結例 縦ブリッジ仕様

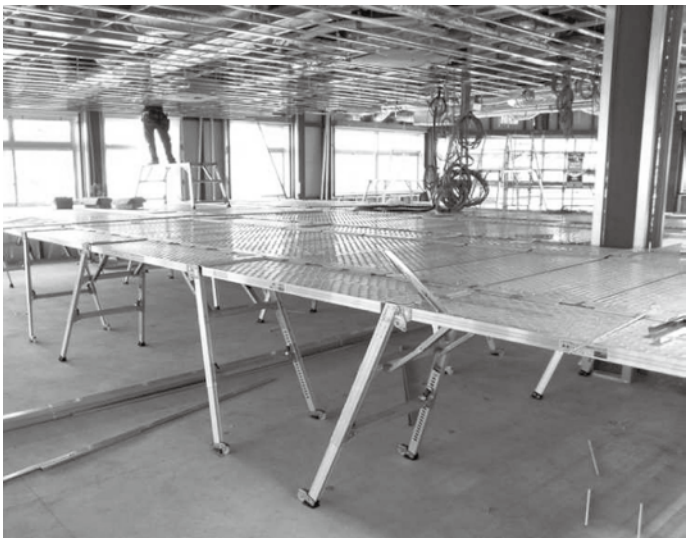

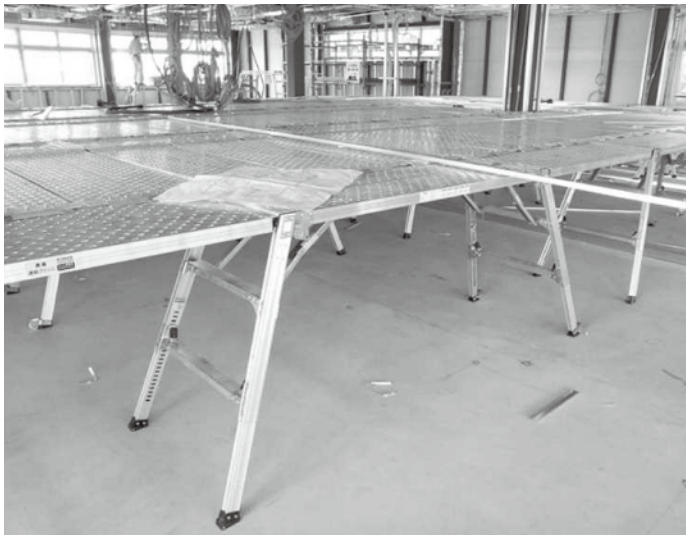

⚠ご使用上の注意

■最大使用荷重を守ってご使用下さい。
■滑りやすい所や軟弱な地盤の上では使用しないで下さい。
■作業中は各部のストッパーを操作しないで下さい。
■天板の上で脚立・梯子・作業台等を使用しないで下さい。
■ご使用の際、伸縮足のノブが確実にロックされている事を確認して下さい。
■ご使用の際、開き止めストッパーが確実にロック(一直線)されている事を確認して下さい。
■手掛り棒、セーフティーガード(手摺)に過大な力をかけたり、安全帯等をかけないで下さい。転倒、転落の恐れがあります。
■天板が水平な状態でご使用下さい。
■踏桟上は危険なので作業を行わないで下さい。

再リース

マキシムベース

CSG18TCF

感知装置（本体桁面用）《固定型》

品　番	樹脂キャップ色
CSGB16	黒

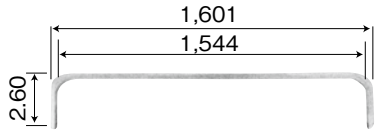

手掛り枠　CSGR151

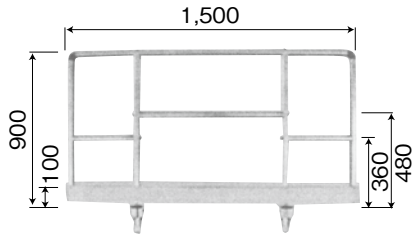

延長天板　CSGT15

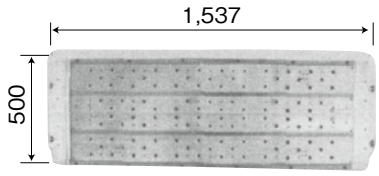

品　番	天板有効寸法(mm)		作業床高さ(mm)	ピッチ(mm)	設置寸法(mm)		収納寸法(mm)			プレス(本)	手掛り棒(本)	質量(kg)	許容荷重(kN)
	W	D			W	D	W	D	H				
CSG18TCF	1,540	500	1,355~1,755	50	2,453~2,683	826~914	1,610	830	201	4	4	26.2	1.47
CSG15TCF	1,540	500	1,040~1,440	50	2,273~2,502	757~845	1,610	761	202	4	4	24.7	1.47
CSG10	1,540	500	725~1,125	50	2,092~2,321	689~776	1,634	749	153	4	無	18.7	1.47

優れた安定性

ブレス材を2段目の踏桟に装着し、安定性の向上を実現。

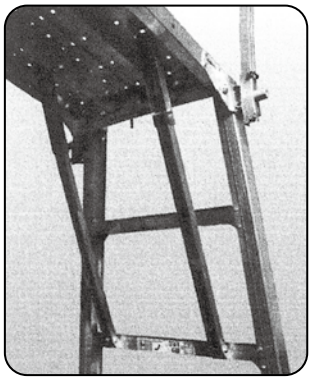

垂直に設置する手掛かり棒

手掛かり棒を床材に対し、垂直に設置することにより有効作業面積が拡大。

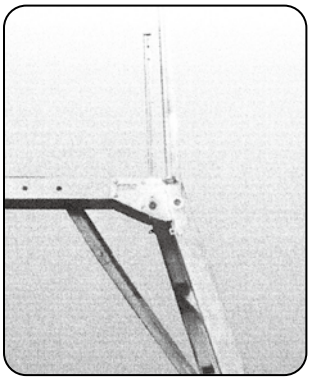

55mmの大型ステップ

55mm幅の大型ステップにより安全性が向上。
（CSR比：約38%アップ）

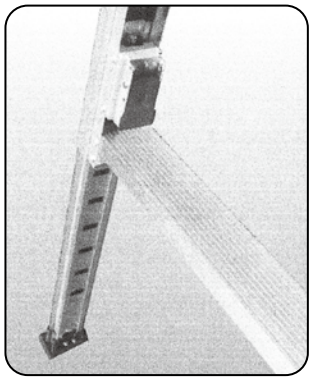

堅牢設計

ブラインドリベット接合部は高強度リベットを採用し締結力を向上。

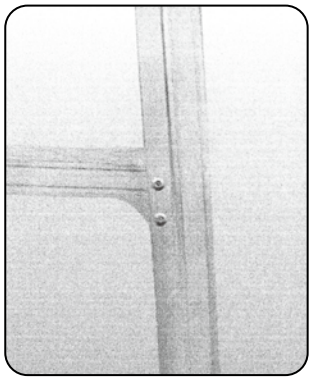

ラクラクダイ

ラクラクダイ（折りたたみステージ足場）アルミ製

品名・型式	垂直天板高さ（mm）	天板寸法（mm）	最大使用荷重（kgf）	自重（kg）
ラクラクダイ M	850 ～ 1250	1000 × 2000	150	60
ラクラクダイ L	1350 ～ 1950			65

アルミ製で軽量、扱いやすく、
連結ブリッジ併用で作業台のレンタルコストを軽減します。

M

床高さ

850～1250

伸縮

（100mmピッチ）

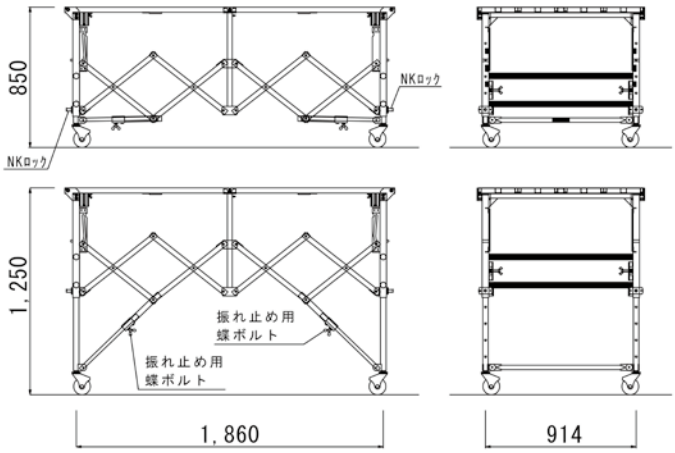

L

床高さ

1350～1950

伸縮

（100mmピッチ）

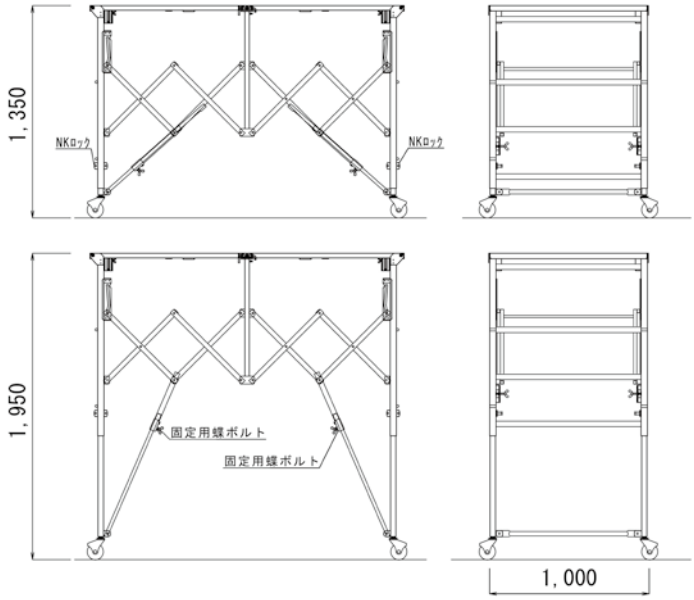

天板　（M･L共通）

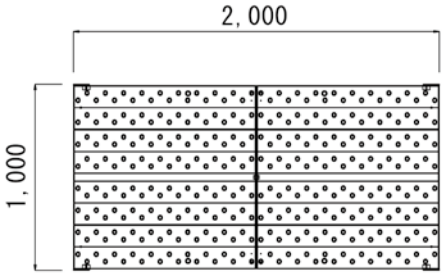

収納姿

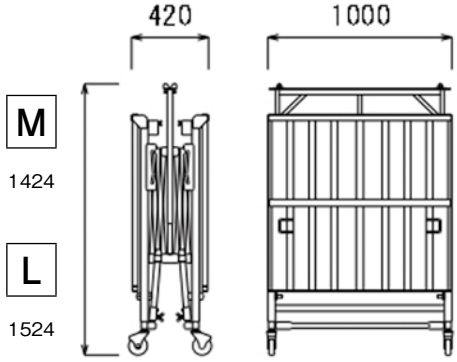

ラクラクダイ

■連結ブリッジ使用例（手摺及びブリッジは全てのラクラクダイに取付可能です）

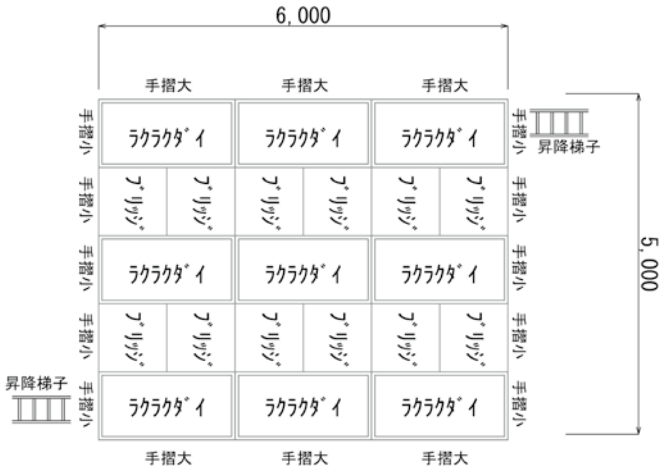

30㎡（6×5）
1基当たり

ラクラクダイ M	9
ブリッジ	12
手摺　大	6
手摺　小	10
昇降梯子	2

■オプション品

連結ブリッジ　12kg

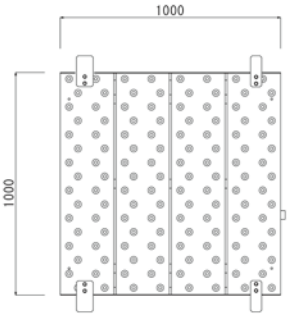

手摺大　7kg

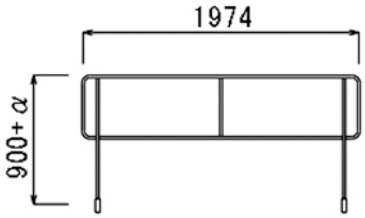

手摺小　5kg

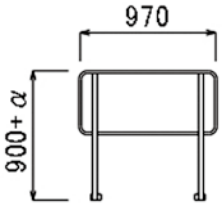

梯子 M　4.5kg

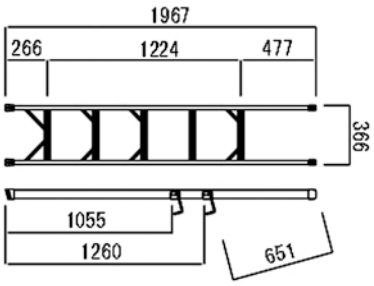

梯子 L　5kg

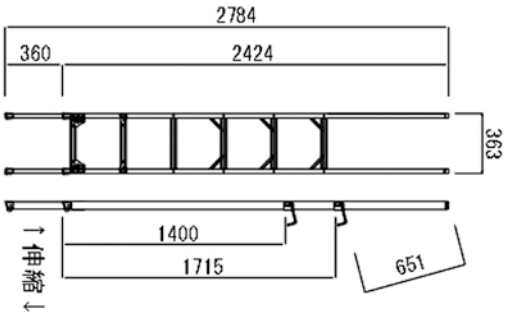

ご使用上の注意

■ご使用前には本体に付属している取扱説明書を読み、使用方法をご理解いただき、安全なご使用をお願い致します。
■最大使用荷重（150kgf）以内でご使用下さい。水平な場所以外では使用しないでください。
■各種固定用トグルピン、蝶ネジ、締め付けハンドル、ストッパー等は適正に緩め/締め付けを行って下さい。
■折り畳んで移動する際は、必ず結束バンドにて本体を固定し、移動中にラクラクダイが開かないようにして下さい。
■ラクラクダイM型を折り畳む際は、伸縮脚を最も伸ばした状態（作業床高さ1250/伸縮脚に赤色が見えている状態）で折り畳み、収納して下さい。これより低い高さで折り畳みますと、天板と地面が接触し、天板が損傷する恐れがあります。
■必ず本体の長辺（2mの辺）に2枚取り付けてご使用下さい。1枚単体での使用、短辺（1mの辺）に取り付けは禁止です。
■ブリッジ浮き上がり防止の為、本体蝶ネジを締め付け固定して下さい。

再リース

シフトステージ

■シフトステージ　LL 型ＳＤ

LL(SD)型仕様			単位:mm
使用時の寸法	W D H 2050×1300×1150~1950	本 体 重 量	100kg
広　　さ	2.67㎡	キ ャ ス タ ー	ストッパー付き　8個 ストッパー無し　2個
格納時の寸法	W D H 650×1300×1983	天　　板	エキスパンドメタル
高 さ 調 整	7段階 1150:1250:1350:1500 1650:1800:1950	セ ッ ト 解 体	20台　2人 10分
安 全 荷 重	150kg	施 工 高 さ	2800~4000 対応

●改良による仕様の変更があります。

※注意　安全ダンパーは現状の高さ(1150ミリ)
でのみ作動します。
高さ調整はそのあとでして下さい。

SD-SafetyDamper【安全ダンパー】
PL法にも配慮した建設工事用足場

■シフトステージ　L 型

L 型仕様			単位:mm
使用時の寸法	W D H 3000×1000×750~1050	本 体 重 量	74.5kg
広　　さ	3.0㎡	キ ャ ス タ ー	ストッパー付き　8個
格納時の寸法	W D H 520×1000×1980	天　　板	エキスパンドメタル
高 さ 調 整	3段階 750:900:1050	セ ッ ト 解 体	20台　2人 5分
安 全 荷 重	180kg	施 工 高 さ	2400~2800 対応

●改良による仕様の変更があります。

■シフトステージ　M型

M 型仕様			単位:mm
使用時の寸法	W D H 2000×1000×600~900	本 体 重 量	57.5kg
広　　さ	2.0㎡	キ ャ ス タ ー	ストッパー付き　8個
格納時の寸法	W D H 520×1000×1495	天　　板	エキスパンドメタル
高 さ 調 整	3段階 600:750:900	セ ッ ト 解 体	20台　2人 5分
安 全 荷 重	180kg	施 工 高 さ	2300~2700 対応

●改良による仕様の変更があります。

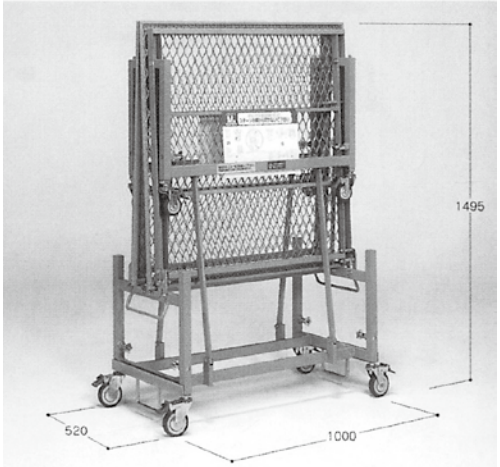

再リース

シフトステージ

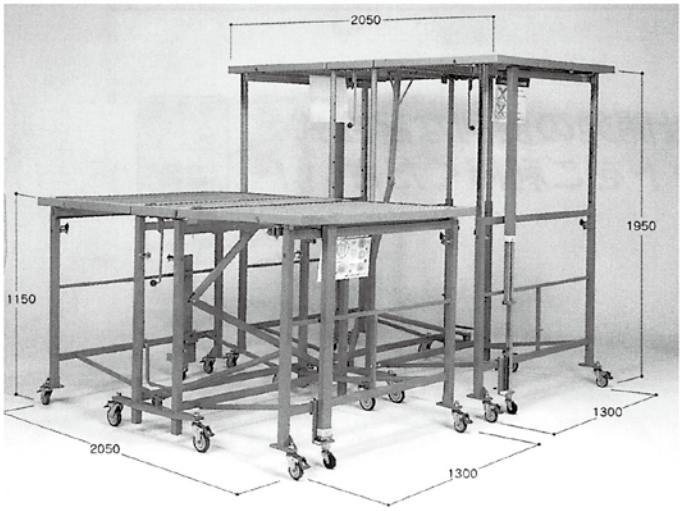

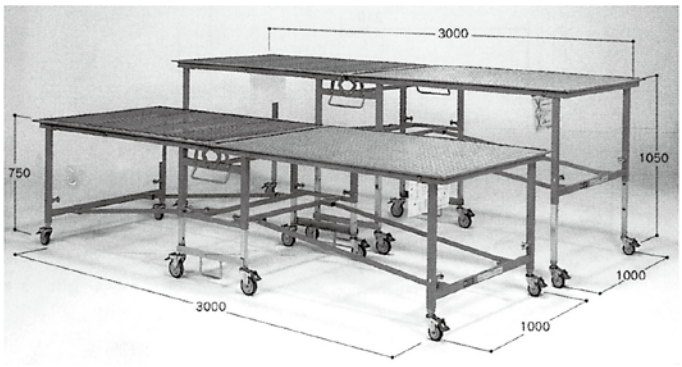

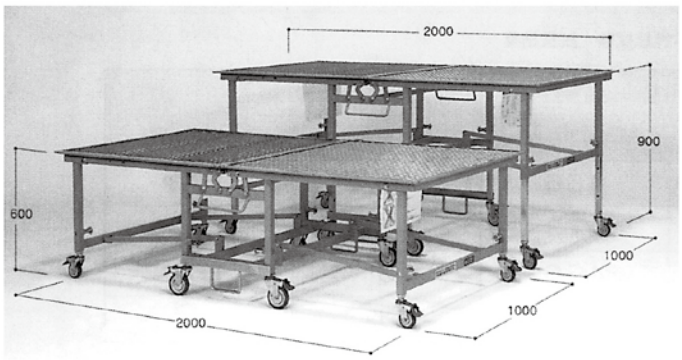

LL型専用（梯子/手摺）オプション
組立時工具不要

梯子
H-1700
W-300

手摺
大・H-1370
W-2070
小・H-1340
W-1210

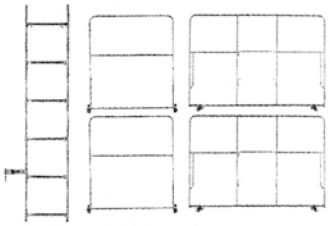

安全作業で能率アップ！

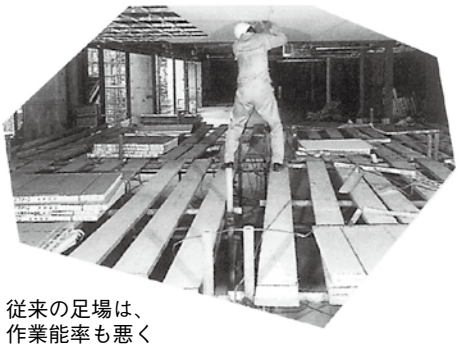

従来の足場は、
作業能率も悪く
不安定で危険な状態でした。

それを解消したのが・・・
シフトステージシリーズです!!

作業用踏台

作業用踏台

★トラック荷台への昇降に最適です。
★天板手摺に互換性がある為、昇降は正面・側面どちら側からも可能です。

品名	天板垂直 高さ (mm)	天板寸法 幅×奥行き (mm)	設置寸法 幅 (mm)	設置寸法 奥行き (mm)	収納寸法 幅×長さ×高さ (mm)	最大使用 荷重 (kgf)	自重（kg） 本　　体×１ 天板手摺×２ 階段手摺×２
作業用踏台	1200	500×500	600	1290	600×1781×198	120	27.1

正面からの乗込み

正面から

側面からの乗込み

側面から

■寸法図

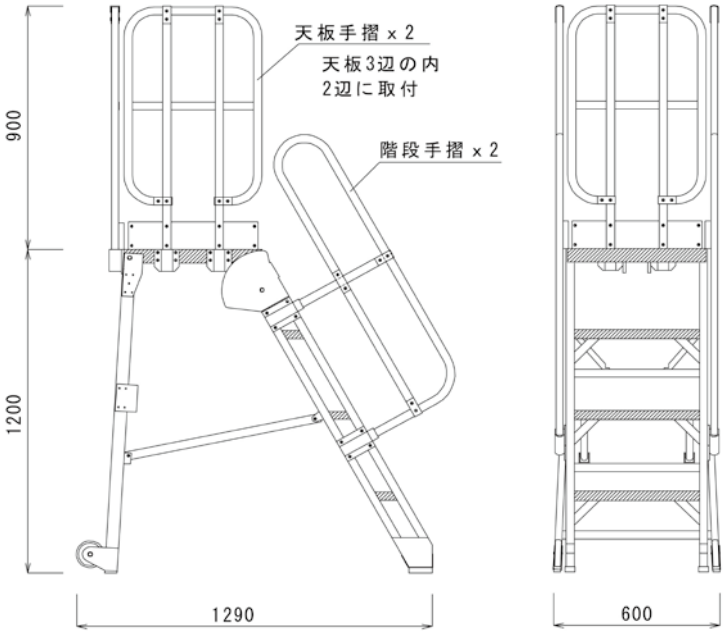

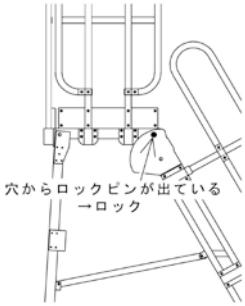

本体の写真

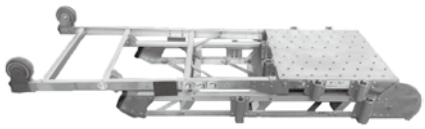

折り畳み式なので
使用しない時はコンパクトに
収納できます

ご使用上の注意点

■最大使用荷重を守ってご使用下さい。
■設置後は、開き止めのロックが作動しているかどうか、確認して下さい。（ストッパーピンが穴から出ている事）
■天板が水平にならない場所への設置、作業台等の上での設置、折り畳んだままの使用は禁止です。
■手摺に安全帯等の命綱をかけないで下さい。
■作業台を台車の代わりに使用しないで下さい。破損の原因となります。
■開閉時に可動部や回転部で手を挟まないよう注意して下さい。
■使用前に各ロック装置・ストッパー・ピンが正常に作動している事を確認して下さい。

法面昇降

再リース

法面２号

作業性と安全性を考慮した多用途アルミタラップ

仕様・寸法図

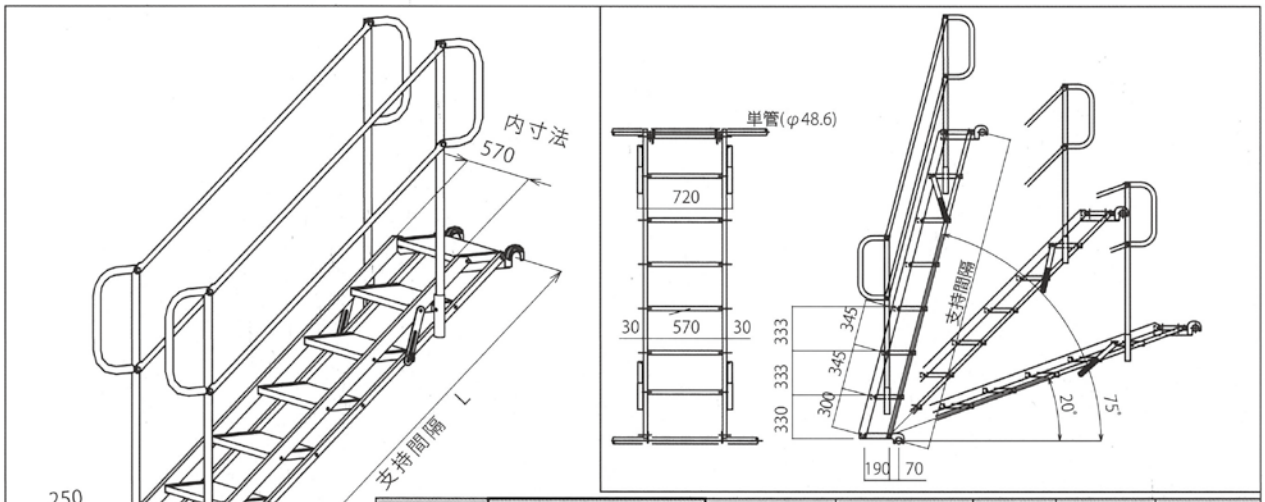

Type	支持間隔L(mm)	本体自重	手摺自重	踏み板	許容荷重	取付角度
1.2mタイプ	1380mm	15.0kg	3.6kg/片側	4段	250kg	20°～75°
2.0mタイプ	2415mm	22.5kg	4.5kg/片側	7段		
3.0mタイプ	3105mm	28.5kg	5.0kg/片側	9段		

オプション手摺

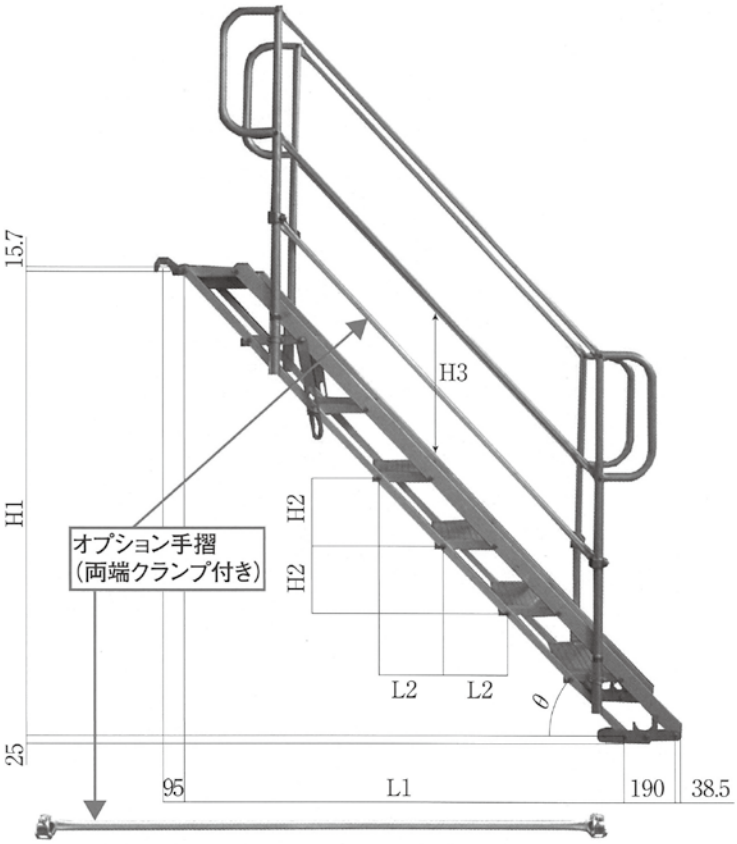

※H3.垂直方向のスキマが500mmを超える時は
オプション手摺での対策が必要となります。

各使用角度に於ける寸法表

NO.	θ	型式	H1	L1	H2	L2	H3
1	20°	N-12	470	1250	121	323	651
		N-20	834	2219			
		N-30	1077	2864			
2	28°	N-12	631	1176	163	304	632
		N-20	1121	2088			
		N-30	1447	2696			
3	35°	N-12	763	1096	197	283	612
		N-20	1354	1945			
		N-30	1748	2512			
4	41°	N-12	876	1008	226	260	589
		N-20	1555	1789			
		N-30	2007	2310			
5	47°	N-12	975	912	252	236	562
		N-20	1730	1620			
		N-30	2234	2091			
6	53°	N-12	1062	810	274	209	528
		N-20	1885	1437			
		N-30	2433	1856			
7	58°	N-12	1137	700	294	181	483
		N-20	2019	1242			
		N-30	2606	1603			
8	64°	N-12	1201	582	311	150	419
		N-20	2133	1033			
		N-30	2754	1334			
9	70°	N-12	1254	457	324	118	317
		N-20	2227	812			
		N-30	2875	1048			
10	75°	N-12	1295	325	333	84	129
		N-20	2299	577			
		N-30	2968	745			

下部フック

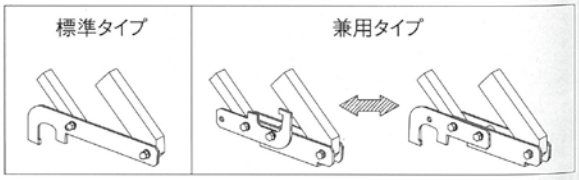

再リース

クリフステアー

法面での安全な昇降を確保。
設置・連結も簡単、現場の施工時間を大幅に短縮。

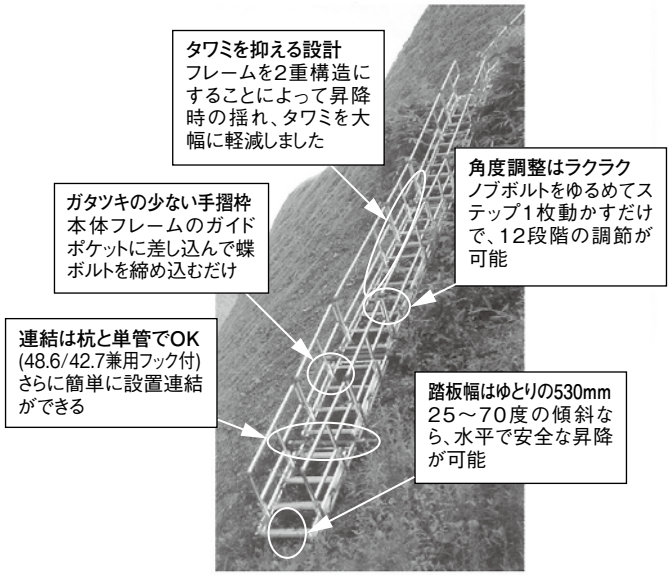

■ アルミ合金製による軽量設計により、法面での設置・解体作業の負担が軽減。

■ 使用角度はステップを1枚動かすだけで、12段階で傾斜が調節可能。

■ 踏板幅はゆとりの530mm。25～70°までの法面なら、常に踏板は水平で安全な昇降ができます。

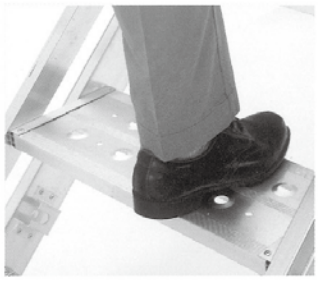

■ オプション
法面サポート

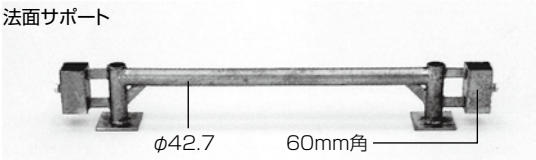

さらに簡単に設置・連結ができます。

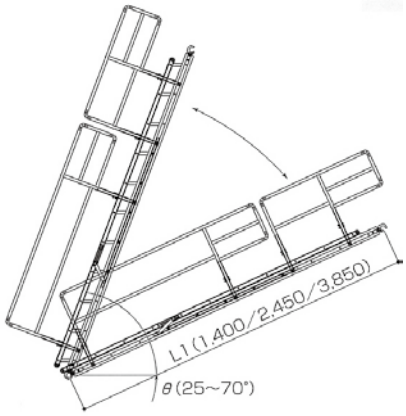

●左の図は、クリフステアー11Sに手摺枠Lと手摺枠Sを付けたものです。全長L1は3,850mm、2,450mm、1,400mmの3タイプです

●これらの長さが異なる3タイプを杭と単管を使って組み合わせることによって、様々な長さの昇降に対応できます。

●右の図は、クリフステアー7Sの収納状態です。他の2タイプも同じように収納できます。

※労働安全衛生規則第10章　通路足場等
第552条　架設通路
• 垂直高さ8M以上の登さん橋には7M以内ごとに踊り場を設けること。

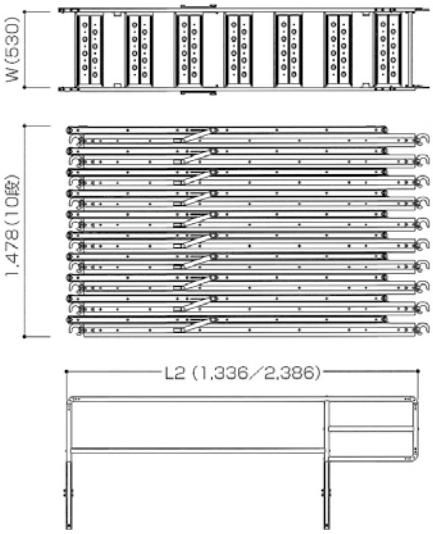

■仕様

品　　名	サイズ	長さ（L1/L2）(mm)	使用角度（Φ）	設置高さ (mm)	有効踏板寸法 W × D（mm）	許容荷重 (kN)	質量 (kg)	備考
クリフステアー 11S	38	3,850	25 ～ 70	1,627 ～ 3,599	530 × 210	2.45	31.4	両側に手摺枠 L+S（計 4 枚）
クリフステアー 7S	24	2,450		1,035 ～ 2,290			20.2	両側に手摺枠 L（計 2 枚）
クリフステアー 4S	14	1,400		592 ～ 1,309			13.5	両側に手摺枠 S（計 2 枚）
手摺枠 L	24	2,386	–	–	–		4.9	–
手摺枠 S	14	1,336	–	–	–		4.0	–

防炎メッシュ

防炎メッシュ

ボウエンメッシュ（グレー）						建築工事用シート
		UK333	＃８－K	UK777	1890Fu－E	WS－400E
重量（kg／㎡）		0.54	0.525	0.42	0.55	0.55
引張強力（kg／3cm）	タテ	200	220	185	200	100
	ヨコ	200	217	180	200	95
伸び（mm）	タテ	57	46	57	52	52
	ヨコ	60	47	60	51	60
タフネス（kg・mm）	タテ	11,400	10,120	10,545	10,400	5,200
	ヨコ	12,000	10,199	10,800	10,200	5,700
防炎性（JISA・8952）		適合	適合	適合	適合	適合
(財)日本防炎協会登録番号		CO－840026	CO－920006	CO－840016	CO－900004	CO－890021
(社)仮設工業会		認定品	認定品	認定品	認定品	－
風力係数＊		1.20	1.20	0.98	1.11	1.30
充実率		89.2	89.6	65.6	79.3	100

上記数値は測定の平均値であり保証値ではありません。

鋼管足場の各部に作用する風荷重(kg)は、下記の公式によって求めてください。

$$P=\frac{1}{16}(K\cdot E\cdot V)^2\cdot A\cdot C$$

P：風荷重（kg）
K：地上からの高さによる風速補正係数
E：近接高層建築物による影響係数
V：基準風速（m／sec）
A：作用面積（㎡）
C：メッシュの風力係数

風荷重の計算値と「壁つなぎ用金属」「クランプ」「単管ジョイント」「脚柱ジョイント」「建わく」「布わくのつかみ金具」等の許容耐力を比較し、使用可否を判定ください。
尚、詳しくは㈳仮設工業会発行の「風荷重に対する鋼管足場等の安全技術指針と解説」「強風時の足場に作用する風荷重及びその耐風設計について」を御参照ください。

※風力係数は、厚生労働省産業安全研究所主催第５回安全技術講演会資料より独立足場の場合を算出しました。

メッシュシートの取付け方法　１結束５枚組

正しい方法

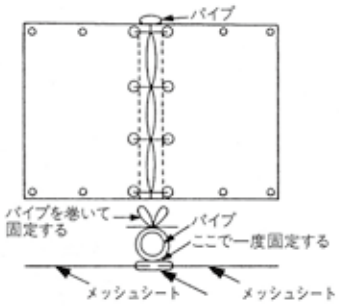

ＵＫ333（1㎜目）グレー	
サイズ 巾(㎜)×長さ(㎜)	重量(kg)
1800×5100	5.0
1500×5100	4.1
1200×5100	3.3
900×5100	2.5
600×5100	1.7
300×5100	1.0

※結束ヒモは売却（有料）とします。
（１束100本入）

シートクランプ（重量0.4kg）１袋50ヶ入

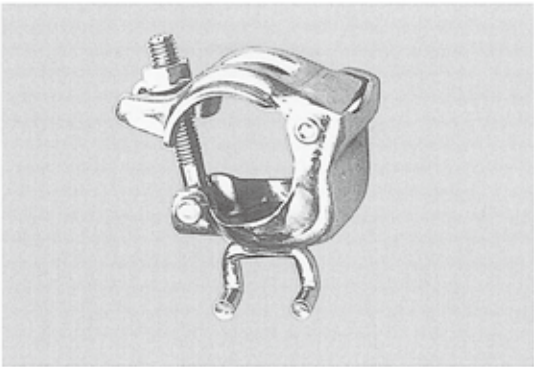

防音シート 防音パネル

防音シート（＃1000）

防音シート（＃1000）　1結束　2枚組

建築・土木・橋梁などの工事に伴う騒音が、周辺に迷惑にならないようにするための気配りが大切です。
防音シートは優れた遮音による防音効果を有しております。素材に最強力ポリエステル糸を使用し、製織後、特殊配合塩化ビニル樹脂にて防炎加工を施しています。また耐久性に加えて安全性も追求しました。

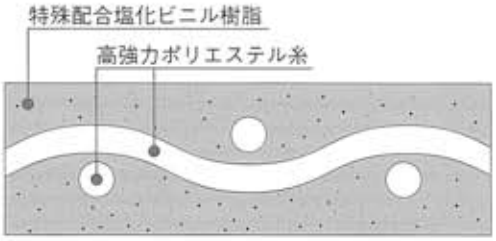

■性能

品　番	重　さ（kg／㎡）	厚　さ（mm）	引張強力 N/3cm (kgf/3cm)		伸　度　%		引裂強力 N (kgf)		防炎性
			タテ	ヨコ	タテ	ヨコ	タテ	ヨコ	
＃1000	1.6	1.0	1,568 (160)	1,470 (150)	22	30	392 (40)	441 (45)	(財)日本防炎協会 CO　860015

JIS A 8951 Ⅰ類　適合品

■仕様

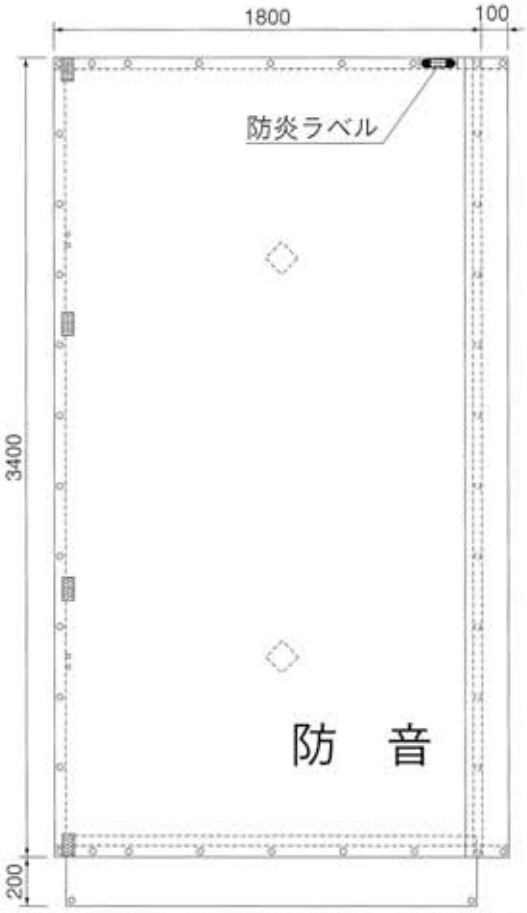

（枠組足場のメーターサイズ及びインチサイズ兼用）

■音響透過損失データ

試　験　体	＃1000	面密度	一般断面	1.2kg／㎡
資 料 寸 法	910mm× 1820mm		全体平均	5.0kg／㎡
総　　厚	1.0mm	残響室内気温		21.0℃
透過部面積	1.62㎡	残響室内相対湿度		77.0%

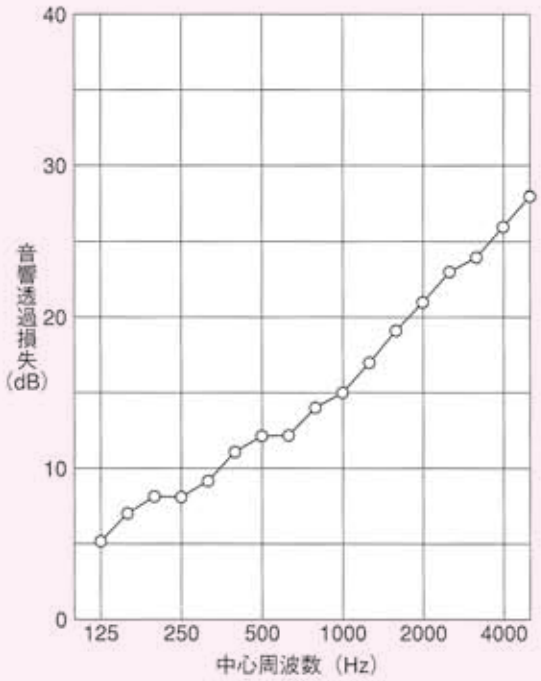

中心周波数（Hz）	音響透過損失（dB）
100	－
125	5
160	7
200	8
250	8
315	9
400	11
500	12
630	12
800	14
1000	15
1250	17
1600	19
2000	21
2500	23
3150	24
4000	26
5000	28

測定方法 JIS A 1416
財団法人　小林理学研究所　測定値による

規格	質量kg
1.8 × 3.4	9.80
1.5 × 3.4	8.16
1.2 × 3.4	6.52
0.9 × 3.4	4.89
0.6 × 3.4	3.26

防音シート（＃1000）

■管理・点検

■使用中での点検事項

防音シートの使用中は、次の項目により点検して必要に応じて、取り替え等の措置をしてください。

●使用期間が１ヶ月以上であるときには、緊結部の取り付け状態について、１ヶ月以内ごとに定期点検を行ってください。

●台風や強風（風速15m／sec.以上）が予想されるときは、防音シートを取り外すか片側を外し横にたぐり寄せ防音シートがはためかないように固定してください。

●防音シートの近傍で溶接作業が行われたときは、その作業の終了後すみやかに溶接火花、または、溶断片による生地等の損傷の有無について調べ、損傷のある時は、正常のものと取り替えまたは補修を行ってください。

●資材の搬出入等による必要のため、防音シートの一部を取り外した場合は、その必要がなくなったときは原状に復しているかどうかを点検してください。

●飛来落下物、工事中の機器等の衝突により、防音シート、支持材等が破損したものは、これの正常のものと取り替えまたは補修を行ってください。

■騒音レベルの参考例

●騒音に係る規制基準（例：大阪府生活環境の保全等に関する条例第84条）

		朝 午前６時から午前８時まで	昼間 午前８時から午後６時まで	夕 午後６時から午後９時まで	夜間 午後９時から翌日午前６時まで	備　考
第一種区域		45	50	45	40	第１・２種低層住居専用地域
第二種区域		50	55	50	45	第１・２種中高層住居専用地域 第１・２種住居地域、準住居地域 市街化調整区域など
第三種区域		60	65	60	55	近隣商業地域、商業地域 準工業地域など
第四種区域	既設の学校、保育所等の敷地の周囲50メートルの区域及び第二種区域の境界線から15メートル以内の区域	60	65	60	55	工業地域、工業専用地域などで学校・病院等の周辺など
	その他の区域	65	70	65	60	工業地域、工業専用地域など

※特定建設作業を伴う建設工事の規制基準：85デシベル　　（単位：デシベル）

●騒音の例

音源から10m	ミキサー車	ブルドーザー	コンプレッサー	さく岩機
	70～86	75～77	75～80	80～90

（単位：デシベル）

■補修事項

防音シートの補修については、次のように行ってください。

●付着した異物等は取り除いてください。

●汚れが著しいものはクリーニングしてください。

●溶接火花等による生地破損部は、その生地と同等以上の性能のある生地を用いて補修してください。

■保管事項

防音シートの保管方法は、次のように行ってください。

●乾燥した風通しのよい場所に保管してください。

●仕上がり寸法の異なるものを同一場所に保管するときは区分けしてください。

ご 注 意

●墜落防止の用途として使用しないでください。

●防音シートを焼却すると有毒ガスが発生しますので、焼却処分を行わないでください。
廃棄される際は次の方法で処理してください。
　●廃棄物処理法、都道府県条例等に従って処理してください。
　●許可を受けた産業廃棄物処理業者に処理を委託してください。

防音シート＃1000の測定値

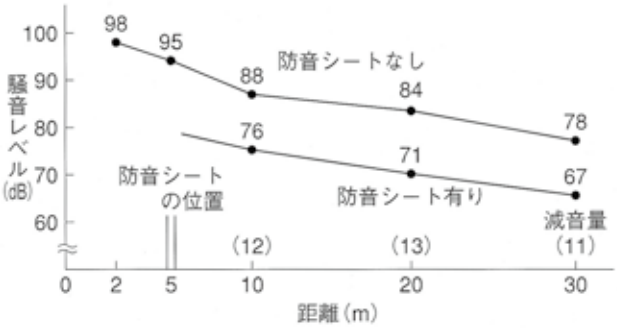

●音源：コンクリートブレーカー２台

●防音シートの位置：音源より５m離れ高さ10mとする

■防音設計の方法

現場の防音対策は間違っていませんか。防音シート＃1000の減音効果は12dB。次の例を参考にもう一度検討してください。

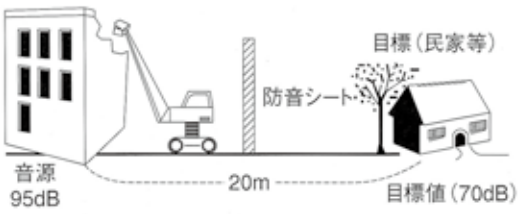

《計算法》

●距離減衰効果　20log20＝26dB
●防音シートの減音効果　12dB
小　計　38dB
95dB－38dB＝57dB＜70dB（目標値）
よって目標達成できる。

《点音源の距離減衰》

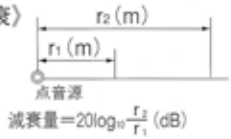

防音シート＃1000の減音効果は12dBとして計算してください。ただし、樹木等の遮蔽物があるときには、防音効果は高くなります。目標値に達しないときは防音シートの二重使用、防音壁の高さを増すこと等の音源上部の遮蔽を検討してください。なお、防音シートは音源近くに設置するほど効果的です。

■音の単位

(1) デシベル (dB)　音の強さを標準音のそれとの比較で示す数値。１KHzの平面進行波の音圧を０dBと定義する。

$$Y\ (\mathrm{dB}) = 20\log\left(\frac{\text{ある音の強さ}}{0\ \mathrm{dB}\text{の音の強さ}}\right)$$

dBには、dB(A)、dB(B)、dB(C)　３通りの測定値の求め方がある。上記の場合は最も一般的なdB(A)。数値はホンとほぼ同じ。音圧レベル10dBの上昇に対し音の大きさは人間の耳には２倍に感じる。

(2) ヘルツ (Hz)　１秒間のある音波の振動数。１ヘルツは１サイクル／秒と同じ。人間の可聴な周波数域は20～20,000Hz。同じ音圧レベルの場合は周波数が高いほどうるさく感じる。

採光防音シート

採光防音シート　KN-1100 採光

（財）日本防炎協会認定品　防炎性能試験番号：CT010007

《特長》

●**採光性**：透光率が52.5%あり採光性に優れています。明るい作業環境を演出し作業現場の安全性に寄与します。
●**遮音性**：500～1000Hzの周波数帯域で12～16dBの遮音効果があります。シート連結部に隙間ができない仕様で音漏れを防ぎます。
●**耐久性**：高強力ポリエステル繊維で製織した基布に特殊配合樹脂をラミネートしております。
●**防炎性**：防炎配合を施しており消防法に定められた基準に合格しております。
●**取り扱い**：シート１枚の重量が10kgと取り扱いが容易で折り畳んでの保管も可能です。

■用途

・建築工事現場　・解体工事現場
・工場内遮音材
・工場出入り口間仕切り

■材質

基布：ポリエステル100%
樹脂：ポリ塩化ビニル（PVC）

■規格

1.8m×3.4m

品　番	項目	規格	厚さ	質量	引張強さ		伸び率		引裂強さ	
					タテ	ヨコ	タテ	ヨコ	タテ	ヨコ
	単位	m × m	mm	kg / m²	N/3cm	N/3cm	%	%	N	N
KN-1100 採光		1.8 × 3.4	1.0	1.2	2000	2000	29	32	394	394
	試験方法	JIS L 1096			JIS L 1096 A法（ストリップ法）				JIS L 1096 C法（トラペゾイド法）	

※上記物性データはJISの定める測定法及び当社に基づいた測定値です。

■音響透過損失

中心周波数（Hz）	音響透過損失（dB）	
	KN-1000	KN-1100 採光
125	6	7.0
160	6	5.9
200	6	6.4
250	8	7.7
315	9	8.9
400	10	10.3
500	12	11.9
630	13	13.2
800	14	14.3
1,000	16	15.9
1,250	18	17.8
1,600	19	19.3
2,000	21	21.4
2,500	22	22.9
3,150	24	24.4
4,000	26	26.5

※東京都立産業技術研究所にて測定

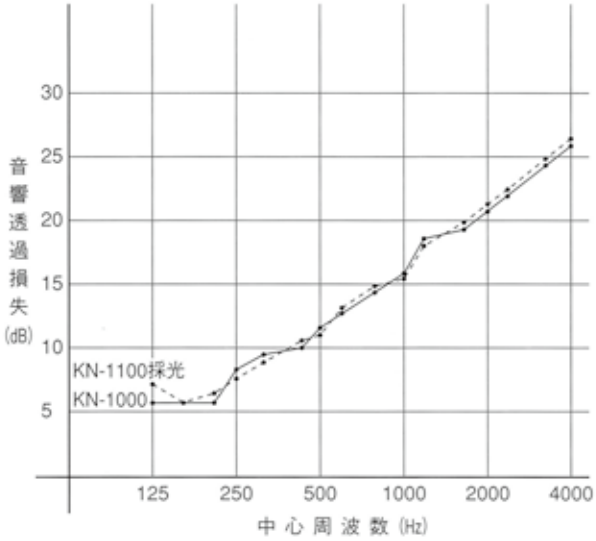

■シート規格寸法

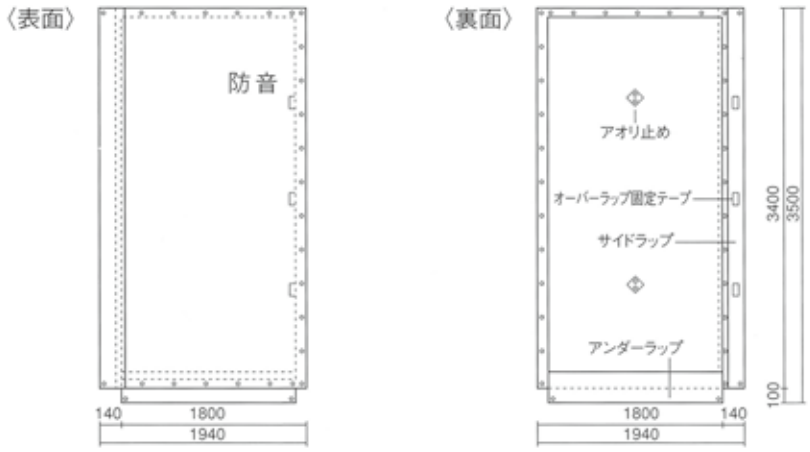

・規格 1.8m × 3.4m
・重量 10kg/枚

※規格寸法、構造は改良のために予告なく変更する事があります。

再リース

防音パネル

足場にも単管にも専用クランプによりワンタッチで取付けられ、現場作業をスピーディーかつ安全に行うことができます。1枚の重量は約10kgと画期的な軽量化を実現。搬入・搬出・取付けがとても簡単で、しかも密閉性に優れている為、保温、防音、防塵に効果を発揮します。

特長

凹凸のないフラットパネル

フラット性に優れたアルミ積層複合材をパネル面材として使用していますので凹凸が無く都市のビル外装材と同等の高級感を表現します。又、独自の表面意匠によりフレーム表面には接合部材が無く、より高級感を演出します。

軽量化パネルの実現

防音性能とパネル強度を従来品より高め、さらに構成素材の軽量化を図り軽量パネルを実現しました。メーターサイズ9.7kg、インチサイズ10.0kg。

防錆・防水・耐水性に優れています

使用金属類はアルミニウム製もしくはステンレス製ですのでサビの心配が無く又、吸水しない材料で構成されていますので水洗いも手軽に出来ます。雨水による重量アップも無く常に軽量パネルとしての特性を活かせます。

仮設工業会防災基準合格品

燃えにくい金属系部材で構成されていますので火災の拡大を阻止します。

社団法人仮設工業会
防音パネルの認定合格証

仕様

■ 全体図

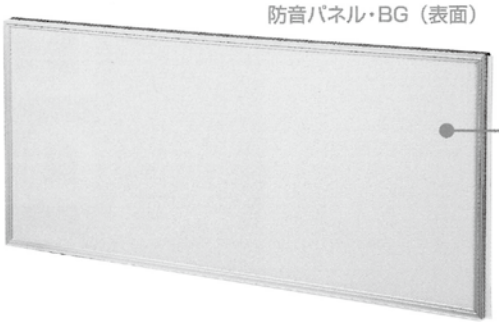

■ アルミ樹脂積層複合板の構成図

表面材には軽量、フラットネス、剛性、遮音性という優れた特長を持った、アルミ樹脂積層複合板「プラメタル」を使用しています。

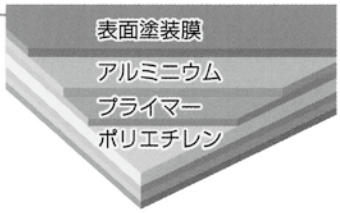

■ 防音パネル裏面

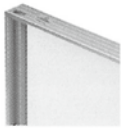

■ 防音パネル断面

概略図

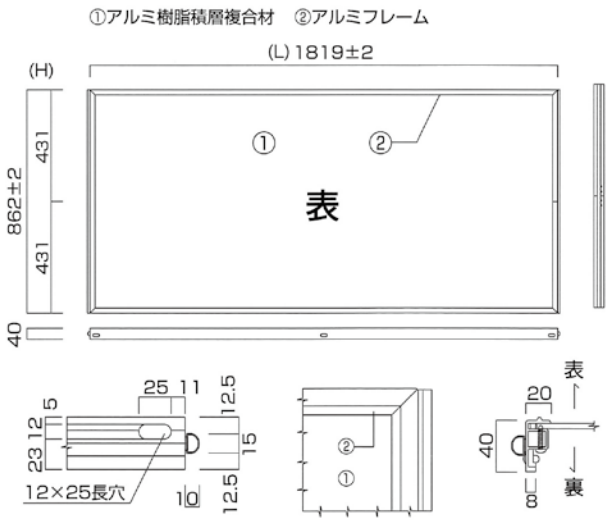

サイズ表

インチ	T(mm)	L(mm)	H(mm)	重量(kg)
18	40	1819	862	10.0
15	40	1514	862	8.5
12	40	1209	862	7.0
09	40	904	862	5.5
06	40	600	862	4.1
コーナー	40	—	862	1.5

メーター	T(mm)	L(mm)	H(mm)	重量(kg)
18	40	1790	850	9.7
15	40	1490	850	8.3
12	40	1190	850	6.8
09	40	890	850	5.4
06	40	590	850	4.0
コーナー	40	—	850	1.5

再リース

防音パネル

パネル取扱い説明

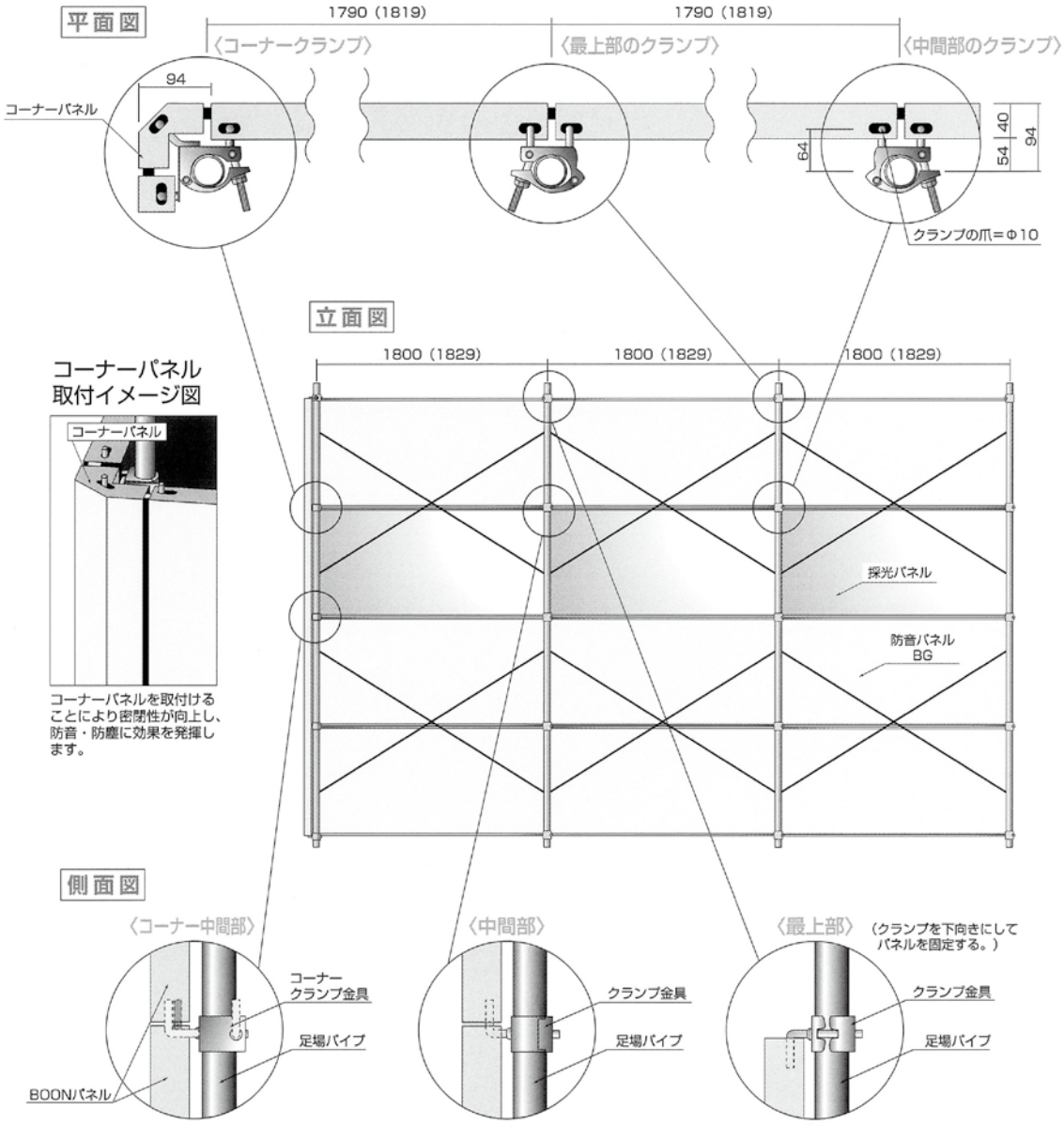

※サイズ表示は、メーターサイズです。（　）内はインチサイズです。単位はmm。（本図は、足場材による参考図です。専用クランプの使用で、単管にも取付けられます。）

付属部材

養生クランプ

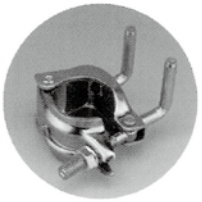

パネルのストレートジョイント部に使用し、爪を差し込むことでしっかり連結します。

養生コーナークランプ

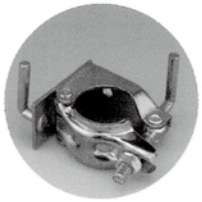

コーナーパネルを使用しない場合、パネルを90度に方向転換できます。

三ツ爪コーナークランプ

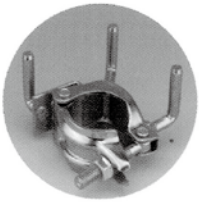

パネルとコーナーパネルを90度に連結し、コーナー部を密閉する場合に使用します。

軽量アルミ製コーナーパネル

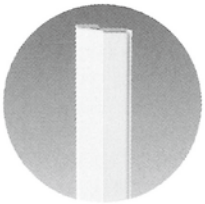

現場の死角をカバーします。

〈コーナーパネル仕様例〉

再リース

防音パネル

防音パネル施工順序

設置

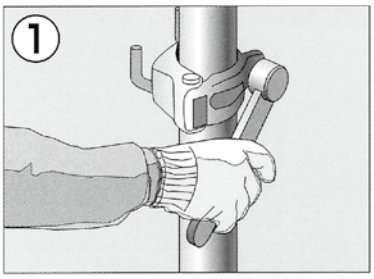

足場パイプにクランプ金具を取付ける。
※クランプのフックは上向き

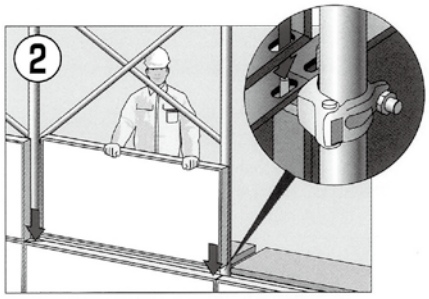

防音パネルを下から出ているクランクフックにクランプ孔を通す。

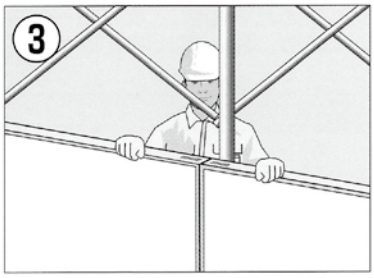

上のクランプ孔をピタッと合わせる。

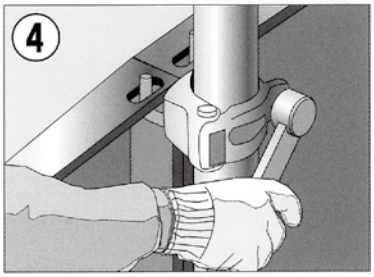

クランプ金具のネジをしっかりと締める。

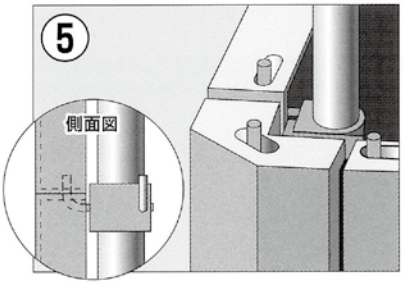

コーナーパネルを使用する時は、
コーナー専用クランプを使用する。

※コーナーパネル、コーナー専用クランプは認定基準が定められておりません。

最上段取付け

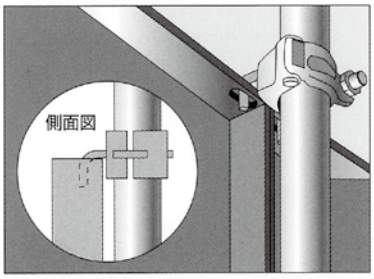

最上段はクランプのフックを下向きに取付ける。

解体

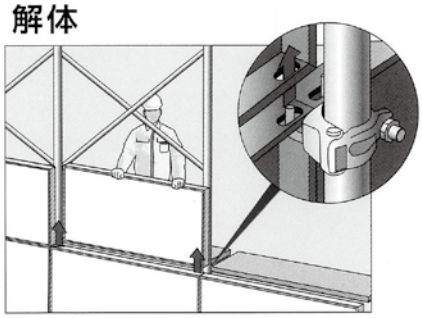

パネルをクランプから外す。

※メバリにテープ等を使用した場合は、テープ等を取り除いてからパネルを外す。

※隣接するパネルが、競り合いで浮いたり外れたりしない様、より安全の為にコーナーパネルの先行バラシや垂直ネットのご使用をお勧めします。

施工実績

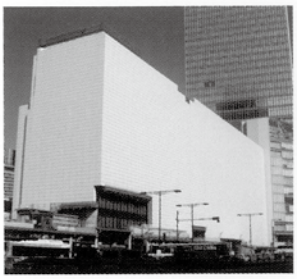

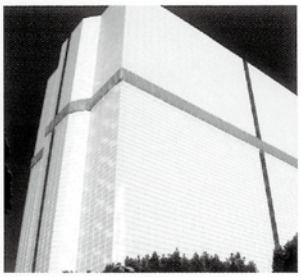

仮設工業会・防音パネルの使用基準

【取付方法】

1）防音パネル用のクランプの取付けは、3.4kN・cm以上4.4kN・cm以下の締付けトルクで行うものとする。

2）防音パネルの防音パネル用のクランプへの取付けは、取付部のかかりしろを大きくとるものとする。

3）最上段の防音パネルの上部は、防音パネル用のクランプのフックが下向きとなるように取り付けるものとする。

4）防音パネルは隣接するパネル間に隙間のないように取り付けるものとする。

5）防音パネルを取付けた枠組足場のつなぎの取付け間隔は、垂直方向3.6m以下、水平方向3.7m以下とする。

6）風速が14mを越える強風時においては、倒壊防止対策を施すものとする。

鉄骨用仮設材

スタンション、アルミ製親綱支柱、クランプ類

NRE 型（重量 7.1kg）

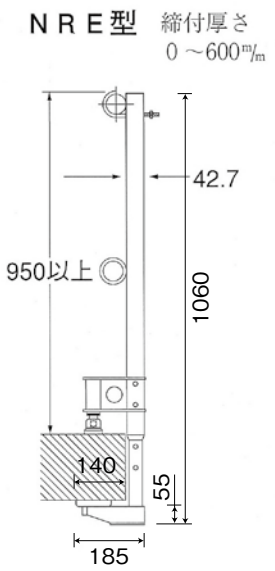

ネットクランプ（重量 0.83kg） 1袋20ヶ入

安全ネットつり用

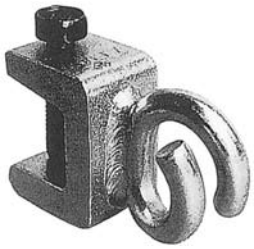

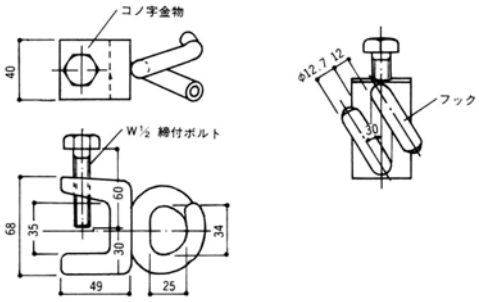

アルミ製親綱支柱（重量 6.4kg）

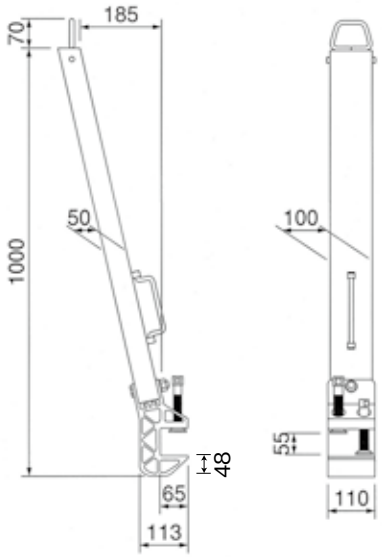

品　名	アルミ親綱支柱
型　式	平行型
自　重	6.4kg
挟み厚	50mm

兼用キャッチクランプ（鉄骨クランプ）（重量 1.12kg）1袋 15ヶ入

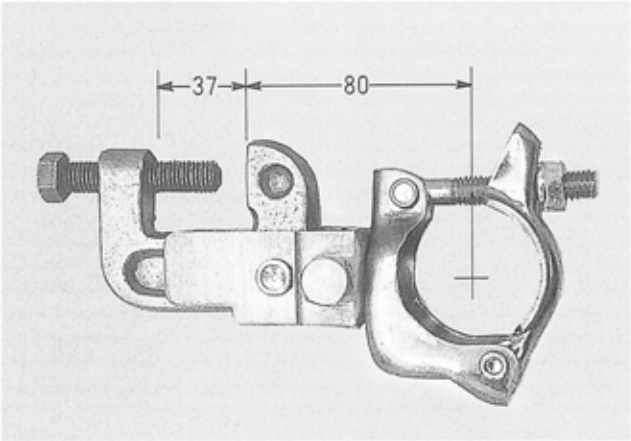

■注意

支柱の使用時の注意事項

- ●鉄骨挟み部の奥までH形鋼フランジを差し込み、締め付けボルトを十分に締め付けてください。［トルク:5.88kNcm（600kg fcm）以上］
- ●親綱がアルミ支柱の取り付けられた梁と必ず平行になるように使用してください。直角方向に張ることは絶対にしないでください。
- ●親綱支柱システムは、１スパン１人で使用し、２人以上での使用は絶対にしないでください。
- ●親綱に安全帯を取り付ける場合は、安全帯のロープを親綱にまわし掛けをしないでください。
- ●親綱支柱を鉄骨フランジに固定するときは、平行幅21mmのラチェットレンチまたはシノを使って締めてください。

次に該当する支柱は、使用しないでください。

1．使用中、落下衝撃を受けたもの。
2．著しい変形または腐食等の損傷のあるもの。
3．締め付けボルトに損傷または付着物のあるもの。

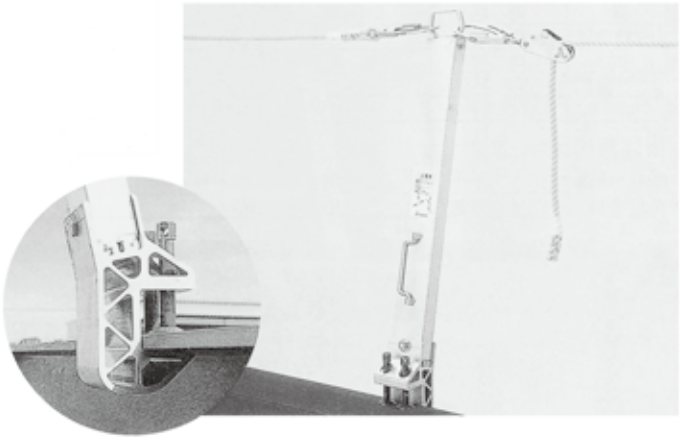

親綱緊張器付、安全ブロック

親綱緊張器付

■規格・寸法

品　　名	エストリオロープ（φ16㎜）				
長　　さ	6ｍ◎	8ｍ◎	10ｍ◎	15ｍ◎	20ｍ
テープ表示	白テープ	緑テープ	黄テープ	青テープ	赤テープ

◎印は建設組合保有品

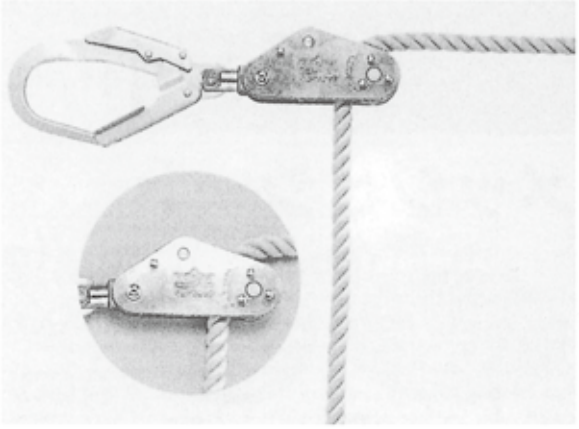

次に該当するエストリオロープは、使用しないでください。

1．ストランドの破断したもの。
2．著しい腐食または焼けこげ等の損傷のあるもの。
3．使用中、落下衝撃を受けたもの。
4．各ストランドの山が太さの10分の1以上摩耗したもの。
5．ペイント・油・薬品・汚れ等により硬化したもの。
6．キンクを生じたもの。
7．さつま編込部の緩み、または抜けたもの。

緊張器は、簡単な操作により水平親綱を強固に、かつ確実に緊張でき、緊張したのちは緩まない機能を備えるものとする。また、解体時には容易にロープの緊張を解除できる機能を備えていること。
緊張器は、引張試験機により、実際の使用状態と同様な状態で引張荷重を加え、次の条件を満足するものとする。合成繊維ロープの水平親綱に使用するものにあたっては、1250kgf以下で破断したり、ロープをくい切って破断させてはならない。

安全ブロック（再リース品）

■規格・寸法　　6m・12m・15m・20m・25m

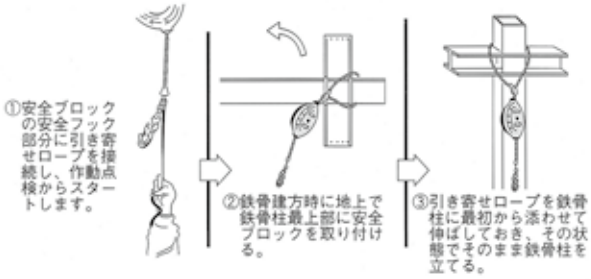

■仕　様

型　　式		LB-15	LB-12
寸　法A×B×C		240×284×107㎜	224×270×97㎜
ワイヤーロープ	種別	ＡＳ３（航空機用ステンレスワイヤ）	
	径	φ4.76	
	長さ	15m	12m
最大使用荷重		130kgf	
停止距離		30㎝以下	
重　　量		6.3kg	5.0kg

※外観並びに仕様は改良のため、予告なく変更することがあります。

■付属品

型　式	素　材	サイズ
吊り下げロープ	エストリオロープ	φ16×0.9m（フック・シンブル付）
カラビナ	鉄製０型安全環付	φ10×56×109
引き寄せロープ	エストリオロープ	φ5×15m·12m

詳しくは取扱説明書をよくお読みください

正しくお使いいただくために

■設置にあたって

1．本器は垂直作業専用としてご使用ください。
2．使用前に必ず本器が正常に作動するか点検してください。
3．本体は作業者よりも、上方の堅牢な構造物に設置してください。

■使用時のご注意

4．使用中ワイヤーロープに、たるみを生じた場合は、少し引き出してから巻き取ってください。たるんだままで使わないでください。
5．作業床高さ（階下からの高さ）の１／３以上、水平方向に移動しないでください。

■収納時は

6．繰り出したワイヤーロープは、ゆっくり収納してください。手を放して急に巻き取ると故障の原因になります。又、収納時に巻き取り残しがあるときは、再度引き出してから収納してください。

■管理について

7．本体を投げたり、引きずったり、ぶつけたりしないでください。
8．屋外に放置したり、悪条件下に長時間置かないでください。
9．分解しないでください。

■点検・定期検査

10．墜落やテストで本器が作動した場合は、必ずメーカーの点検を受けてから、ご使用ください。
11．使用、未使用にかかわらず、３年ごとに必ずメーカーの点検を受けてください。

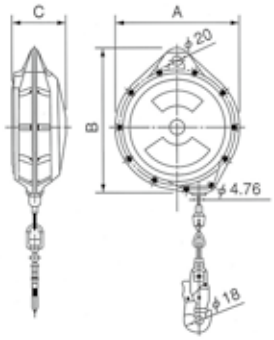

再リース

ネット他商品一覧表

大嘉産業株式会社

品名	規格	寸法識別色	重量(kg)
水平ネット(ダイカネット)目合 15㎜	0.5×6	赤	1.2
	1×6	ピンク	2.4
	2×6	グリーン	4.8
	3×6	青	7.2
	4×6	茶	9.6
	5×5	黒	10.0
	6×6	赤	14.4
	7×7	グリーン	19.6
	8×8	橙	25.6
	5×10	ピンク	20.0
	10×10	ピンク	40.0
水平ネット 目合 100㎜	3×6	青	4.5
	5×5	黒	6.3
	6×6	赤	9.0
	5×10	ピンク	12.5
垂直ネット ブルー 目合 15㎜	1×12	青	3.0
	4×12	黄	12.0
	5×10	緑	12.5
	6×12	赤	18.0
	6×6	灰	7.2
垂直ネット グレー 目合 15㎜	1×12	青	3.0
	4×12	黄	12.0
	4×14	桃	14.0
	6×12	赤	18.0
	7×7	黒	12.25
	7×14	白	24.5
グリーンネット(垂直養生ネット)目合 30㎜	3.6×10	黒	5.4
	5×10	白	7.5
	6×10	橙	9.0
	7×10	緑	10.5
親綱 16㎜	6m	青	1.5
	8m	黄	1.8
	10m	緑	2.2
	12m	白	2.4
	15m	赤	2.9
	20m	グレー	3.7
	25m	青	5.3
	30m	黒	5.4
DSロック(緊張器)			1.3
ディンプルポスト	傾斜付		8.7

品名	規格	寸法識別色	重量(kg)
安全ブロック(ベルト式)	6m		1.5
安全ブロック(ワイヤー式)	12m	赤	4.9
	15m	青	6.3
	20m	緑	11.0
	25m	橙	13.1
スライドチャック(ロリップ)			1.0
ネットクランプ			0.73
防炎メッシュシート(ハローネ)ブルー・グレー	1.8×5.1		4.1
	1.5×5.1		3.4
	1.2×5.1		2.7
	0.9×5.1		2.0
	0.6×5.1		1.3
養生シート(白シート)	1.8×5.1		3.6
	1.5×5.1		3.0
	1.2×5.1		2.4
	0.9×5.1		1.8
	0.6×5.1		1.2
防音シート グレー	1.8×3.4		9.8
	1.5×3.4		8.6
	1.2×3.4		7.1
	0.9×3.4		5.6
	0.6×3.4		4.1
(販売品)スパッタシート(不燃シート)A・B・C種	0.92×1.92		1.24
	1.92×1.92		2.58
	2.92×1.92		3.93
シートクランプ	2ピン		0.4
(販売品)結束糸(ネット用)	150本束	グレー・ブルー・シルバー	
(販売品)とじひも(シート用)	100本束	グレー・ブルー・ホワイト	

再リース

ネット他商品一覧表

キョーワ株式会社

品名	規格	寸法 識別色	重量 (kg)
水平ネット 目合　15㎜	0.5×6	橙と赤	2.6
	1×6	黒と赤	4.2
	2×6	黄と赤	6.7
	3×6	緑と赤と白	9.3
	4×7	緑と黒	13.0
	5×5	青と青	12.6
	6×6	赤と赤	15.0
	7×7	黒と黒	22.4
	7×10	黒と黄	31.5
	8×8	橙と橙	26.1
	5×10	青と黄	20.6
水平ネット 目合　100㎜	3×6	緑と赤と白	7.5
	5×5	青と青	10.1
	6×6	赤と赤	13.6
	5×10	青と黄	18.2
	10×10	青と黄	38.0
	8×8	橙と橙	22.1
垂直ネット グリーン 目合　15㎜	1×10	黄	2.4
	3.6×12	緑	8.8
	6×12	白	14.9
垂直ネット ブルー 目合　15㎜	1×10	黄	2.4
	6×6	赤	7.6
	3.6×12	緑	8.8
	6×12	白	14.9
垂直ネット シルバー 目合　15㎜	1×10	黄	2.8
	4×14	緑	12.0
	7×7	黒	10.5
	7×14	橙	20.7
親綱 (片フック)	6m	白	1.5
	8m	緑	1.8
	10m	黄	2.2
	12m	オレンジ	2.4
	15m	青	2.9
	20m	赤	3.7
	30m	黒	5.4
緊張器付親綱 (Fセット)	6m	白	2.8
	8m	緑	3.1
	10m	黄	3.4
	12m	橙	3.7
	15m	青	4.1
	20m	赤	5.0

品名	規格	寸法 識別色	重量 (kg)
緊張器			1.3
親綱支持用ベルト	4m		3.2
親綱支持用ベルト	3m		3.2
支持ベルト用緊張器			
支持ベルト用コーナー金具			
親綱支柱(鋼製)	直交・平行兼用		8.9
安全ブロック(ベルト式)	6m		2.2
安全ブロック (ワイヤー式)	12m		6.0
	15m		7.5
	20m		11.0
ロリップ			0.89
ネットクランプ			0.63
防炎メッシュシート グレー	1.8×5.1		6.3
	1.5×5.1		5.1
	1.2×5.1		4.1
	0.9×5.1		3.4
	0.6×5.1		2.5
防炎メッシュシート ブルー	1.8×5.1		5.0
	1.5×5.1		4.2
	1.2×5.1		3.5
	0.9×5.1		2.8
	0.6×5.1		2.1
飛散防止メッシュ	1.8×5.1		1.7
養生シート (白シート)	1.8×5.1		3.6
	1.5×5.1		3.0
	1.2×5.1		2.4
	0.9×5.1		1.8
	0.6×5.1		1.2
防音シート グレー	1.8×3.4		9.8
	1.5×3.4		8.6
	1.2×3.4		7.1
	0.9×3.4		5.6
	0.6×3.4		4.1
(販売品)PE紐(ネット用)	100本束	グレー・ブルー・シルバー	
(販売品)結束糸(シート用)	100本束	ホワイト	

再リース

ネット他商品一覧表

日本セイフティー株式会社

品名	規格	寸法 識別色	重量 (kg)
水平ネット (ラッセルネット) 目合　18㎜	0.5×6	青	2.8
	1×6	赤	3.3
	2×6	ピンク	5.0
	3×6	緑	7.0
	4×6	黒	8.6
	4×7	ピンク	9.0
	5×5	赤	8.8
	5×10	赤	17.7
	6×6	黄	12.5
	6×12	緑	25.0
	7×7	青	18.3
	7×10	ピンク	25.2
	8×8	緑	23.0
	8×10	黒	26.1
	10×10	黄	33.0
水平ネット 目合　100㎜	3×6	緑	6.3
	5×5	赤	8.2
	6×6	黄	11.4
	5×10	赤	15.5
垂直ネット グリーン 目合　15㎜	1×10	青	3.2
	4×12	ピンク	10.7
	6×6	黄	8.2
	6×10	赤	12.9
	6×12	緑	15.4
親綱	6M	黒	1.4
	8M	緑	1.6
	10M	青	1.9
	15M	黄	2.6
	20M	赤	3.3
親綱緊張器			1.1
親綱斜め支柱			8.7
安全ブロック(ベルト式)	6M		1.4
安全ブロック (ワイヤー式)	10M		4.9
	15M		6.3
	20M		6.7
	25M		13.1
ロリップ			1.07
ネットクランプ			0.5

品名	規格	寸法 識別色	重量 (kg)
防炎メッシュシート グレー	1.8×5.1		5.0
	1.5×5.1		4.3
	1.2×5.1		3.4
	0.9×5.1		2.6
	0.6×5.1		1.8
養生シート (白シート)	1.8×5.1		3.5
	1.5×5.1		2.9
	1.2×5.1		2.3
	0.9×5.1		1.8
	0.6×5.1		1.2
防音シート グレー	1.8×3.4		9.8
	1.5×3.4		8.2
	1.2×3.4		6.6
	0.9×3.4		5.0
	0.6×3.4		3.4
塗装シート グレー・ブラック	1.8×5.1		1.5
	1.5×5.1		1.2
	1.2×5.1		1.0
	0.9×5.1		0.7
	0.6×5.1		0.5
シートクランプ			0.4
クイックブラケット	200-300		2.1
	300-500		2.5
(販売品)結束糸(ネット用)	100本束	ホワイト	
(販売品)とじひも(シート用)	100本束	グレー・グリーン・ブルー・ホワイト	

再リース

イージークライマー

イージークライマー（アルミ梯子取付け金具）

■特徴　★荷締めベルトの機能を使いコラム柱等に昇降用のアルミ梯子を簡単に取り付けられます。
★丸柱用も揃い充実しました。
★アルミ製で軽くて丈夫です。

■規格・寸法

型　式	適応はしご品名	重量 (kg)	最大使用荷重 (kg)	適応鉄骨コラム柱 (mm)	備　考 ○の数字はイージークライマーの数
LH-36	一連アルミ梯子 2m ～ 6m	4.8	150	角柱 300 ～ 600	LH-36 ②
LH-41	二連アルミ梯子 6m ～ 10m	5.3	150	角柱 300 ～ 600	LH-41 ② + LH-36 ①
LHA-36	一連アルミ梯子 2m ～ 6m	4.9	150	丸柱 300 ～ 1020	LHA-36 ②
LHS-36	一連アルミ梯子 2m ～ 6m	4.1	150	角柱 150 ～ 300	LHS-36 ②

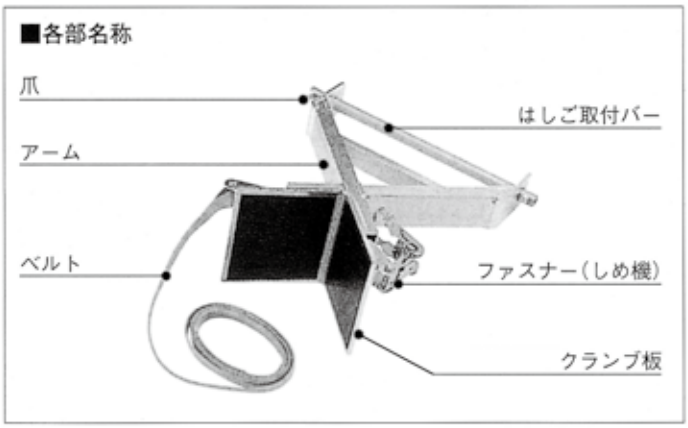

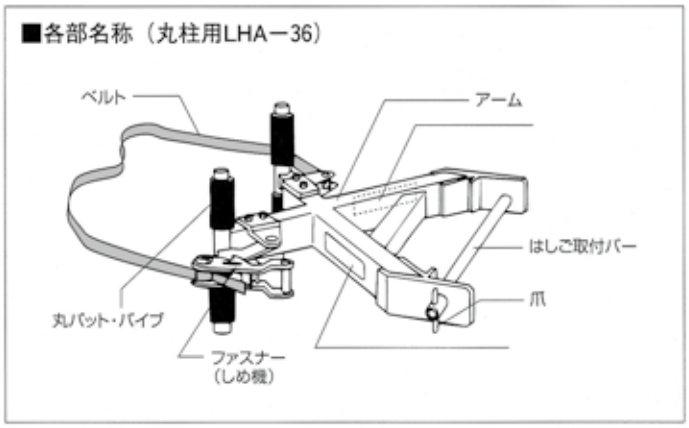

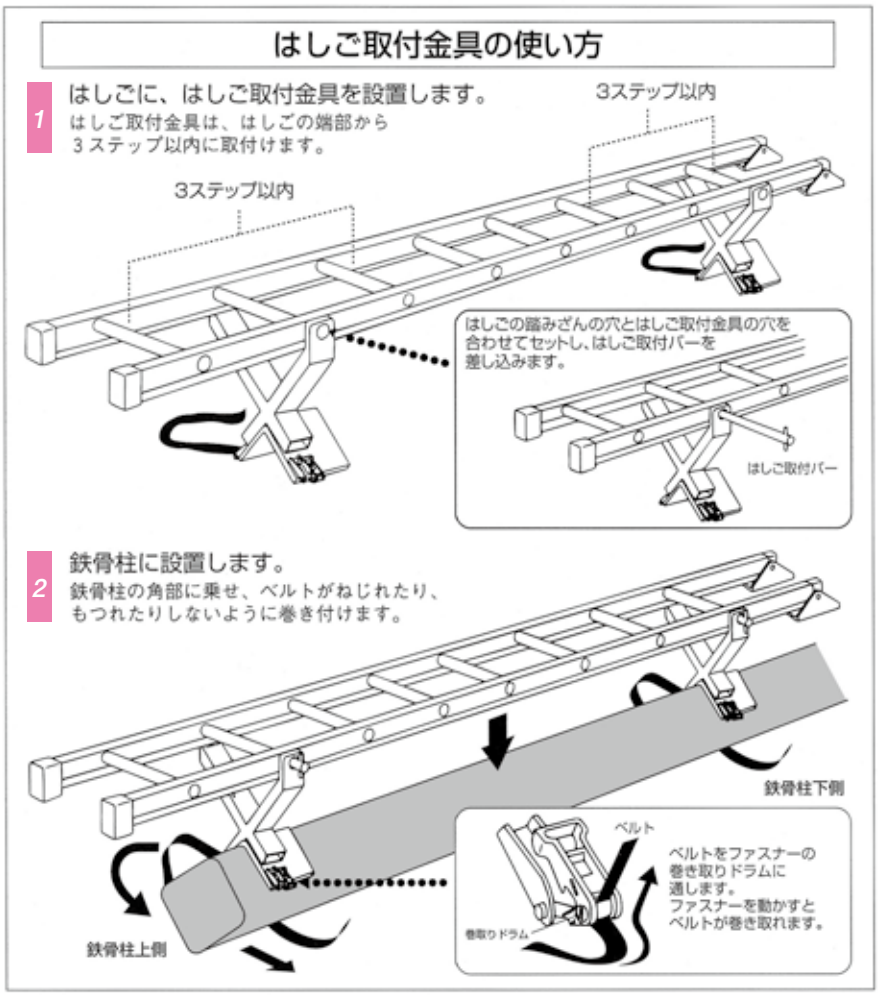

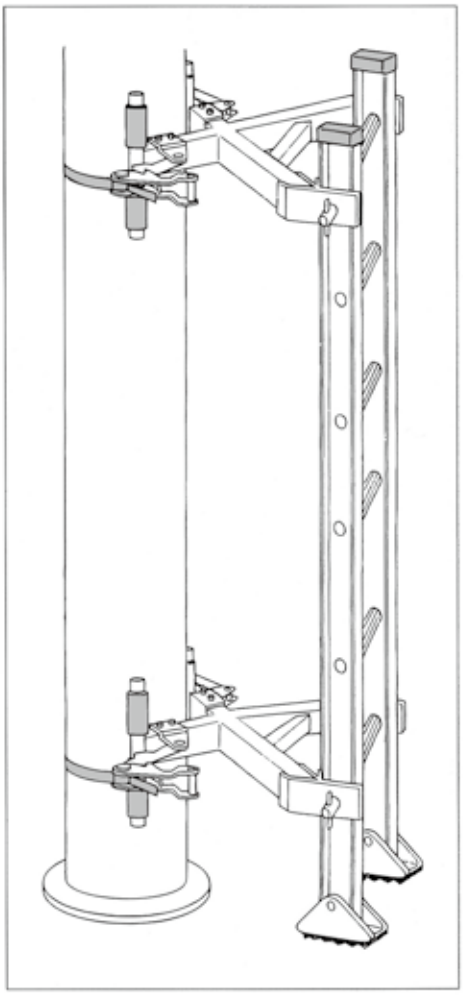

再リース
トピック

■種　類

単位　kg

種　　類	重　　量		積載荷重
	本　　体	取付金具	
700	14.5	4.0	200

■強　度

労働省産業安全研究所におけるテスト結果
（昭和57年７月30日）

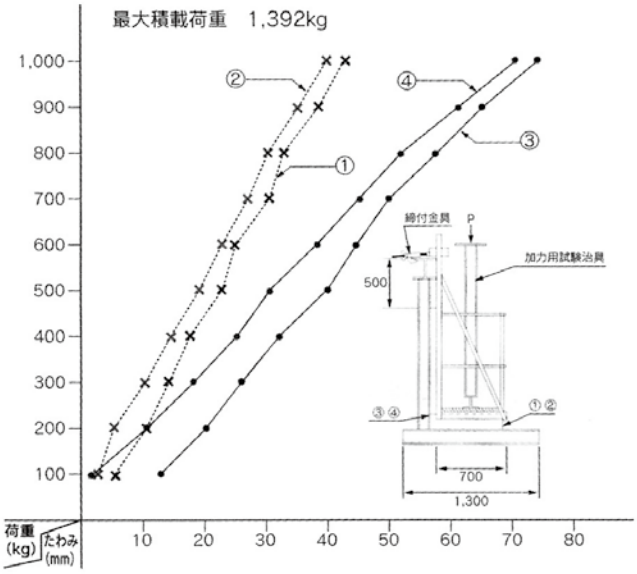

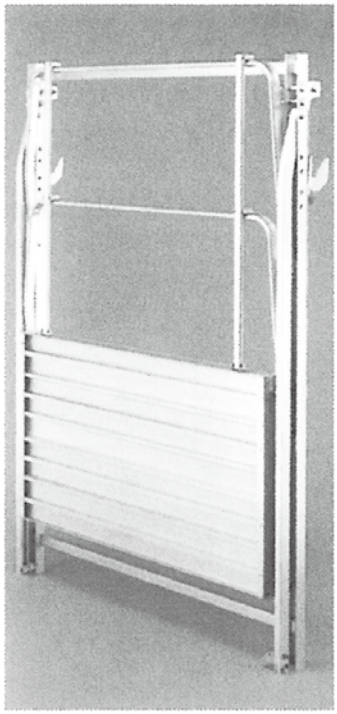

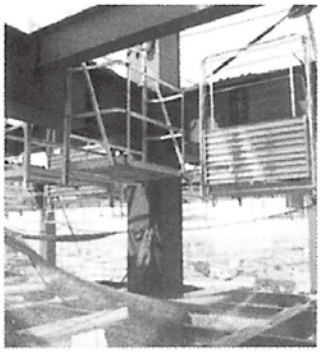

■形　状

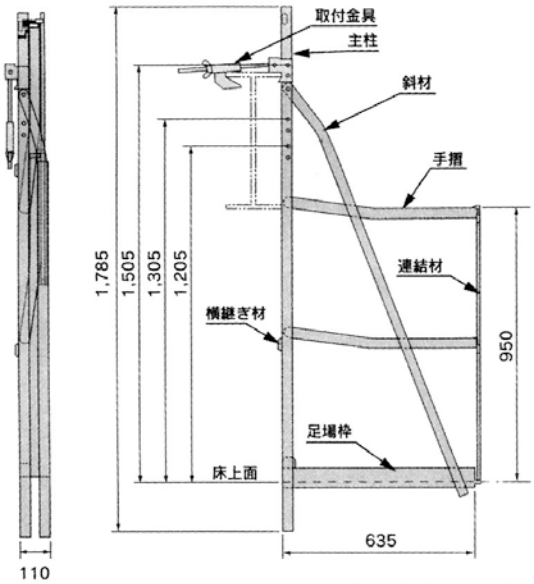

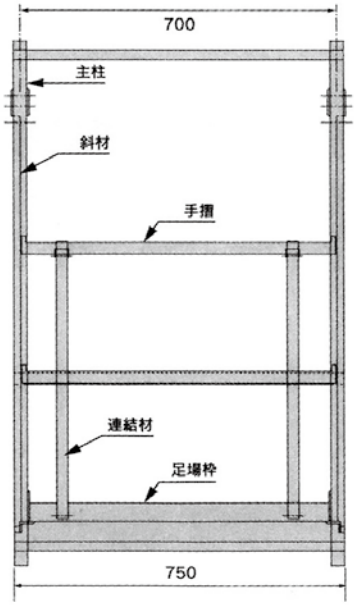

取付金具適用寸法（鉄製）

単位：mm

B 寸法	t 寸法
140～490	7～50

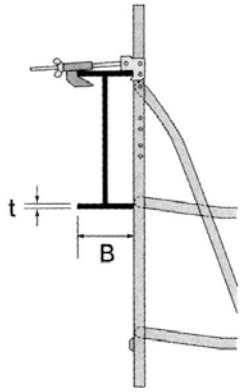

※　取付金具および横継ぎ材の高さは、３段階調節が可能です。

仮囲いゲート　安全鋼板、パンチング

①安全鋼板　1梱包50枚

安全鋼板　3m　18.1kg

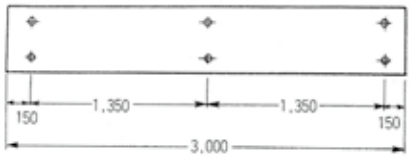

安全鋼板　2m　12.1kg

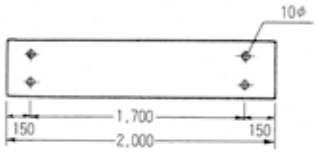

②パンチング　1梱包50枚

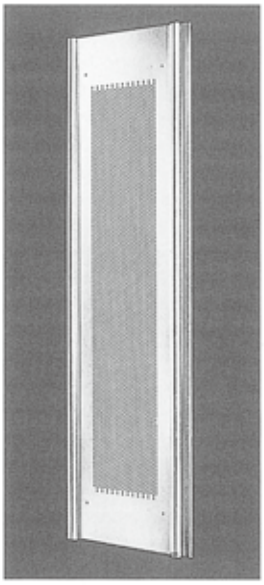

■標準仕様全体図

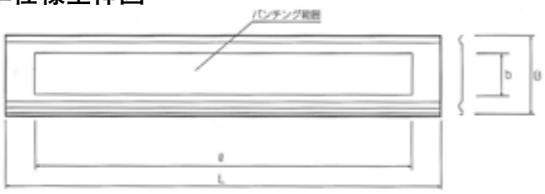

■フックボルト（販売）

■断面図

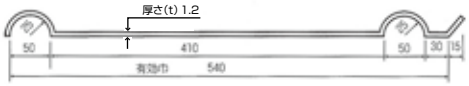

■仕様

長さ (mm)	重量 (kg)	巾 (mm)	全体面積 (m²)	パンチ長 (mm)	パンチ巾 (mm)	パンチ面積 (m²)	開孔面積 (m²)	開孔率 (%)	風力係数	断面係数 (cm³)
L		B	A=L·B	ℓ	b	a o= ℓ·b	a =P o·a o	P=$\frac{a}{A}$×100	C	Z
2,000	9.7	540	1.08	1,600	286	0.458	0.245	22.7	0.928	1.89
3,000	14.2	〃	1.62	2,600	〃	0.744	0.399	24.6	0.905	〃

①②の使用例

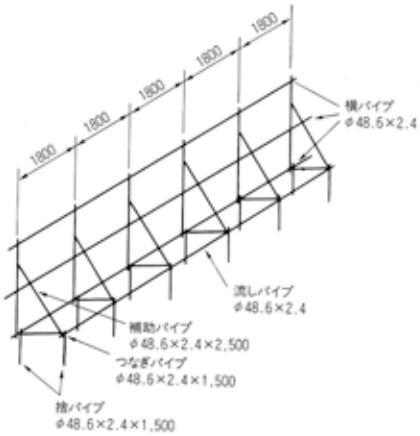

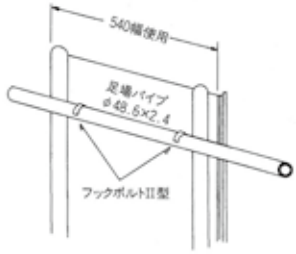

スパン10m当り仕用部材					
安全鋼板1.2×540×3,000 6ヶ穴 素材JIS規格G3302 Z27					18.52枚
フックボルトN付(II型)					112ヶ
横パイプ	STK51	φ48.6×2.4×5,000(ピン付)			6本
柱パイプ	〃	〃	〃	3,000	5.6本
補助パイプ	〃	〃	〃	2,500	5.6本
捨パイプ	〃	〃	〃	1,500	11.2本
つなぎパイプ	〃	〃	〃	1,500	5.6本
流しパイプ	〃	〃	〃	5,000(ピン付)	2本
単管ジョイント					4ヶ
OK直交クランプ					34ヶ
OK自在クランプ					23ヶ

安全鋼板施工例

施 工 例

安全鋼板　2.0 m

安全鋼板　3.0 m

仮囲い
ゲート

再リース

アドフラット

アドフラットは、工事現場とその周辺環境を考え開発された、最も美しい仮囲いパネルです。また、美観のみにとどまらず、これまで積み重ねられた実績の上から、あらゆる機能が従来の鋼板よりも高められていることが証明されています。

特長

① 凹凸がなく、真っ白なアドフラットホワイトを使用することで、工事現場と環境との美しい調和を実現させることが出来ます。

② 強度は従来の鋼板と同等に設計されており、連結部においては、すき間が出来ることのないクランク構造になっています。

③ 表面の金具をなくし、外側からはずせない構造を実現したことで、従来の鋼板が抱えていた防犯上の問題点を解決しました。

④ 表面をフラットにしたことにより、通行中の方々の衣類や身体の一部をひっかける心配がなくなりました。

メリット

① アドフラットは取付け方法が簡単で、作業効率が大幅にアップします。

② 出荷段階で焼付け塗装済みであるため、現場塗装の手間が省け、コストパフォーマンスにも優れています。

③ 白く焼き付け塗装された表面は、錆びにくく、その美しさを保つことができます。

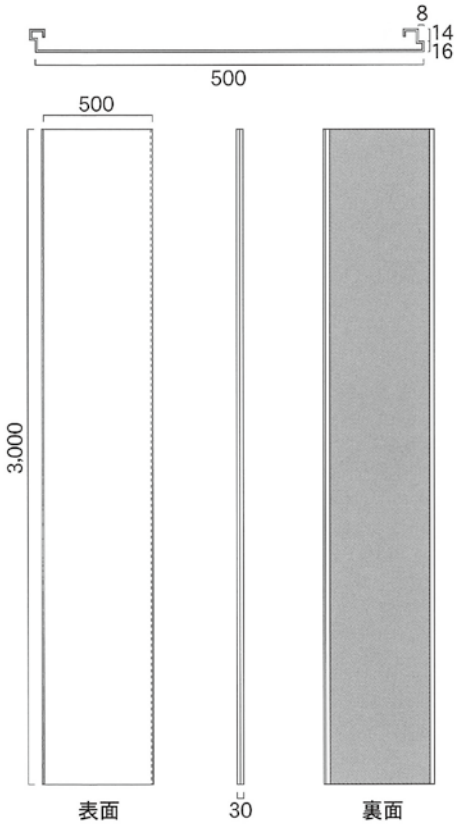

環境に合わせてご利用いただきたい、アドフラットのバリエーションです。
現場景観をさわやかに整え、周辺の人々、通行人の人々の工事への好感度を高めてくれます。併せてご利用下さい。また、オーダーに応じて、より個性的な景観対策、工事内容に即したイメージアッププランをご提供いたします。

■ホワイト

■Rパネル

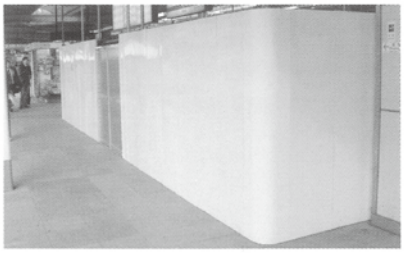

■アドサインパネル

再リース

アドフラットの主な仕様

製品図

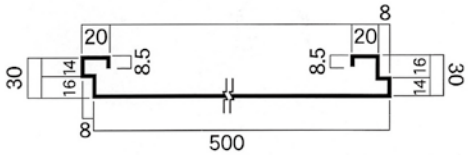

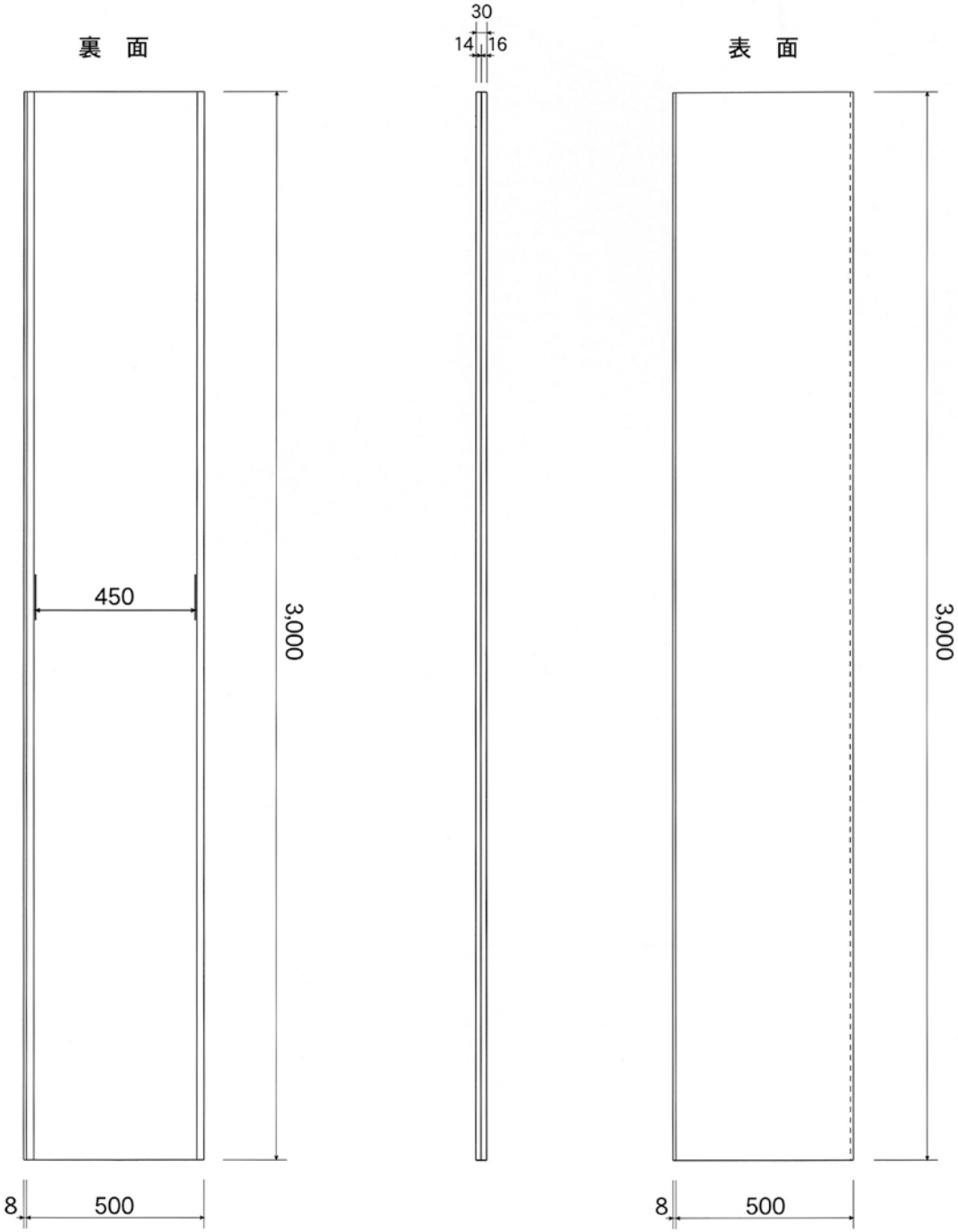

規　格					
寸法	巾500mm×長さ3000mm	巾500mm×長さ2000mm	塗膜構成	表	上塗／ポリエステル樹脂、下塗／エポキシ樹脂
質量	18kg(金具なし)	12kg(金具なし)		裏	サービスコート／ポリエステル樹脂
原板	溶融亜鉛メッキ鋼板　厚さ1.2mm		断面積	7.51cm²	

再リース

コーナーパネル、巾調整パネル

巾調整パネル

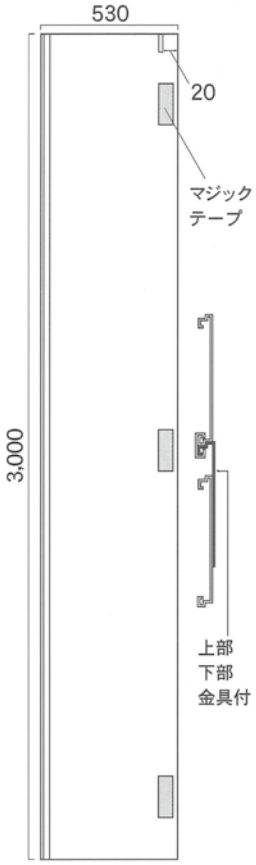

▲裏面

コーナーパネル

■コーナーパネル　■Rパネル

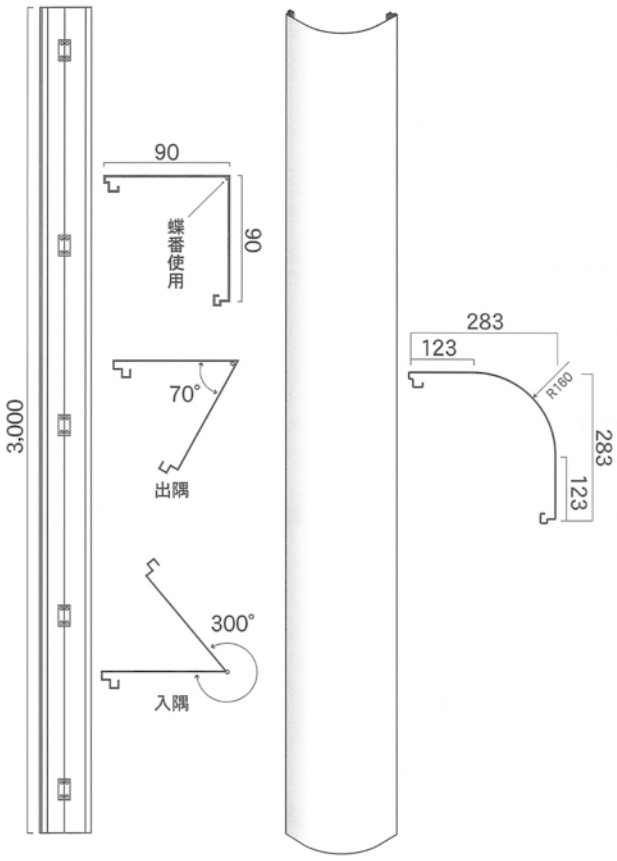

▲裏面　▲表面

メッシュパネル

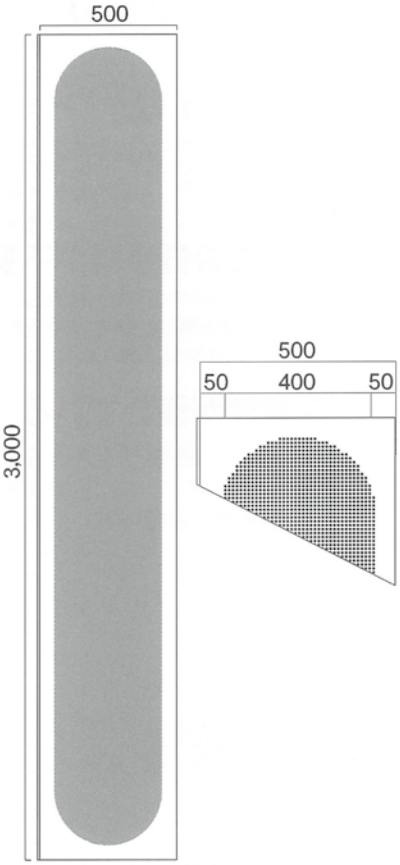

▲表面

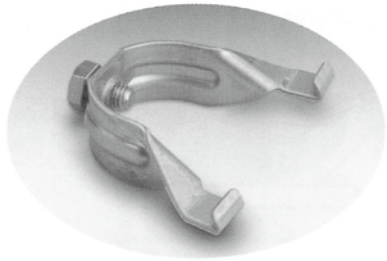

Jフック

アドフラットの裏端部にひっかけ、単管をまたがせてボルトで締め付けます。

●重量：0.1kg/個

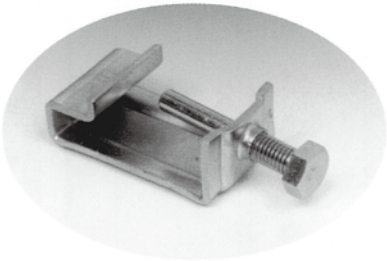

ジョイント金具L

巾調整パネル・コーナーパネルを取付ける際に使用します。この金具でアドフラットにしっかり固定させます。

●重量：0.16kg/個

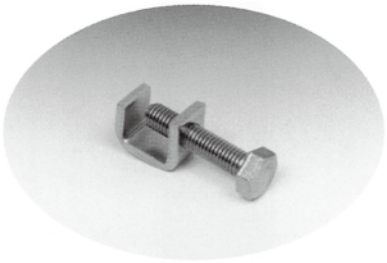

ジョイント金具S

巾調整パネルを取付ける際に使用する金具です。アドフラットと幅調整パネルの下部を固定させます。

●重量：0.07kg/個

■アドフラット必要金具数量

	アドフラット 窓付パネル クリアパネル		巾調整パネル		コーナーパネル ミニドアパネル	
	2 m	3 m	2 m	3 m	2 m	3 m
Jフック	4	6	—	—	—	—
ジョイント金具L	—	—	2	3	4	6
ジョイント金具S	—	—	1	1	—	—

※巾調整パネル上部固定をジョイント金具Sで行う場合は数量2になります。

再リース

ミニドアパネル、クリアパネル

ミニドアパネル

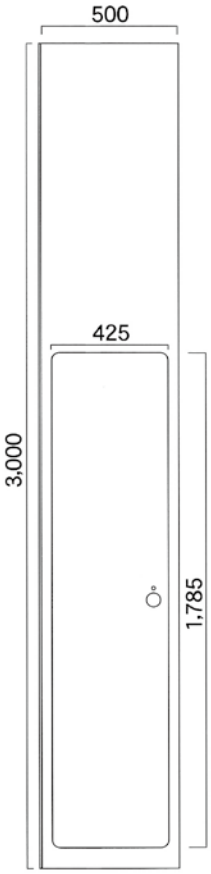

▲表面

窓付パネル

■上下2窓

販売品

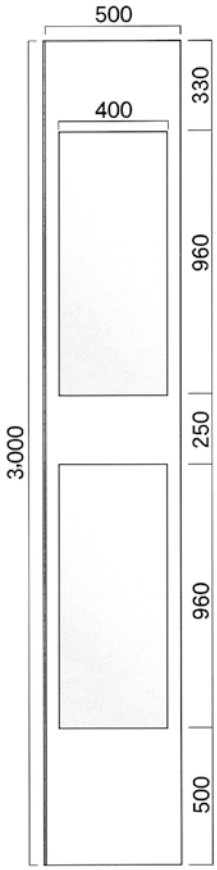

▲表面

■上窓のみ

販売品

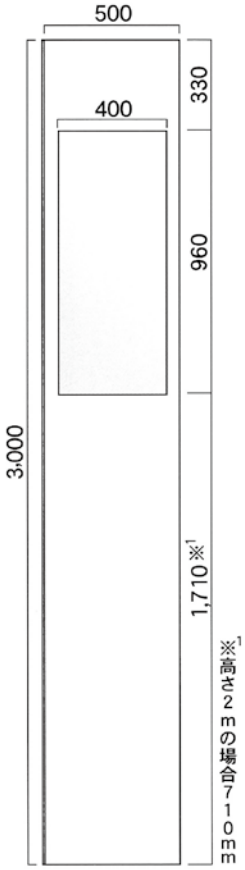

▲表面

クリアパネル

■クリアパネル

販売品

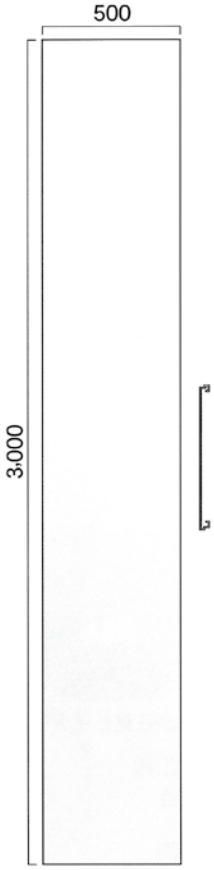

▲表面

■クリアパネルR型

販売品

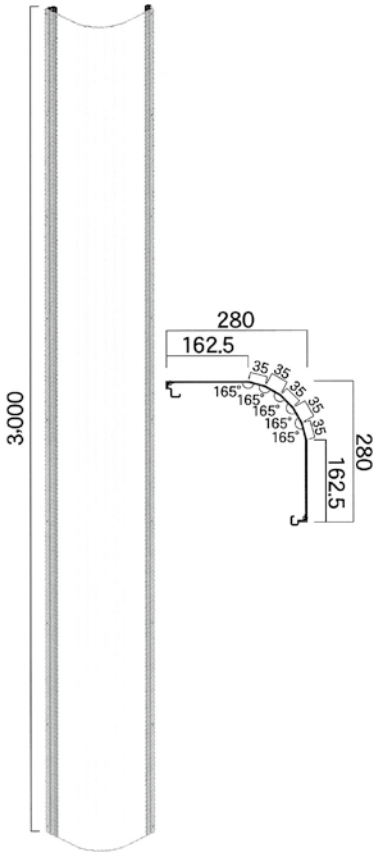

▲表面

■アドフラットの出荷状態

出荷時は写真の様に軽量ラックに入っています。

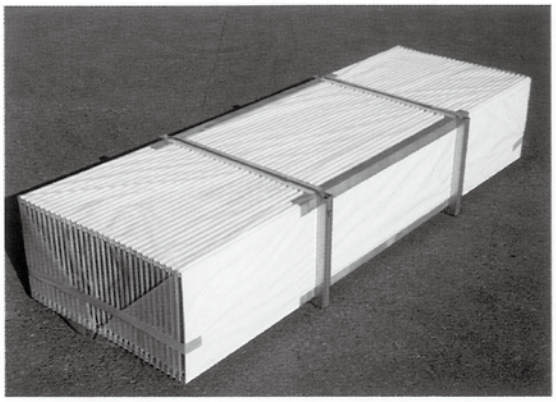

※ご返却の際は納品時と同じ様に軽量ラックにセットして下さい。

■規格

	重量	備考
巾調整パネル	18.0kg(H=3000mm) 12.0kg(H=2000mm)	面板裏にマジックテープ付 使用可能寸法：50mm～480mm
コーナーパネル	8.0kg(H=3000mm) 5.0kg(H=2000mm)	使用可能角度：出隅70°　入隅300°
Rパネル	18.0kg(H=3000mm) 12.0kg(H=2000mm)	
メッシュパネル	12.7kg(H=3000mm) 8.5kg(H=2000mm)	全面開孔率29.6%、開孔率38.5% 穴径7mm（開孔率はH3000mmの場合です。）
ミニドアパネル	23.5kg(H=3000mm)	
窓付きパネル 上下2窓	11.6kg(H=3000mm)	窓はポリカーボネート (透明板厚さ1.5mm)使用
窓付きパネル 上窓のみ	14.0kg(H=3000mm) 8.0kg(H=2000mm)	窓はポリカーボネート (透明板厚さ1.5mm)使用
クリアパネル	5.1kg(H=3000mm) 3.4kg(H=2000mm)	ポリカーボネート (透明板厚さ2.0mm)使用
クリアパネルR型	5.5kg(H=3000mm) 3.8kg(H=2000mm)	

再リース

ドアパネル

アドフラットドアパネルは、従来品(当社)と比べ、現場での使いやすさ、スムーズな出入りを考えた新しいタイプのドアパネルです。ドア幅をより大きくし、ドアチェッカー(オプション)により、作業の安全性、円滑性を高めました。しかも付属品の取付け、単管への取付けが簡単に出来ます。

取付け方法と取付け手順

■固定具取付け要領（イメージ図）

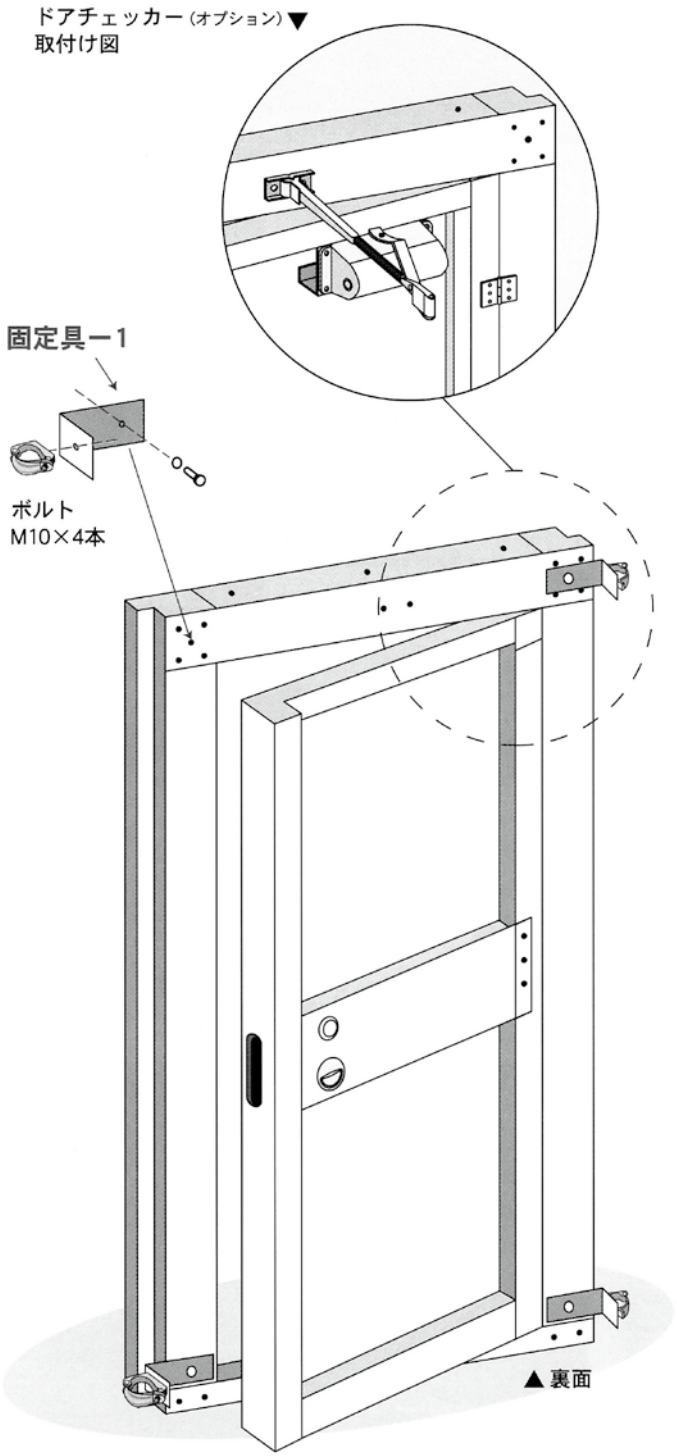

（ドアパネルは、ドア本体とドア枠より構成されます。）

ドアパネルの取付け方法と取付け手順

① 梱包解体後、地面に水平に仮置きした状態で、ドアパネルの四隅の“固定具ー1”をM10ボルトおよび座金にて、所定の位置に仮止めする。

② ドアを垂直に立て、左右前後水平になるように調整し、四隅の“固定具ー1”を単管に本締めする。（単管への取付け状況は、製品図参照）

③ 設置後のドアパネルの上に、アドフラット標準パネルをセットし、金具にて単管に取付け、ドアパネル上部を形成する。
（3m高さのアドフラットの場合、1m長さの標準パネルを2枚使用する）

ドアチェッカー(オプション)の取付け方法と手順

① ドアを設置する。

② 取付ける前に、ドアパネルが正しく水平に設置されている事を確認する。

③ ドアチェッカーは、ドアパネル設置完了後、付属のネジにて所定の位置に取付ける。

詳しくは「ドアチェッカー取扱い説明書」を参照して下さい。

注) 正しく水平に設置されるよう注意して下さい。水平に設置されないと、ドア本体とドア枠に隙間が生じることがあります。また、チェッカーの調整がむずかしくなります。機種によっては、使用できないものが在りますので、ドアチェッカーは、弊社に御注文頂くか、弊社営業担当者にお問い合わせ下さい。

● ドアパネル本体重量：38.5kg(H=2000mm)

※ 製品開発上の都合により予告なく仕様を変更することがありますのでご了承ください。

再リース

ドアパネル

製品図

表　面

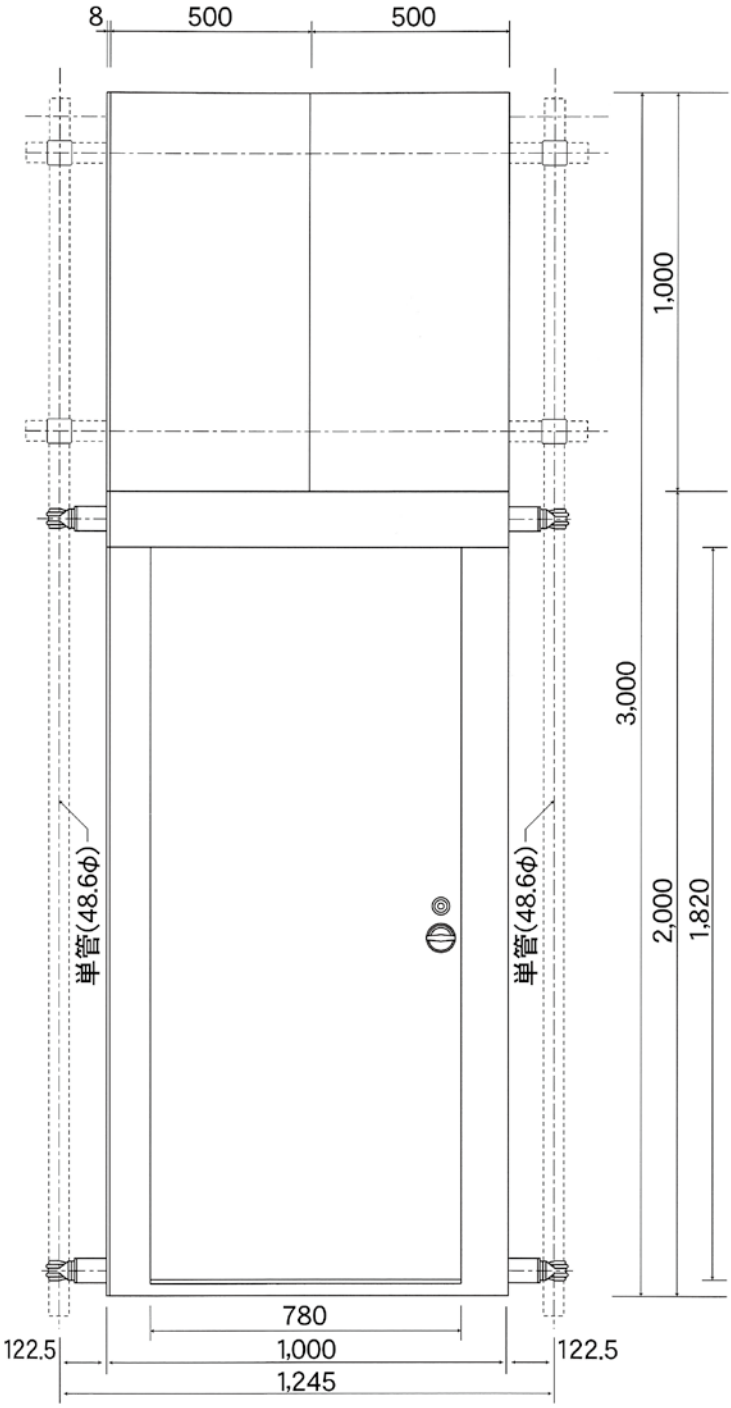

裏　面

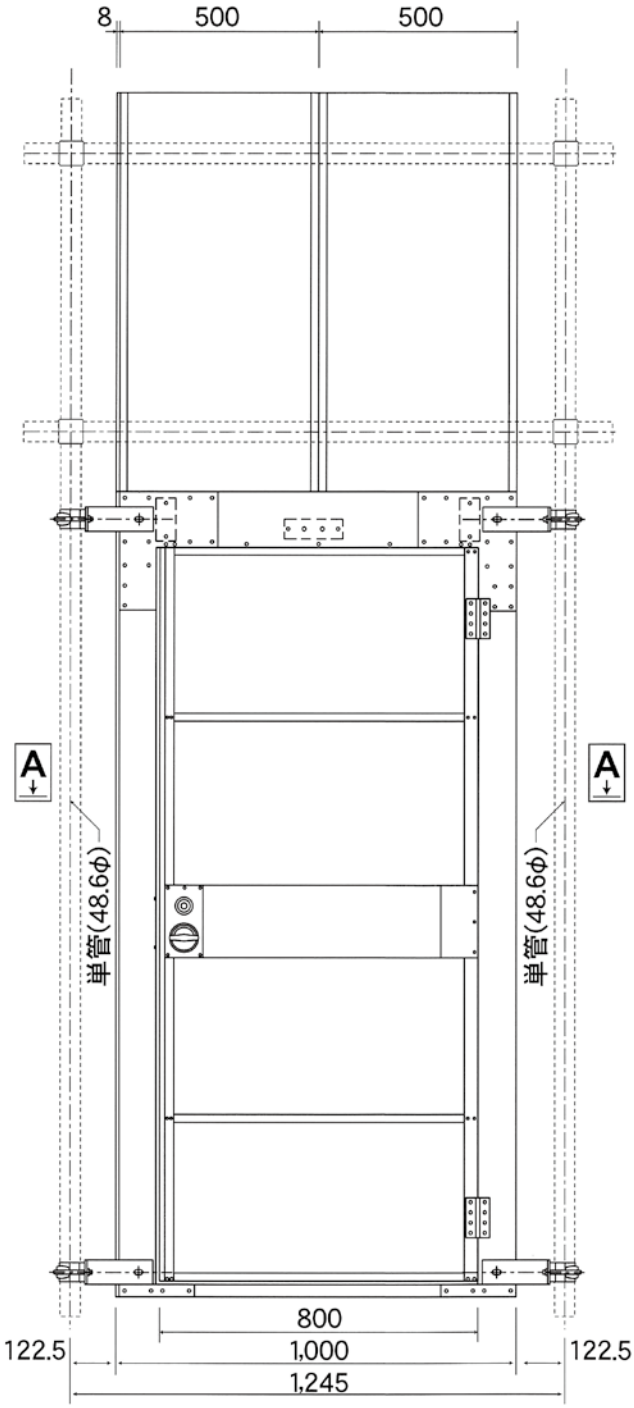

固定具詳細図

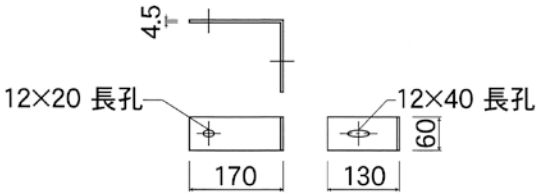

A－A′断面図

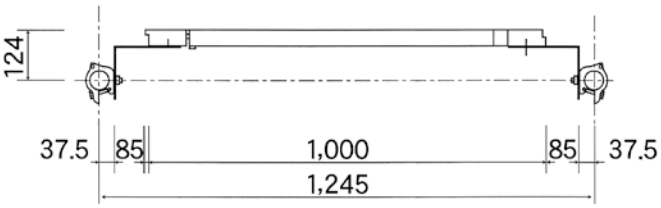

鋼管くい（くい丸）

くい丸

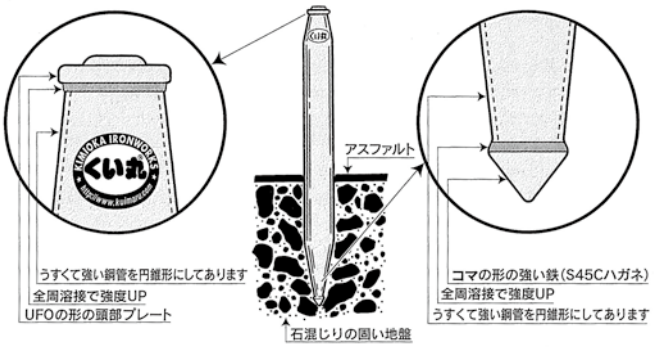

■用途

- ●土木工事・建築工事および関連付帯工事
- ●自治体緊急災害対策用備蓄
- ●鉄道用、線間ポール、単線複線化工事・災害対策備蓄
- ●電力関連付帯工事
- ●農業、営林、造園、果樹園芸、ビニールハウス基礎部
- ●イベント会場、場内誘導路の設置
- ●仮設観覧席基礎部固定
- ●看板の設置

■特長

- ●繰り返し再利用可能、省資源・機材費の節減・環境にも貢献します。
- ●くい打ち作業が早く楽になり労務費の節減をはかります。
- ●アスファルト、鉄道道床バラスト、石混じりの固く締まった地盤、河川敷などの難地盤にくい打ちできます。

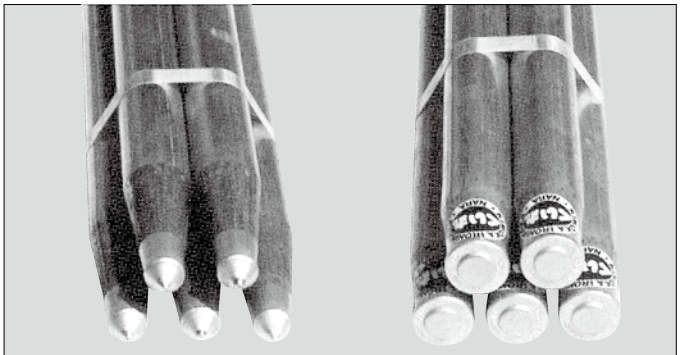

基本梱包5本

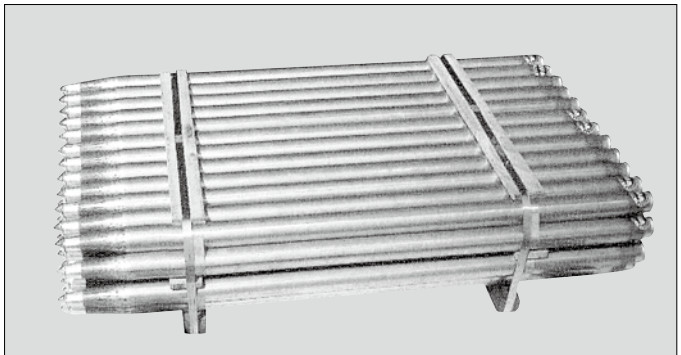

標準梱包50本

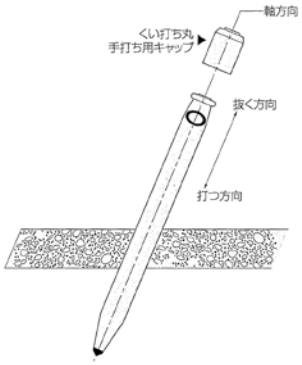

- ●地盤強度・使用目的・使用環境により最適のくい丸を選定してください。
- ●くい打ち・くい抜きは上図の軸方向（矢印方向）に力を加えてください。
- ●一般に深くくい打ちするほど抜けにくくなります。
- ●強力な機械力にて固い地盤にくい打ちされる時は、座屈およびスリップに注意してください。
- ●鉄製大ハンマーにてくい打ちされる時は、くい打ち丸の手打ち用キャップのご利用をお勧めします。くい丸の頭部が保護されます。

長さ（mm）	直径（mm）	重量（kg）
1100	48.6	3.0
1500	48.6	4.0

クロスゲート

■クロスゲート（組合保有）鋼製

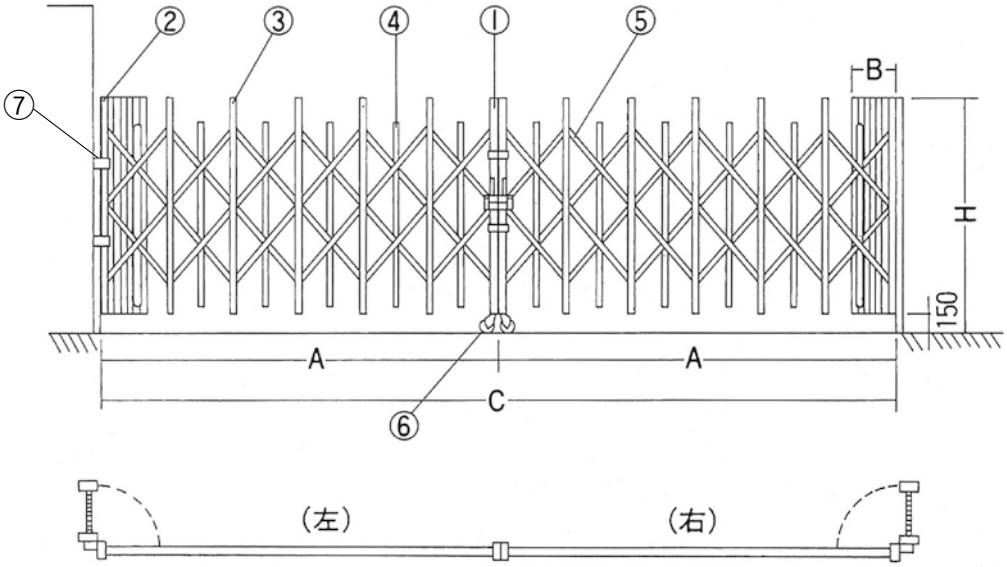

■部材名称表

①	移　動　柱
②	固　定　柱
③	吊　柱
④	ストッププレート
⑤	角　パ　イ　プ
⑥	キ　ャ　ス　タ　ー
⑦	ゲート取付金具

■規格サイズ

機種	片開き			両開き		
	3 m	4 m	5 m	6 m	8 m	10 m
サイズ	幅　高 3 × 1.8	幅　高 4 × 1.8	幅　高 5 × 1.8	幅　高 6 × 1.8	幅　高 8 × 1.8	幅　高 10 × 1.8
A 寸法	3000	4000	5000	3000	4000	5000
B 寸法	600	670	750	600	670	750
C 寸法				6000	8000	10000
重量(kg)	80	100	120	160	200	240

再リース

サイクルクロスゲート

■サイクルクロスゲート

● H=2,134mm　W=3,600mm

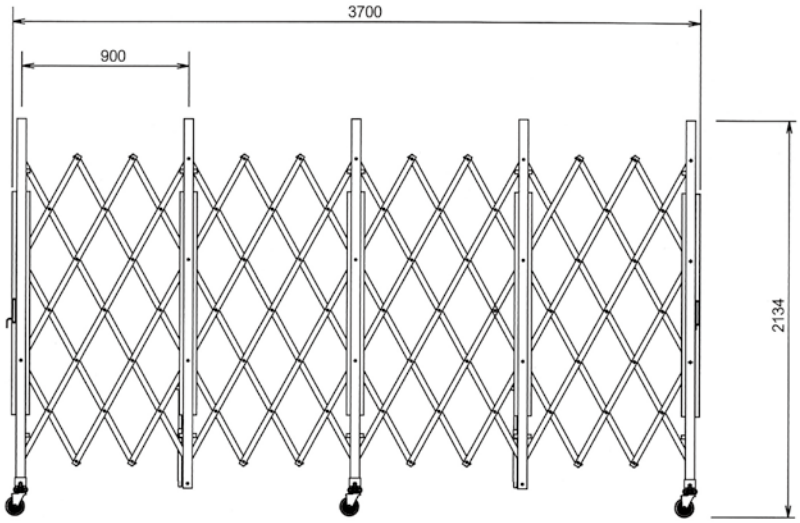

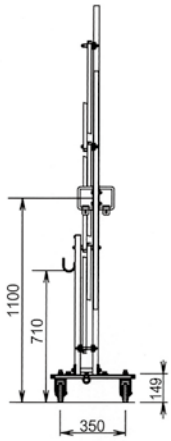

■サイクルクロスゲート

● H=1,509mm　W=4,500mm

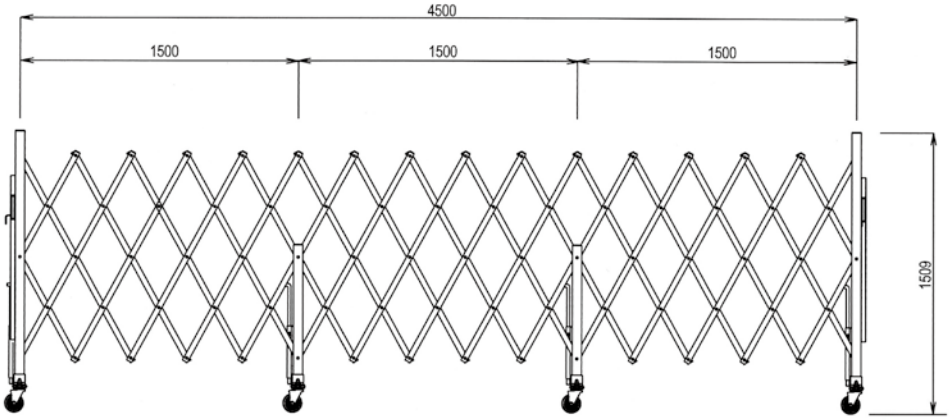

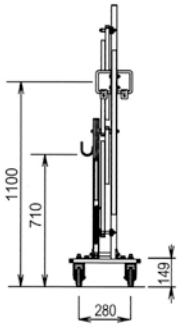

■ H=2,134mm

サイズ (mm)	スパン	有効開口巾 (mm)	単管芯芯 (mm)	重量 (kg)
1,800	2	1,720	1,990	39.0
2,700	3	2,440	2,890	52.0
3,600	4	3,160	3,790	65.0
4,500	5	3,970	4,690	79.0
5,400	6	4,780	5,590	92.0
6,300	7	5,590	6,490	105.0
7,200	8	6,400	7,390	119.0
8,100	9	7,210	8,290	139.0

■ H=1,509mm

サイズ (mm)	スパン	有効開口巾 (mm)	単管芯芯 (mm)	重量 (kg)
3,000	2	2,700	3,190	32.0
4,500	3	4,000	4,690	44.0
6,000	4	5,300	6,190	56.0
7,500	5	6,600	7,690	68.0
9,000	6	7,900	9,190	79.0

再リース

サイクルキャスターゲート

■サイクルキャスターゲート

● H=2,134mm　W=3,600mm

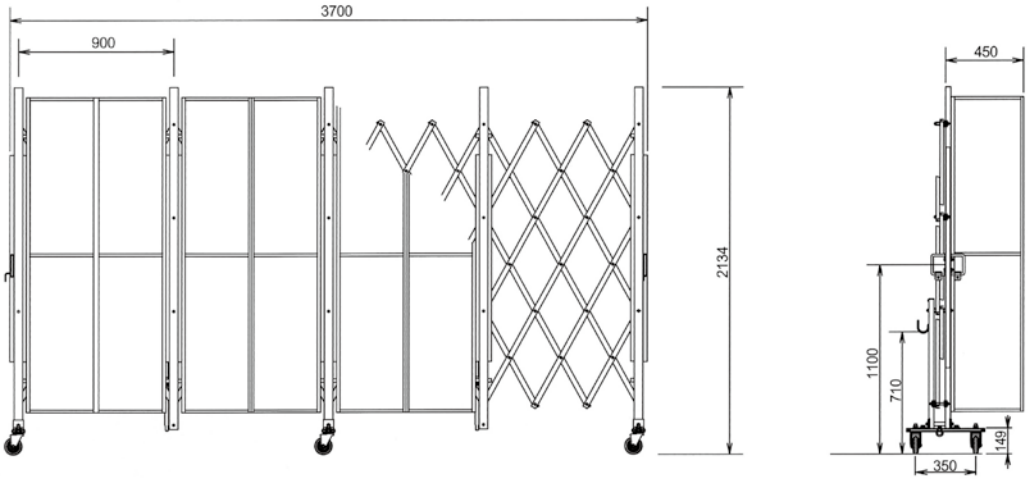

■サイクルキャスターゲート

● H=3,250mm　W=4,500mm

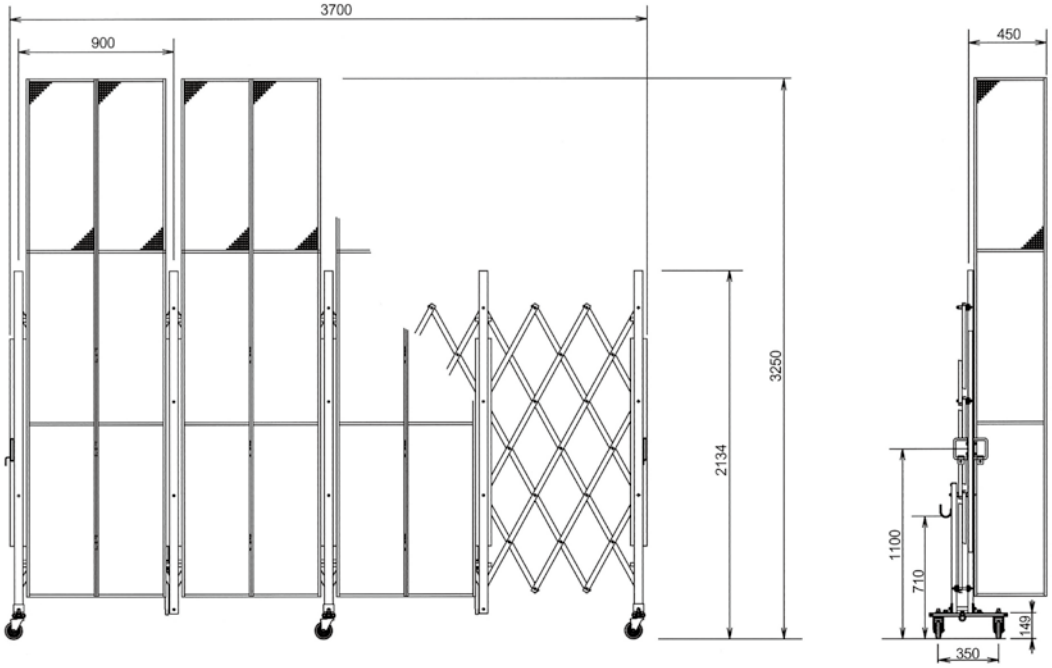

■ H=2,134mm、H=3,250mm

サイズ (mm)	スパン (パネル数)	有効開口巾 (mm)	単管芯芯 (mm)	重量（kg） ( ) 内は H=3,250 の重量
1,800	2	1,720	1,990	58.0 (66.0)
2,700	3	2,440	2,890	80.0 (93.0)
3,600	4	3,160	3,790	102.0 (120.0)
4,500	5	3,970	4,690	124.0 (147.0)
5,400	6	4,780	5,590	146.0 (174.0)
※ 6,300	7	5,590	6,490	168.0 (201.0)
※ 7,200	8	6,400	7,390	190.0 (228.0)
※ 8,100	9	7,210	8,290	212.0 (255.0)

注1）※付品番は受注対応品になります。
注2）返却の際は、納入時の状態にしてご返却ください。
注3）台風などの強風の際には、全開にするかパネルを外すなど適切に対応してください。

施 錠 部 詳 細

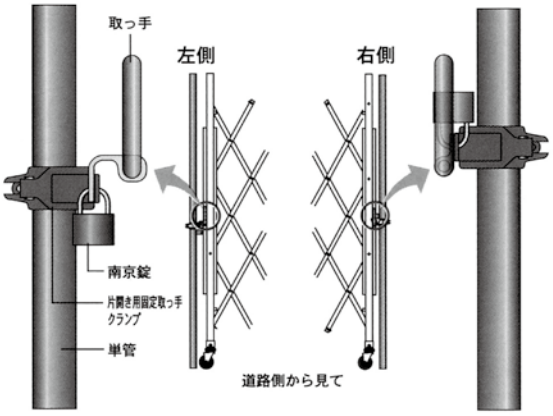

再リース

サイクルライトゲート、サイクルシートライトゲート

■サイクルライトゲート

● H=4,500mm　W=9,000mm

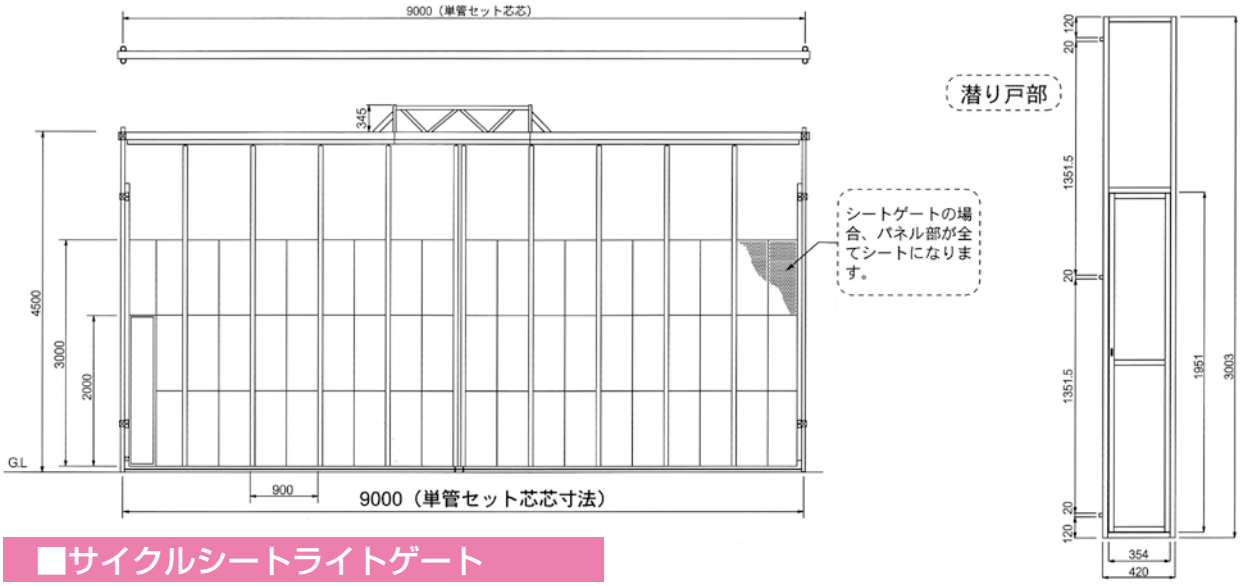

■サイクルシートライトゲート

● H=4,500mm　W=3,600mm

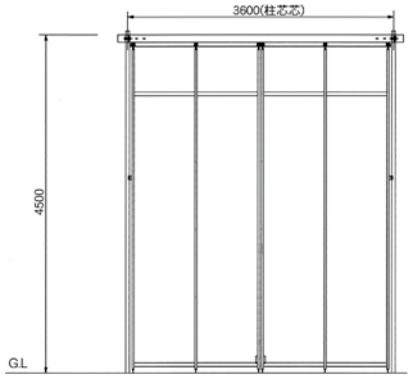

■サイクルライトゲート
■サイクルシートライトゲート　　H＝4,500mm

単管セット芯芯サイズ(mm)	スパン(パネル数)	有効開口巾(mm)	ライトゲート重量(kg)	シートゲート重量(kg)
3,600	4	3,240	189.2	116.0
4,500	5	4,080	228.9	138.3
5,400	6	4,920	267.7	159.7
6,300	7	5,760	308.2	182.9
7,200	8	6,600	369.2	226.5
8,100	9	7,440	433.5	273.3
9,000	10	8,280	479.3	301.8

注1）台風などの強風の際には、全開にするかパネルを外すなど適切に対応してください。
注2）シートゲートのシート部は販売品とさせていただきます。

基礎工事用プレキャストコンクリート

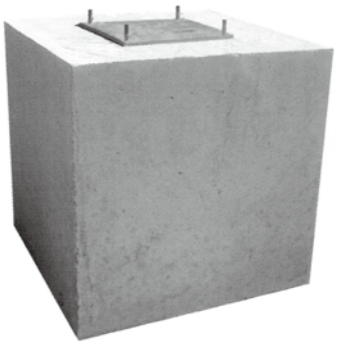
大タイプ

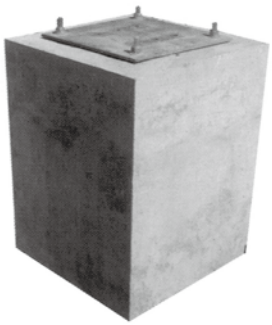
小タイプ

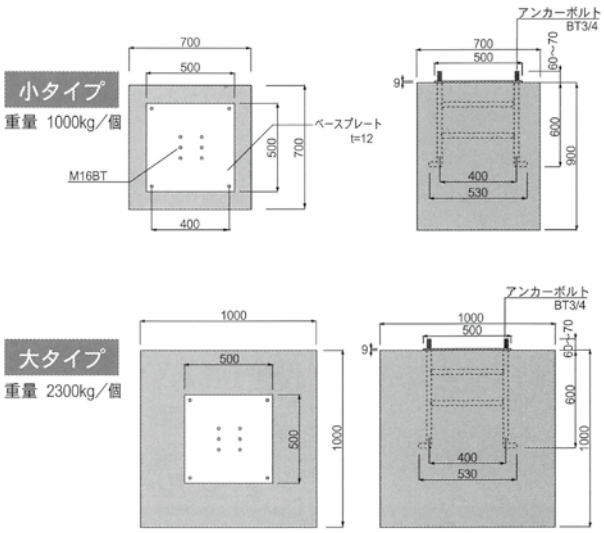

再リース

サイクルパネルゲート

■サイクルパネルゲート

● H=4,500mm　W=9,000mm

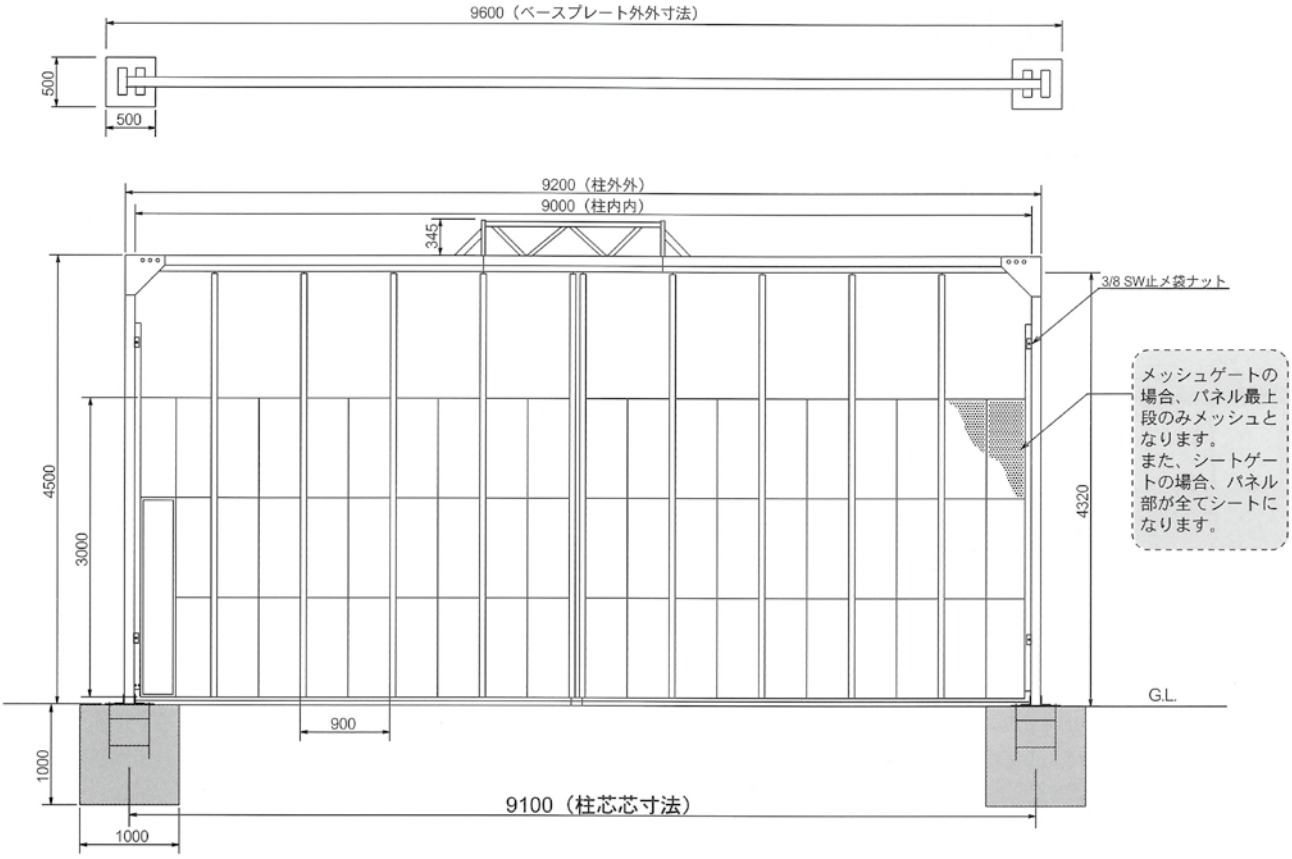

■サイクルパネルゲート　　H=4,500mm

スパン（パネル数）	柱内内（mm）	有効開口巾（mm）	柱芯芯（mm）	重量（kg）
4	3,600	3,240	3700	401.4
5	4,500	4,080	4600	445.2
6	5,400	4,920	5500	488.0
7	6,300	5,760	6400	578.0
8	7,200	6,600	7300	600.7
9	8,100	7,440	8200	668.9
10	9,000	8,280	9100	808.5
11	9,900	9,120	10,000	876.2
12	10,800	9,960	10,900	933.6
13	11,700	10,800	11,800	989.6
14	12,600	11,640	12,700	1045.9
15	13,500	12,480	13,600	1932.3
16	14,400	13,320	14,500	2016.9

注）台風などの強風の際には、全開にするかパネルを外すなど適切に対応してください。

再リース

フェンスバリケード

NKフェンスバリケードで多彩な連結

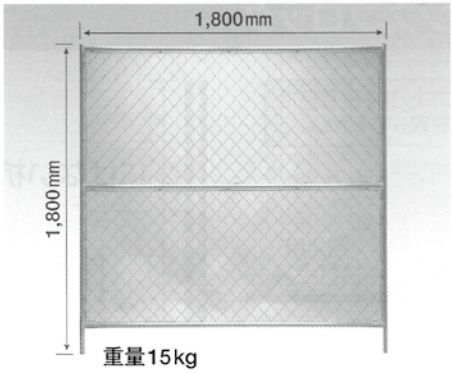

重量15kg

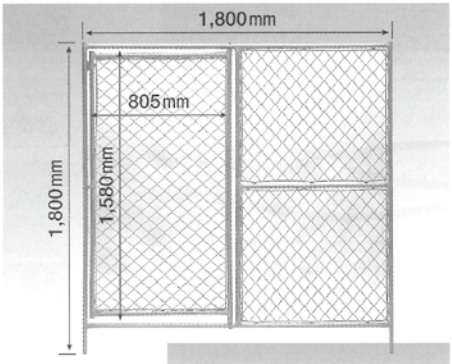

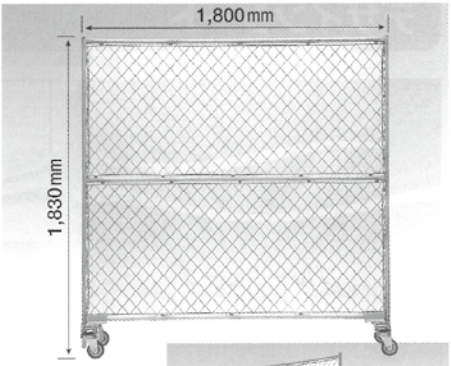

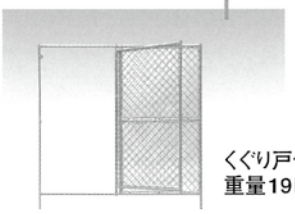

くぐり戸付
重量19kg

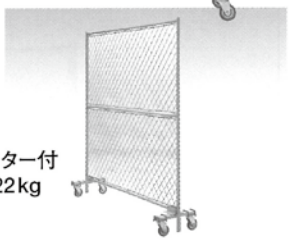

キャスター付
重量22kg

フェンスバリケードの特長

❶ 防錆力にすぐれたガルバリウムパイプを使用しており美観にすぐれます。

❷ 丈夫に作っているのでほとんど修理代等が発生しません。

❸ 多彩な取付金具をご用意しております。

❹ オールメッシュ構造のため風の強い所でもご使用いただけます。

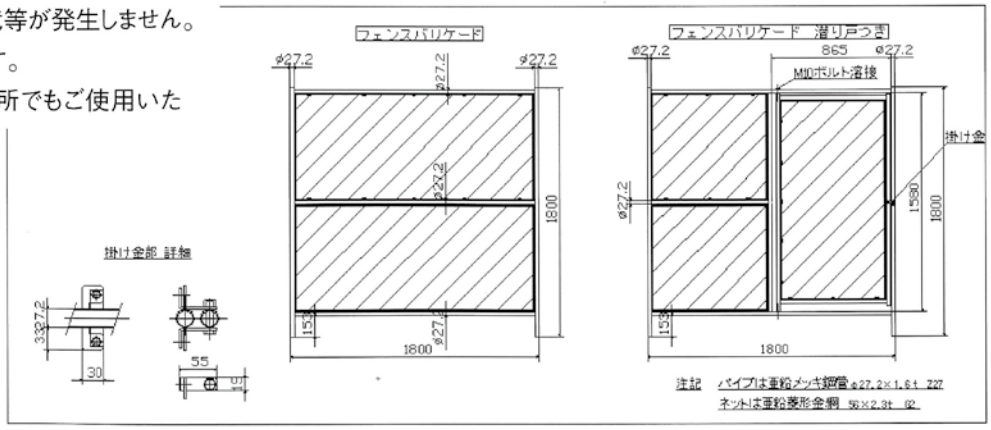

再リース

ゲート類商品一覧表

日本セイフティー株式会社

品　　名	規　格	重量(kg)
サイクルミニクロスゲート (H=1500　パネル無)	W=3000	32.0
	W=4500	44.0
	W=6000	56.0
	W=7500	68.0
	W=9000	79.0
サイクルクロスゲート (H=2000　パネル無) アルミ製	W=2700	52.0
	W=3600	65.0
	W=4500	79.0
	W=5400	92.0
	W=6300	105.0
	W=7200	119.0
サイクルキャスターゲート (H=2000　パネル付) <エコPETパネル仕様> アルミ製	W=2700	80.0
	W=3600	102.0
	W=4500	124.0
	W=5400	146.0
	W=6300	168.0
	W=7200	190.0
サイクルキャスターゲート (H=3000　パネル付) <エコPETパネル仕様> アルミ製	W=2700	93.0
	W=3600	120.0
	W=4500	147.0
	W=5400	174.0
アンカーボルト		5.0
取付柱		6.5
中間支柱		6.5
サヤ管		3.0
サイクルパネルゲート (柱高さ=4.5m パネル高さ　3.0m) <エコPETパネル仕様>	W=3600	307.0
	W=4500	340.0
	W=5400	373.0
	W=6300	406.0
	W=7200	448.0
	W=8100	494.0
	W=9000	531.0
	W=9900	567.0
	W=10800	648.0
	W=11700	684.0
	W=12600	721.0

品　　名	規　格	重量(kg)
サイクルライトゲート (簡易パネルゲート) (柱高さ=4.5m パネル高さ　3.0m) <エコPETパネル仕様>	W=3600	159.0
	W=4500	191.0
	W=5400	224.0
	W=6300	257.0
	W=7200	300.0
	W=8100	346.0
	W=9000	382.0
サイクルシートライトゲート (柱高さ=4.5m シート高さ 3.0m)	W=3600	115.0
	W=4500	135.0
	W=5400	160.0
	W=6300	180.0
	W=7200	210.0
	W=8100	245.0
	W=9000	270.0
アドフラット白	2m	12.0
アドフラット巾調整	2m	12.0
アドフラットコーナー	2m	5.0
アドフラットパンチング	2m	8.5
アドフラットクリアパネル	2m	3.4
アドフラットミニドアパネル	2m	17.5
アドフラット白	3m	18.0
アドフラット巾調整	3m	18.0
アドフラットコーナー	3m	8.0
アドフラットパンチング	3m	12.7
アドフラットクリアパネル	3m	5.1
アドフラットミニドアパネル	3m	23.5
アドフラットドアパネル　W=1000	2m	38.5
アドフラットドアパネル　W=1000	3m	50.5
Ｊフック		0.1
ジョイント金具Ｌ		0.16
ジョイント金具Ｓ		0.07

※両開き仕様は、上記サイズの組合せとなります。
※サイクルキャスターゲートの3mは片開きで、W=5.4mまでになります。
※3mは上部メッシュパネル仕様が標準仕様となります。(上部パネル仕様も可。)
※シートゲートのシート代は基本料に組み込まれています。

再リース

ゲート類商品一覧表

日本機電西日本販売株式会社

品　名	規　格	仕　様	重量(kg)
キャスターゲート（H=1350　パネル無）	W=3000	片開き	52.0
	W=4000	片開き	63.0
	W=5000	片開き	79.0
	W=6000	片開き	95.0
	W=6000	両開き	104.0
	W=7000	両開き	115.0
	W=8000	両開き	126.0
	W=9000	両開き	142.0
	W=10000	両開き	158.0
	W=11000	両開き	174.0
	W=12000	両開き	190.0
ハイキャスターゲート（H=1850　パネル無）	W=3000	片開き	85.0
	W=4000	片開き	100.0
	W=5000	片開き	115.0
	W=6000	片開き	131.0
	W=6000	両開き	170.0
	W=7000	両開き	185.0
	W=8000	両開き	200.0
	W=9000	両開き	215.0
	W=10000	両開き	230.0
	W=11000	両開き	246.0
	W=12000	両開き	262.0
【オプション】　落とし棒	販売		0.2
【オプション】　センターポール			11.0
【オプション】　スリブ管	販売		3.0
パネルキャスターゲート（H=2000　パネル付）※リース品は基本的にエコタイプ	W=2700	片開き	85.0
	W=3600	片開き	105.0
	W=4500	片開き	126.0
	W=5400	片開き	147.0
	W=6300	片開き	166.0
	W=5400	両開き	170.0
	W=6300	両開き	190.0
	W=7200	両開き	210.0
	W=8100	両開き	231.0
	W=9000	両開き	252.0
	W=9900	両開き	273.0
	W=10800	両開き	294.0
	W=11700	両開き	313.0
	W=12600	両開き	332.0
パネルキャスターゲート（H=3000　パネル付）※リース品は基本的にエコタイプ	W=2700	片開き	125.0
	W=3600	片開き	155.0
	W=4500	片開き	186.0
	W=5400	片開き	217.0
	W=6300	片開き	251.0
	W=5400	両開き	250.0
	W=6300	両開き	280.0
	W=7200	両開き	310.0
	W=8100	両開き	341.0
	W=9000	両開き	372.0
	W=9900	両開き	403.0
	W=10800	両開き	434.0
	W=11700	両開き	468.0
	W=12600	両開き	502.0

品　名	規　格	仕　様	重量(kg)
パネルゲート（H=4500　門型・アンカー基礎）※リース品は基本的にエコタイプ	W=3600	両開き	374.0
	W=4500	両開き	413.0
	W=5400	両開き	447.0
	W=6300	両開き	509.0
	W=7200	両開き	550.0
	W=8100	両開き	593.0
	W=9000	両開き	633.0
ミニパネルゲート（H=4500　簡易門型・アンカー無）	W=3600	両開き	153.0
	W=4500	両開き	177.0
	W=5400	両開き	211.0
	W=6300	両開き	252.0
	W=7200	両開き	284.0
	W=8100	両開き	336.0
	W=9000	両開き	374.0
アンカーボルト	パネルゲートに使用		2.0
フェンスバリケード（H=1800）	W=1800	上下ネット	15.0
	〃	下段のみシート付	15.5
	〃	上下段共シート付	16.0
ミニフェンスバリケード（H=1200）	W=1800	全面ネット	10.0
	〃	シート付	10.5
フェンスバリケード潜り戸付（H=1800）	W=1800	上下ネット	19.0
	〃	下段のみシート付	19.5
	〃	上下段共シート付	20.0
環境フェンス　平面用	H=2m		11.4
環境フェンス　コーナー用	〃		13.0
環境フェンス　調整用	〃		11.4
環境フェンス　防音型	〃		15.4
環境フェンス　パンチング	〃		11.4
環境フェンス　ウインドウ型	〃		10.0
NKドア　500	〃	500幅	14.0
NKドア（潜り戸）800	〃	810幅	40.0
NKドア（潜り戸）1000	〃	1000幅	50.0
環境フェンス　平面用	H=3m		17.1
環境フェンス　コーナー用	〃		18.0
環境フェンス　調整用	〃		17.1
環境フェンス　防音型	〃		21.0
環境フェンス　パンチング	〃		17.1
環境フェンス　ウインドウ型	〃		13.0
NKドア　500	〃	500幅	20.0
NKドア（潜り戸）800	〃	810幅	60.0
NKドア（潜り戸）1000	〃	1000幅	70.0
取付金具1型			9g
取付金具2型			36g
コーナー固定金具			

※間口が広い機種（両開き）の場合はセンターポールの使用をお勧めします。
※シートは注文後の取り寄せとなります為、納入の4日前にはご注文下さい。

パイプサポートの構造

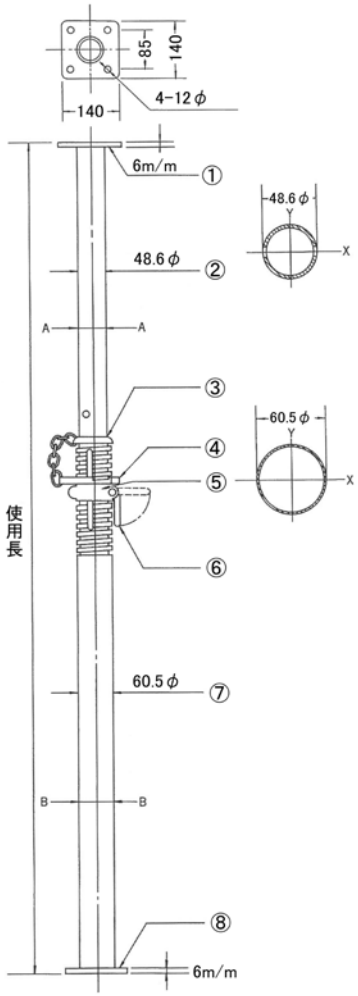

部番	部品名称	規格・寸法
①	受板	一般構造用圧延鋼材　140×140×6㎜
②	上柱管（差込管）	一般構造用炭素鋼鋼管　48.6φ×2.4㎜
③	ネジ管	
④	鎖ピン	機械構造用炭素鋼鋼材　12φ×105㎜
⑤	スライド	球状黒鉛鋳鉄品　ＦＣＤ－45
⑥	ナットハンドル	
⑦	下柱管（腰管）	一般構造用炭素鋼鋼管　60.5φ×2.3㎜
⑧	台板	一般構造用圧延鋼材　140×140×6㎜

型式＼区分	最小使用長（㎜）	最大使用長（㎜）	調節範囲（㎜）	ネジ調節（㎜）	重量（kg）
2尺	605	950	350	125	5.60
3尺	910	1,460	600	125	6.60
4尺	1,205	1,900	800	125	8.45
6尺	1,740	3,000	1,350	125	12.90
7尺	2,100	3,370	1,350	125	13.70
9尺	2,600	3,860	1,350	125	15.50

パイプサポートの許容荷重

サポート使用長（m）	普通使用状態における使用長別許容強度（kg）		一端を剛で平坦な面で支持の時（kg）
	水平つなぎ（無）	水平つなぎ（有）	水平つなぎ（無）
3.4	1,000	2,000	1,500
3.3	1,100	以下同様に扱う	1,550
3.2	1,200		1,600
3.1	1,300		1,650
3.0	1,400		1,700
2.9	1,500		1,750
2.8	1,600		1,800
2.7	1,700		1,850
2.6	1,800		1,900
2.5	1,900		1,950
2.4	2,000		2,000

水平つなぎの例

末端の固定か又は筋交を設けます。

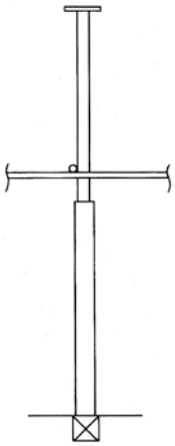

一端を剛で平坦な面で支持した時の例

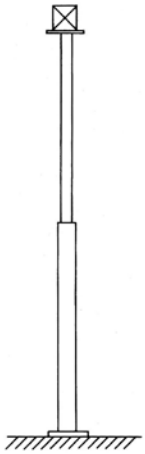

※2.4m未満の使用長に対しては許容荷重2,000kgを限度として扱います。
※3.4m以上の使用長に対しては許容荷重2,000kgを限度とし、高さ2m以内ごとに水平つなぎを直角2方向に設け、かつ水平つなぎの変位を防止する措置を講じてください。
（鋼材と鋼材の接続部および交叉部は、ボルト、クランプ等の金具を用いて緊結すること）/労働安全衛星規則242条
※補助サポートを使用する場合は許容荷重750kgを限度として扱ってください。

パイプサポート

2尺（重量5.6kg）　1梱包50本

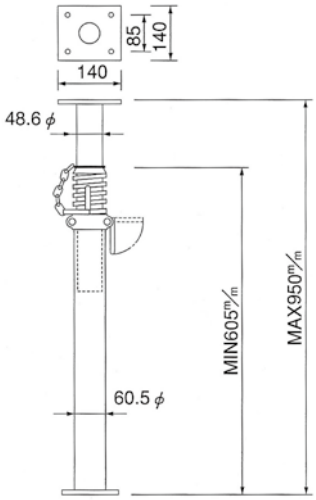

3尺（重量6.6kg）　1梱包50本

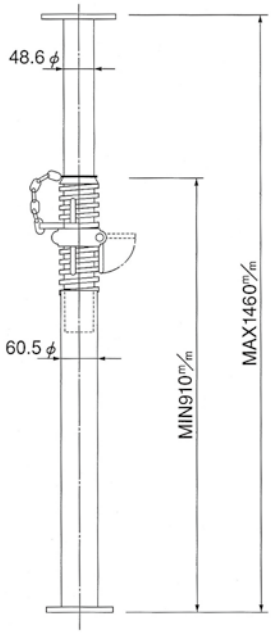

4尺（重量8.45kg）　1梱包50本

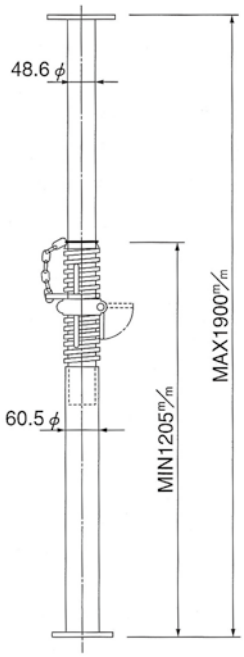

6尺（重量12.9kg）　1梱包50本

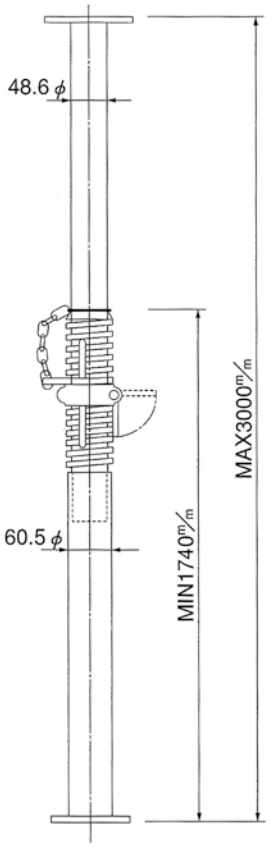

7尺（重量13.7kg）　1梱包50本

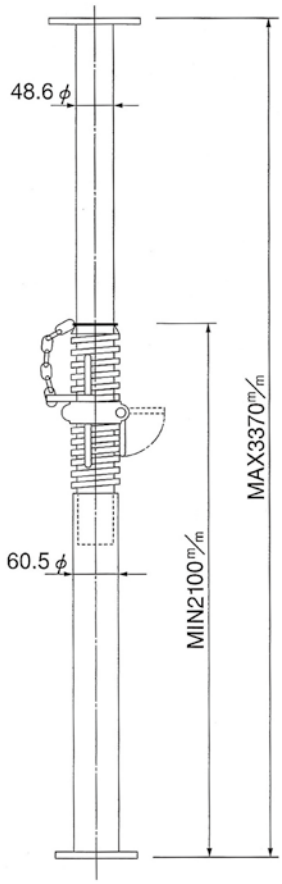

9尺（重量15.5kg）　1梱包50本

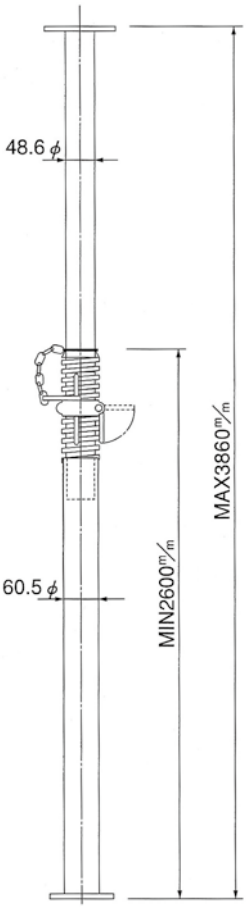

根がらみクランプ

根がらみクランプ（重量0.8kg）　1袋20ヶ入

直交型

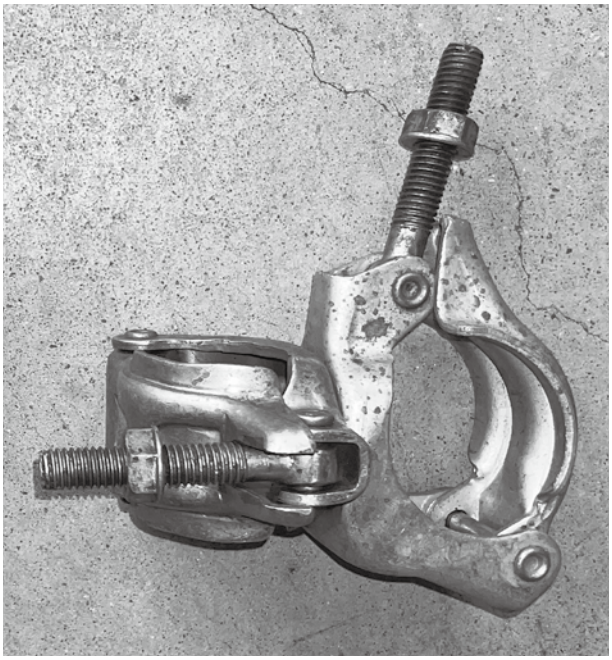

自在型

φ 60.5 ×φ 42.7・φ 48.6 兼用タイプ

つなぎ材のとり方　※パイプサポートにつなぎ材（48.6 φ）で補強の際は必ずクランプをご使用ください。

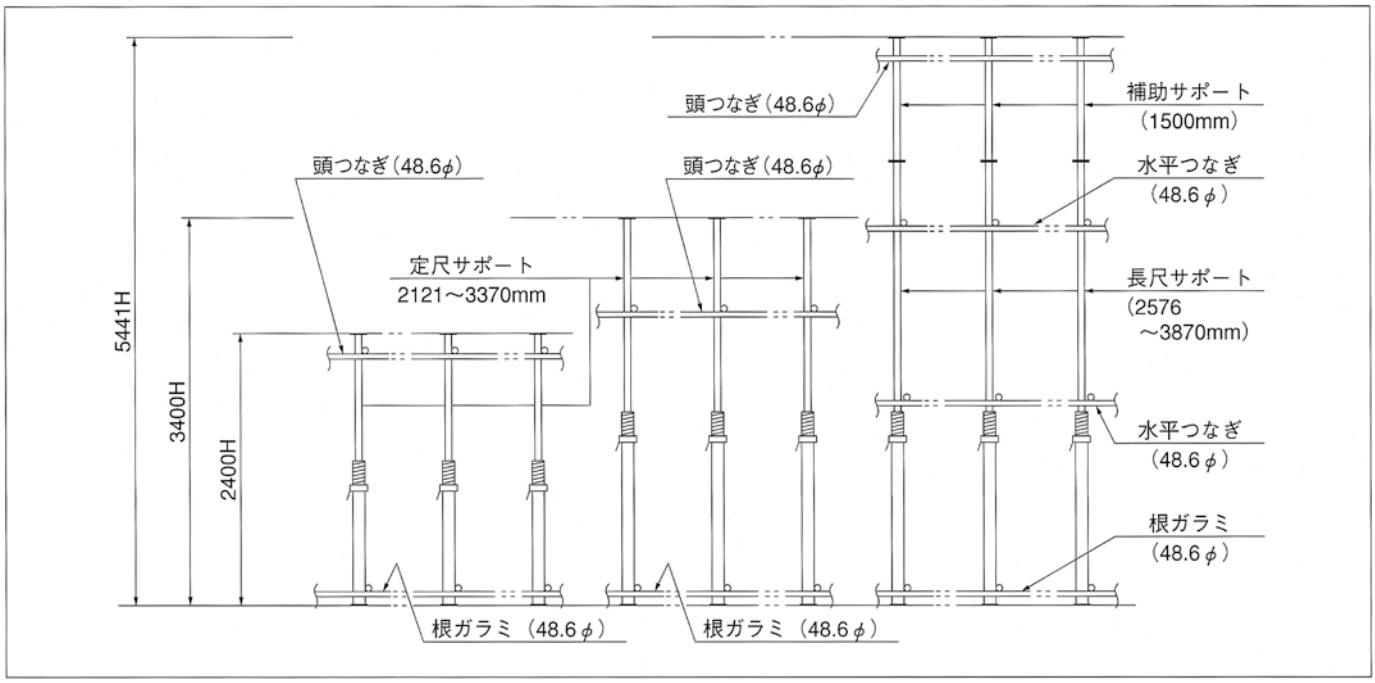

強力サポート

高抗張力鋼管製の支柱であり、一般の軽荷重サポートに比較し強度は約 5 ～ 10 倍に達し、従って仮設面積は枠組足場等に比較しても甚だしく減少され、工事現場での仮設材の林立を防ぎ充分な広さの空間を活用することが可能になります。
※高さ 1.8 m以内ごとに水平つなぎを 2 方向設け、かつ水平つなぎの変位を防止してください。

部品＼型式	50型	40型	32型	24型
上柱管	41.8kg	30.5kg	21.5kg	16.9kg
下柱管	26.6kg	26.6kg	26.6kg	26.6kg
許容荷重	98.0kN(10.0t)	127.4kN(13.0t)	147.0kN(15.0t)	147.0kN(15.0t)
組合保有	—	○	—	—

○印は建設組合保有品

50型　1梱包上下各10本

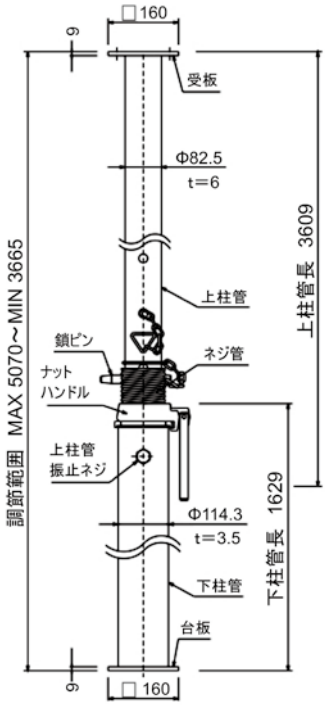

40型　1梱包上下各10本

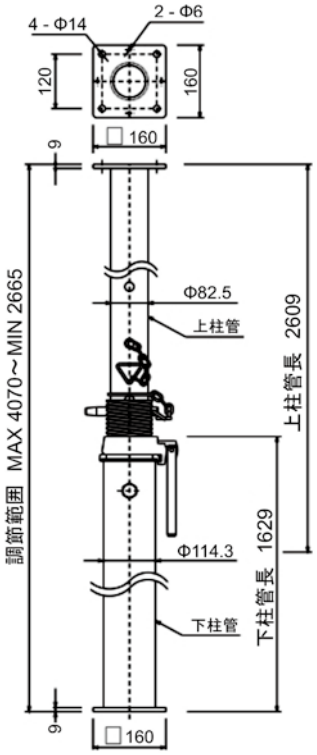

32型　1梱包上下各10本

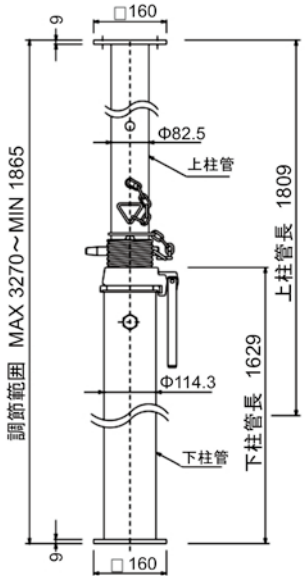

24型　1梱包上下各10本

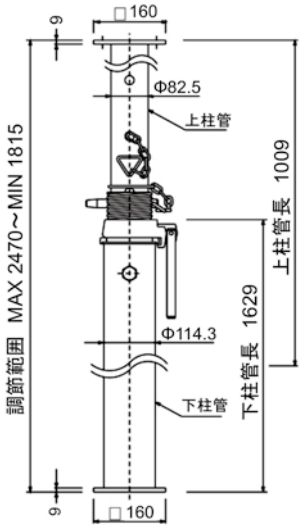

強力サポート鎖ピン(重量0.89kg)1袋20本入

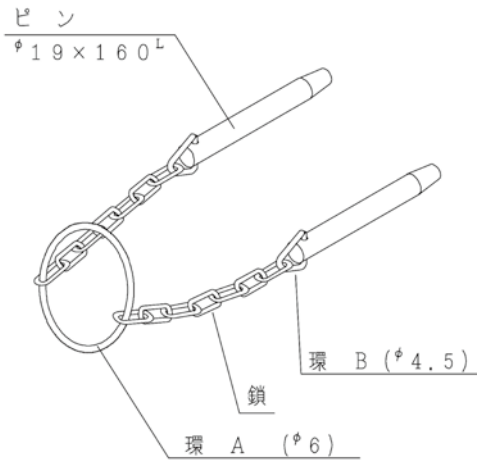

強力サポート上柱管・下柱管クランプ(直交・自在)1袋各10ヶ入

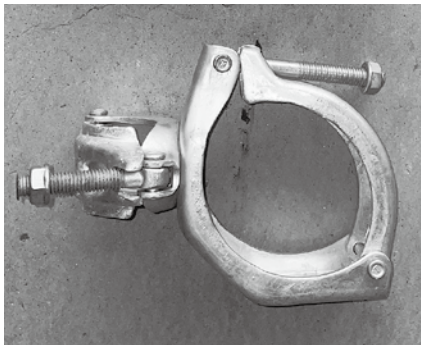

上柱管クランプ（直交・自在）
（重量 1.0kg）
φ 82.6 ×φ 48.6

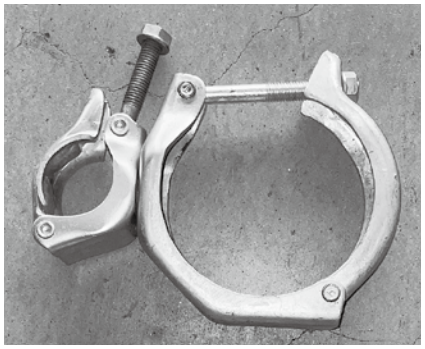

下柱管クランプ（直交・自在）
（重量 1.2kg）
φ 114.3 ×φ 48.6

仮設用機械

再リース

ロングスパンエレベーター

東菱

ロングスパンエレベーターTNLE － 900

定格荷重……900kg
最大揚程……60m

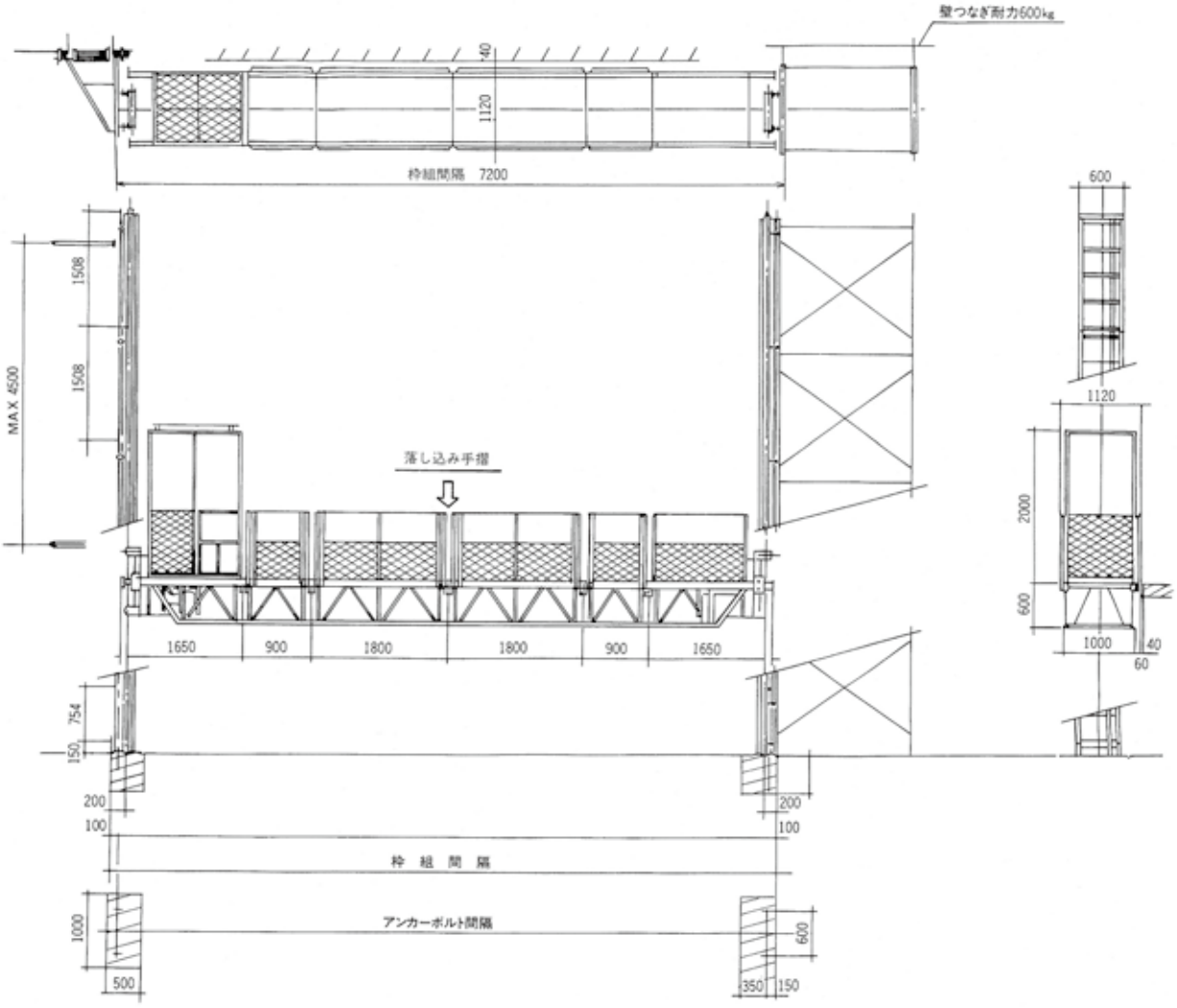

仕様			
最大揚程	60M	安定装置	過昇降防止リミットスイッチ（下限時強制水平装置兼用）
積載荷重	900kg		過負荷制限装置（標準）
昇降速度	10M／min		ガバナ式落下防止装置
荷台有効面積	1M×7.75M		傾斜防止装置（自動修正・停止）
昇降方式	ラック＆ピニオン		運転警報ブザー
電動機	3.7KW 2台		逆相防止リレー
操作方式	配電盤取付ハンドル		各階・手摺扉リミットスイッチ（オプション）

■設置要項〈基礎図〉

枠組間隔	アンカー間隔(L)
3600	3400
5400	5200
7200	7000
9000	8800

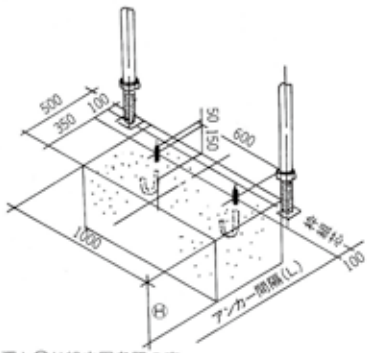

●深さⒷは組立図参照の事。

再リース

コマリフト

菱野

コマリフトHOL－1000A型

定格荷重……1,000kg
最大揚程……50m

仕様

積載荷重	1000kg	
揚程	枠組	50m
	構造物	100m
荷台広さ	1500×1100㎜	2000×1100㎜ 2500×1100㎜
巻上ウインチ（ローププル）	750kg以上	800kg以上
昇降速度	17.5～25m／min	
ワイヤー径	φ10～φ12	
安全装置	過荷重防止器	
	過巻防止リミットスイッチ	
	下降制限リミットスイッチ	
	ガバナー式落下防止装置	
	停止時手動ロック装置	

1. 枠組足場のベースジャッキは必ず、使用してください。
2. 荷台広さ2500×1100㎜の場合のワイヤーはφ12を使用してください。

主要部品名称

No.	名称
1	ウインチ台
2	巻上ウインチ
3	ベース
4	ガイドレール
5	昇降フレーム
6	荷台
7	ハンドロック装置レバー
8	ガバナ式自動落下防止装置
9	ヘッドフレーム
10	過巻防止リミット・スイッチ
11	過荷重防止器

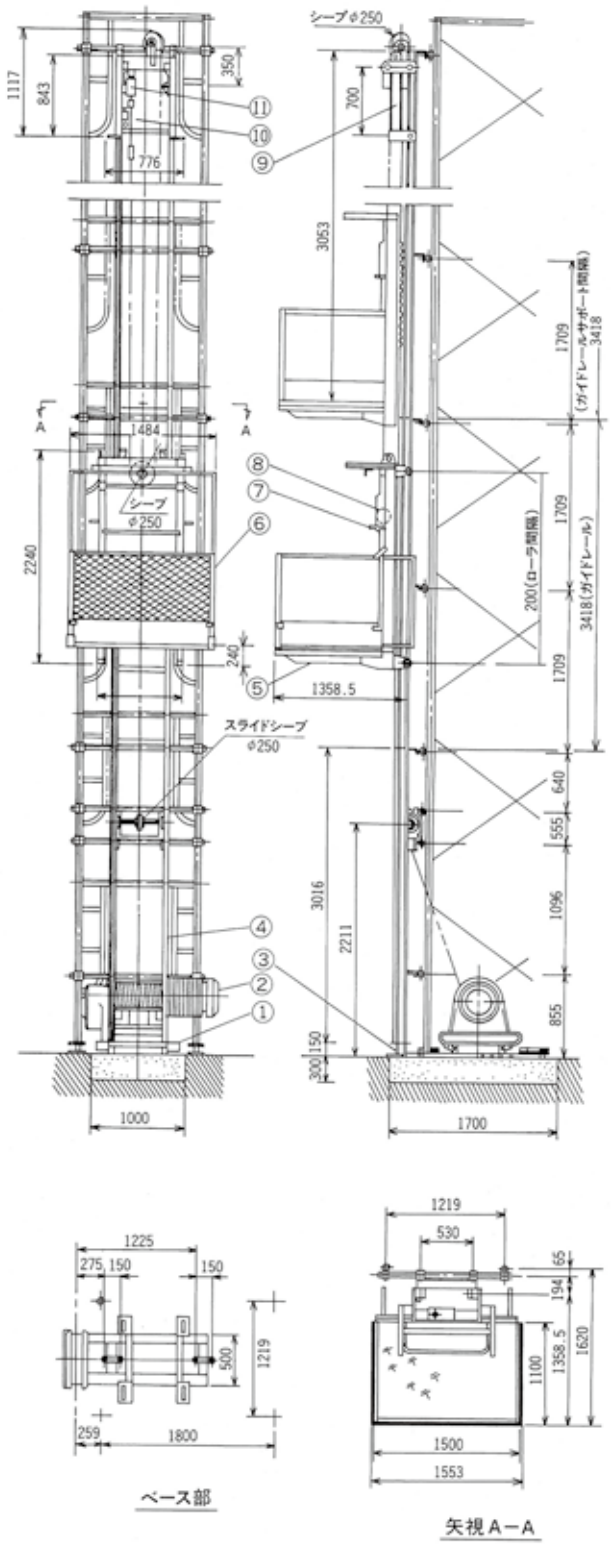

再リース

クライミングクレーン

マツダ　クライミングクレーンＶＣＡ－ 15

定格荷重……1,000kg
作業半径……15m
最大揚程……50m

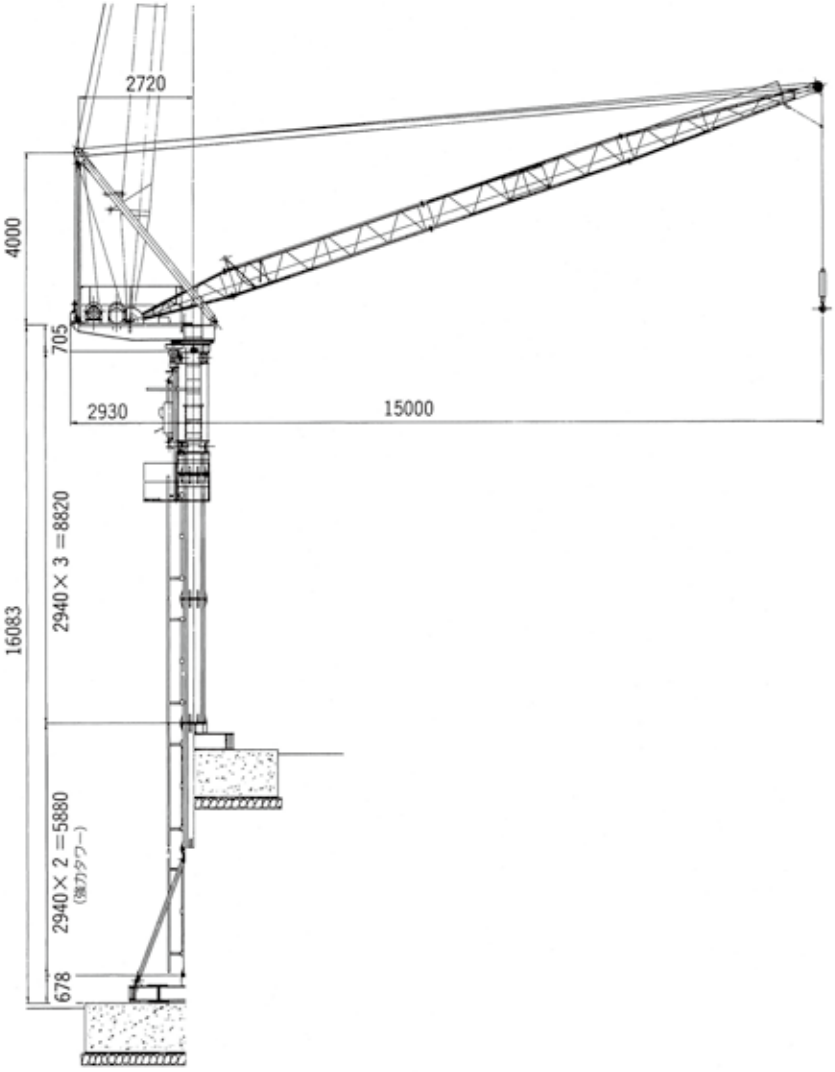

基礎荷重

	タワー段数	転倒モーメント	直圧力	水平力
	3.0M/本	M^{tm}	V^{t}	Hp^{t}
作業時	1段	25.49	7.97	0.263
	2段	26.58	8.45	0.274
	3段	27.66	8.93	0.321
	4段	28.74	10.30	0.368
	5段	29.82	10.88	0.415
停止時	1段	9.65	5.24	2.259
	2段	19.84	5.72	2.384
	3段	30.04	6.20	2.926
	4段	40.23	7.57	3.468
	5段	50.43	8.15	4.010
地震時	1段	26.20	7.59	0.764
	2段	28.93	8.05	0.854
	3段	31.93	8.51	0.944
	4段	35.22	9.81	1.054
	5段	39.88	10.37	1.409

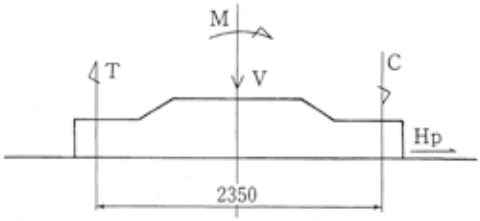

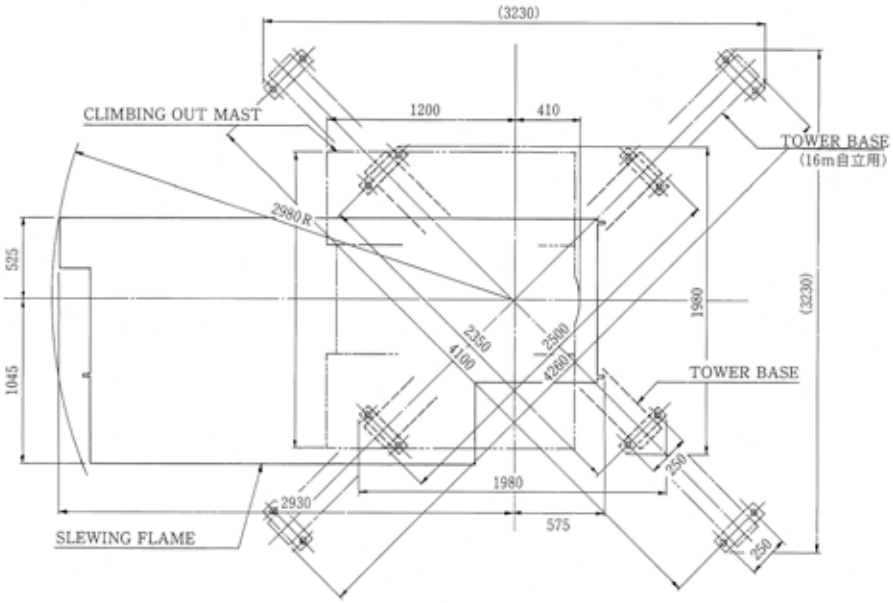

平面寸法図

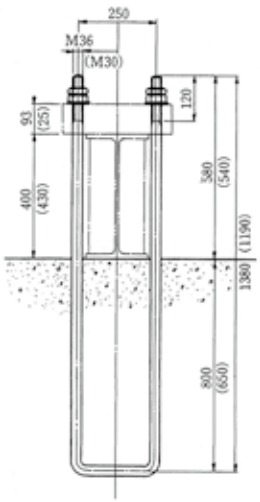

アンカーボルト図

再リース

ハイ・ユニクレーン

菱野	ハイ・ユニクレーンHUC−450	定格荷重……450kg 作業半径……5m 最大揚程……50m

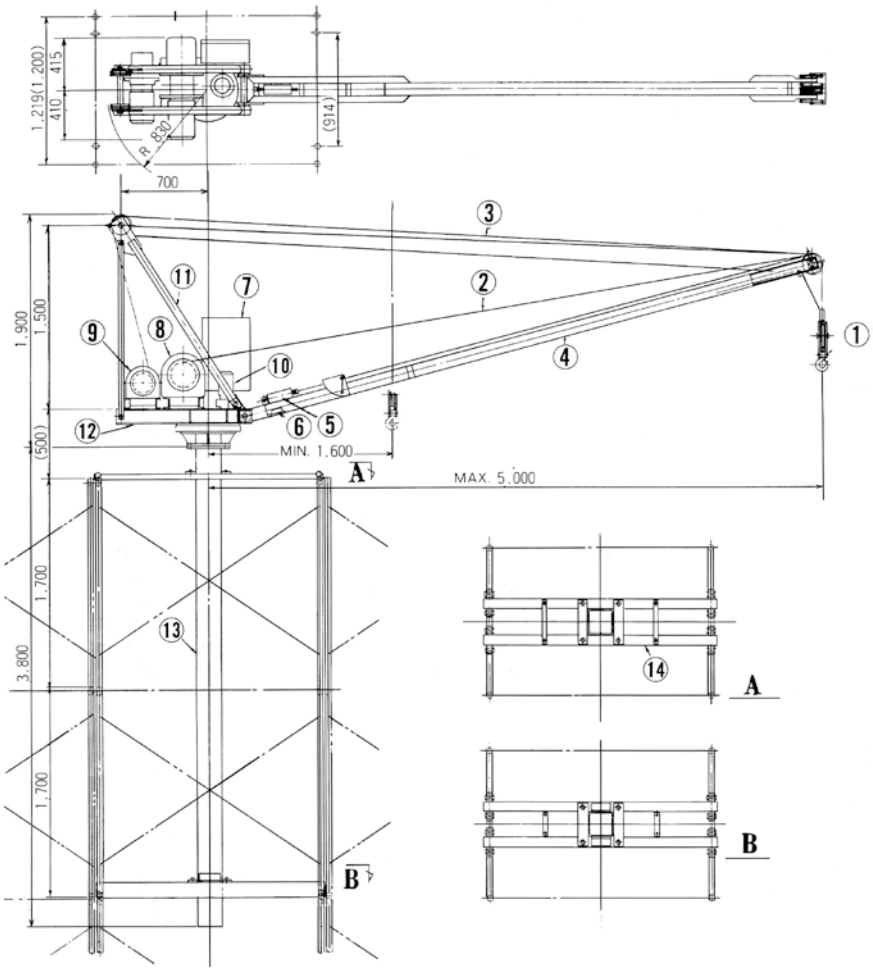

主要部品名称	
番号	名称
1	フロッグブロック
2	巻上ワイヤー　8φ
3	起伏ワイヤー　8φ
4	ブーム
5	過負荷防止装置
6	過巻上防止装置
7	制御盤
8	巻上ウィンチ
9	起伏ウィンチ
10	旋回装置
11	Aフレーム
12	旋回フレーム
13	ポスト
14	ー
15	ー
16	ポストサポート

仕様

定格荷重	450 kg	巻上ワイヤーロープ	8 φ
揚程	40 m	起伏ワイヤーロープ	8 φ
作業半径	1.6 ～ 5.0 m	クライミング	セルフクライミング式
巻上速度	15/18 m/min(50/60Hz)	安全装置	過巻防止装置
旋回速度	0.57/0.68rpm(50/60Hz)		過負荷防止装置
起伏速度	50/41sec (50/60Hz)		旋回制限装置
起伏角度	15° ～ 76°		起伏制限装置
旋回角度	360°	操作方法	押ボタン遠隔操作
巻上電動機	2.5kw − 4P	電源	AC200V/220V, 3φ
起伏電動機	0.9kw − 6P		
旋回電動機	0.2kw − 4P		

a	巻上ワイヤーロープ	8φモノロープA、4×F(30)C種 120 m（揚程40 m）
b	起伏ワイヤーロープ	8φ、JIS4号、6×24　A種 55 m

再リース

ブラケットクレーン

菱野	ブラケットクレーン　HBC－200B型	定格荷重……200kg（100kg） 作業半径……1.5m 最大揚程……MA×50m（100m）

※（　）内数値は巻上ワイヤーをシングルにした場合

●外型寸法図

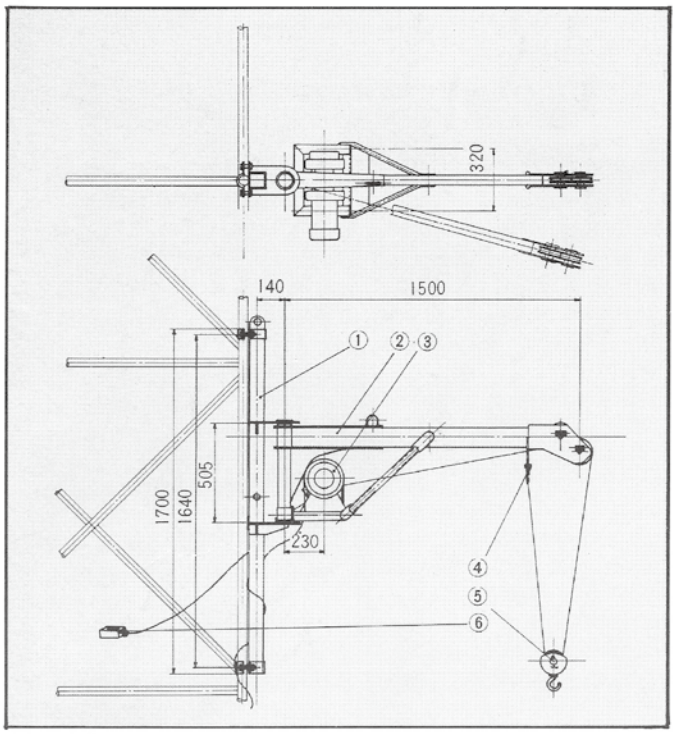

●クライミング図

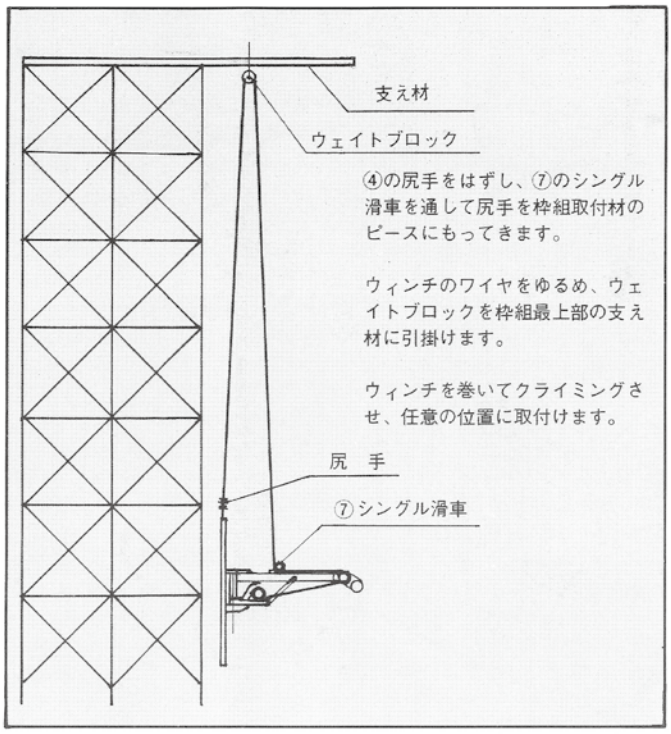

●HBC-200B型の仕様

番号	名称
1	枠組取付材
2	ブーム
3	巻上ウィンチ
4	尻手
5	ウェイトブロック
6	操作スイッチ

仕様	
つり上荷重	200kg（100kg）
揚程	MA×50M（100M）
旋回半径	1.5M
巻上速度	6.5/8 M/MIN（13/16），50/60Hz
ローププル	
使用ウィンチ	PW－120（西部）
使用ワイヤー	5φ
使用電源	100V　単相

※（ ）内数値は巻上ワイヤーをシングルにした場合

●HBC-200B型の特長

1．組立、解体が容易で運搬も便利です。
2．セルフクライミング方式で能率アップします。
3．使用電源は100V であり、一般家庭電源で使用できます。
4．使用方法、使用箇所も多種多様にあります。

参考資料　足場に使用する部材と許容荷重

鋼管足場

鋼管足場に使用する部材、付属金具は、労働省規格に適合したものでなければならない。規格が定められている部材、付属金具は**表１**に示すものである。

なお、この規格に基づき㈳仮設工業会においては、認定基準を定めている。

表１　規格に定められた鋼管足場用の部材等

用　　途	部　　材　　等
枠組足場用	建枠、交さ筋かい、板付き布枠、布枠、持送り枠、ジャッキ型ベース金具、脚柱ジョイント、アームロック
単管足場用	単管ジョイント、緊結金具（クランプ）、固定型ベース金具
布板一側足場用	布板、支持金具
移動式足場用	建枠、脚輪
つり足場用	つりチェーン、つり枠
そ　の　他	壁つなぎ用金具、合板足場板

１．枠組足場

枠組足場は、建枠、交さ筋かい、板付き布枠、脚柱ジョイント（アームロック含む）、ジャッキ型ベース金具等の部材によって構成され**図１**にその一例を示す。

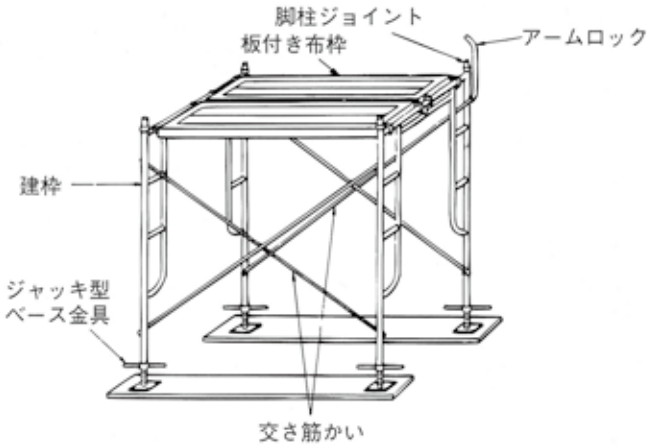

図１　枠組足場の構成部材の例

１．建　　枠

建枠の種類は**図２**のように分類され、これらの標準寸法及び許容支持力は**表２**のとおりである。

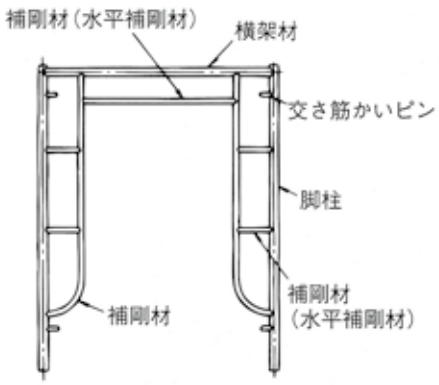

標準枠

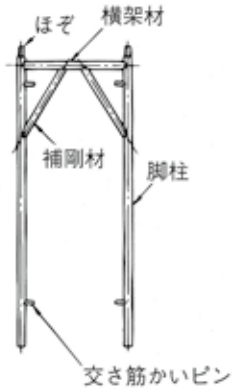

簡易枠

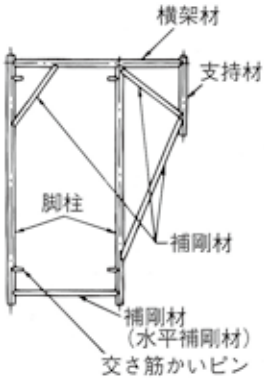

拡幅枠

図２　建枠の例

参考資料

足場に使用する部材と許容荷重

表２　建枠の標準寸法及び許容支持力

種　類		脚柱、横架材、支持材の外径(mm)	標　準　寸　法（mm）		許容支持力（kg／１枠）
			幅（上端間隔）	高　さ	
標　準　枠		42.7	900　914 1,200　1,219	1,600　1,625 1,700　1,725	4,350
				1,900　1,925 1,955　2,000	4,000
簡易枠	低　層　枠	34.0	600	1,800以下	1,500
	低層枠以外の簡易枠	42.7	410　600　610 750　762	1,600　1,700 1,725　1,800	3,500
拡　幅　枠		42.7	600以上1,250以下	1,800以下	3,000

注）　高さには、脚柱ジョイントのカラーの寸法を含む。

〈参考〉　枠の荷重のかける位置による強度の低下

荷　重　点	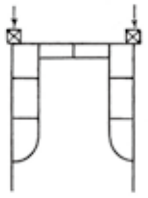	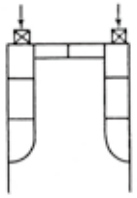	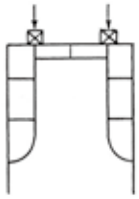	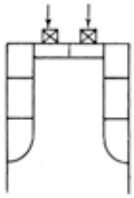	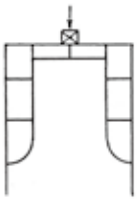	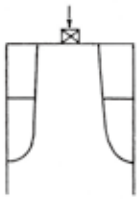
枠１枚の最大荷重 Pmax	10　（t）	9.1	7.5	5	3	2.25
許容荷重	4.35（t）	3.5	3	2	1.2	1

（注）荷重点は100×100のバタ材使用

また、建枠の補剛材の取付け位置は**表３**のとおりであり、拡幅枠については、脚柱及び支持材の上端における両部材の中心の間の距離の内、いずれか長い距離が600mm以上1,250mm以下であり、脚柱下端における両脚柱の中心の間の距離は、前記の距離の60％以上となっている。

表３　建枠の補剛材の取付位置

種　類		補剛材の取付位置（ℓ_1、ℓ_2(mm)）
標　準　枠	高さが1,800mm以下のもの	ℓ_1≧300（門型は170） ℓ_2≧1,150
	高さが1,800mmを超えるもの	ℓ_1≧300（門型は170） ℓ_2≧1,500
簡　易　枠（低層枠を除く）	幅が650mm以下のもの	ℓ_1≧170（門型は110） ℓ_2≧500（門型は1,150）
	幅が650mmを超えるもの	ℓ_1≧250（門型は110） ℓ_2≧500（門型は1,150）
低　層　枠		ℓ_1≧170（門型は110） ℓ_2≧500（門型は1,150）

注）　この表において、ℓ_1及びℓ_2は、図の(a)に示す寸法をいう。
　　ただし、門型のものにあっては、図の(b)に示す寸法をいう。

（a）

（b）

参考資料

足場に使用する部材と許容荷重

2．板付き布枠

枠組足場には、布枠と足場板を兼ねたものとして板付き布枠を用いることが多い。板付き布枠は、床材、布材、梁材及びつかみ金具で構成されるもので（**図３**参照）、その標準寸法と板付き布枠一枚あたりに積載できる許容荷重は**表４**のとおりである。

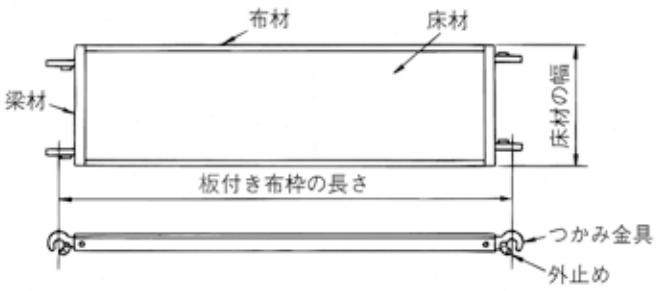

図３　板付き布枠の例

表４　板付き布枠の標準寸法及び許容荷重

種　　類	標準寸法（㎜）		許容荷重（kg／１枚）
	幅	長　さ	
板付き布枠（低層枠用の板付き布枠を除く）	240	1,800 1,829	120
	300		150
	500		250
低層枠用板付き布枠	500	1,800 1,829	250

注）　許容荷重は、スパン中央に集中荷重として積載した場合である。

3．交さ筋かい

交さ筋かいは、建枠と建枠を連けいする部材で、標準寸法は**表５**のとおりである。

表５　交さ筋かいの標準寸法

スパン（㎜）	高さ（㎜）	ピン穴間の中心間の距離（㎜）
1,800	1,200	2,163
1,829	1,219	2,193

4．ジャッキ型ベース金具

ジャッキ型ベース金具（**図４**参照）は、建枠の最下部の脚柱の下端に取り付け、建枠の沈下防止と建枠の荷重を地盤又は床面に伝達するものである。また、各建枠の高さをそろえるために用いる。

ジャッキ型ベース金具の構造及び許容支持力は**表６**のとおりである。

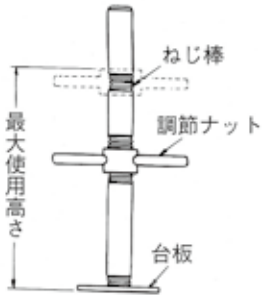

図４　ジャッキ型ベース金具の例

表６（a）　ジャッキ型ベース金具の構造

区　　分	構　　造
使　用　高	350㎜（低層枠用は250㎜）以下
脚柱への差込長	95㎜以上
台　　板	板厚5.4㎜以上、辺長120㎜以上の正方形又は長方形であって、かつ２個以上の釘穴

表６（b）　ジャッキ型ベース金具の許容支持力

種　　類	許容支持力（kg）
標準枠、簡易枠用	2,200
低　層　枠　用	900

注）　許容支持力は、ジャッキ繰上げ高200㎜以下、低層枠用にあっては150㎜以下の場合である。

5．脚柱ジョイント（アームロックを含む）

脚柱ジョイントは、建枠を上方に組み立てる場合、建枠の脚柱にほぞを挿入し、上下の脚柱を継ぐための金具で、ジョイントの抜け止めにより、ジョイントを回転させてロックするタイプとピン差しによりロックするタイプ及び交さ筋かいピンにアームロックを取付けて引き抜けに抵抗するアームロック併用タイプのものがある（**図５**参照）。

なお、脚柱ジョイントの許容引張力は**表７**のとおりである。

足場に使用する部材と許容荷重

表７　脚柱ジョイントの許容引張力

抜 止 め 方 式	許容引張力（kg）
ピンロック（回転式を含む）	500
アームロック併用	300

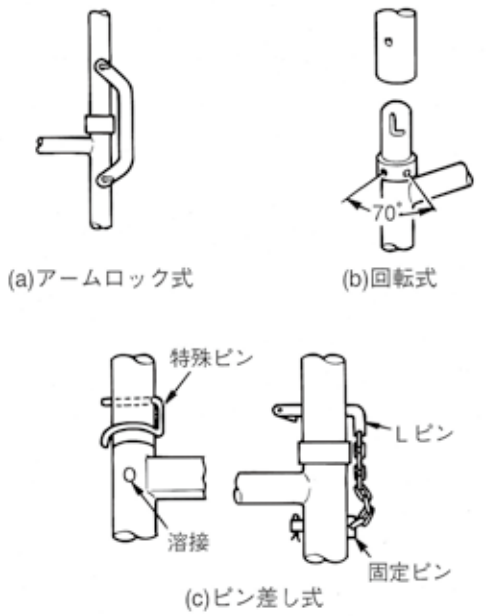

図５　脚柱ジョイントの例

６．持送り枠

持送り枠（**図６**参照）には、固定型と伸縮型とがあり、水平材、斜材、取付金具等で構成されている。

持送り枠の構造及び許容荷重は**表８**、**表９**のとおりである。

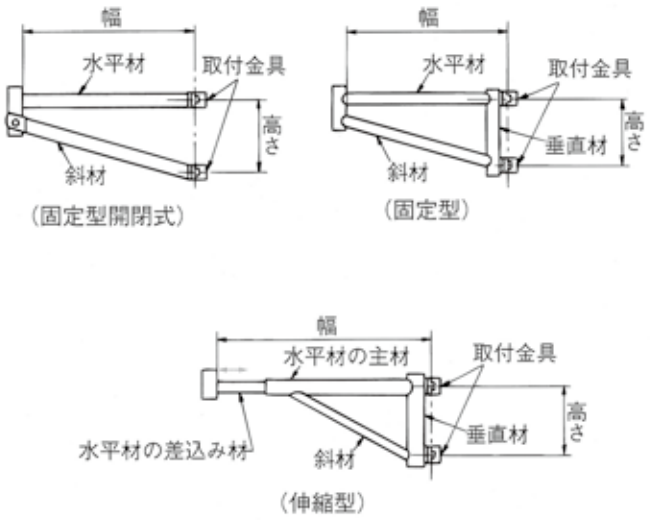

図６　持送り枠の例

表８　持送り枠の構造

区　　分	構　　造
水平材の寸法、幅、高さ	幅300㎜以上、1,150㎜以下、高さ（取付け部間隔）200㎜以上、かつ、幅の30％以上
水平材、垂直材、斜材の厚さ	鋼管のとき肉厚1.7㎜以上 鋼管以外のとき板厚1.6㎜以上
取付金具	２個以上とし、板厚3.0㎜以上、 ボルト（ねじ山を含めて）直径9.0㎜以上
水平材の先端	水平材の先端に水平材の上面からの高さが30㎜以上の脱落防止板、又は手すり柱受けを有すること
伸縮型のもの	上記以外に （1）伸縮部の重なり長さが50㎜以上 （2）水平材の差込み材がボルト、ピン等で固定できること

表９　持送り枠の許容荷重

区　　分	許容荷重（kg／１枠）
持　送　り　枠	250

仮設材注文表

業者名	現場名	納入日	時　間
			：　着

配車手配			在庫確認	担当者名	電話番号
自社手配	組合手配　ユニック　平		有　無		

品　名	サイズ	数量	品　名	サイズ	数量	品　名	サイズ	数量	品　名	サイズ	数量
門型	1217		手摺桟	1800		梁枠（1本）	4スパン		アルミ板	4.0	
	0917			1500			3スパン			3.0	
	0617			1200			2スパン			2.0	
調整枠	1212			900		方杖	3スパン			1.0	
	1209		下桟	1800			2スパン		単管ポール	5.0	
	1205			1500		隅受				4.5	
	0915			1200		梁渡ピン要	1217			4.0	
	0912			900			0917			3.5	
	0909		鋼製巾木	1800			0617			3.0	
	0905			1500		パイプサポート	9尺			2.5	
	0612			1200			7尺			2.0	
	0609			900			6尺			1.5	
	0605		ライフガード	1800			4尺			1.2	
簡易枠	0617 A			1500			3尺			1.0	
	0617 B			1200			2尺			0.5	
	0617 N			900		60角バタ角	4.0		兼用クランプ	直交	
ブラケット枠	0912		鋼製脚立	6尺			3.5			自在	
	0609			4尺			3.0			キャッチ	
梯子枠	1217		アルミ脚立	6尺			2.5		ジョイント		
板布	0518			4尺			2.0		ベースプレート		
	0218		勇馬	18号			1.5		三連クランプ	直交	
	0515			14号			1.0			自在	
	0215			11号		100角バタ角	4.0		枠上ベース		
	0512			手摺			3.0		シートクランプ		
	0212		勇馬補助ステージ				2.5		ネットクランプ		
	0509		ラクラクダイ	本体L			2.0		根がらみクランプ	直交	
	0209			本体M			1.5			自在	
	0506			手摺小			1.0		養生クランプ養生兼用	427	
	0206			手摺大		100角ジョイント				486	
ハッチ式板布	1800			L用梯子		アングルブラケット	1400			兼用	
	1500			M用梯子		万能板	5430			コーナー	
	1200			ブリッジ			5420		壁つなぎ	A1000	
ブレース	1812		エレベータービーム	S		パンチング	5430			A800	
	1512		ベランダステップ	固定型			5420			A600	
	1212			伸縮型		チェーン	5m			A400	
	0912			手摺			4m			A350	
	0612		足場ステップ				3m			A300	
	1804		垂直タラップ（猿梯子）	427			2m			A200	
	1504			486		チェーンクランプ				A160	
	1204		養生枠	1800		親綱支柱	アルミ		防災メッシュ	1.8	
	0904			1500		スタンション	NRE			1.5	
	1803			1200		親綱緊張器付	15m		ひも要 or 不要	1.2	
	1503			900			10m			0.9	
	1203		隙間板	500			8m			0.6	
	0903			250			6m			0.3	
ジャッキ			ローリング	枠		鉄筋フック	1型		防音シート	1.8	
ロングジャッキ				桟			2型			1.5	
大引受ジャッキ				巾木		クイックブラケット			ひも要 or 不要	1.2	
大引受ロング			キャスター			単管バリケード				0.9	
アルミ階段			ジャッキ付キャスター			メッシュパレット				0.6	
ステップガード			アウトリガー			杉足場板	4.0		採光防音シート	1.8	
コーナーガード				ジャッキ			2.0		打込単管ポール	1.5	
ブラケット	71		ペコビーム	L-9		鋼製足場板	4.0			1.0	
	57			L-7			3.0		くい丸	1.5	
	35			L-5			2.0			1.1	
クランプなし	35			P-9			1.0		木製巾木	4.0	
アルウォーク				P-5		敷板	4.0				
手摺柱			OKマット				2.0				
備考											

仮設材注文表（アルバトロス他）

業者名	現場名	納入日	時　間
			：　着

配車手配	在庫確認	担当者名	電話番号
自社手配　・　組合手配（ユニック or 平）	有　・　無		

品　名	サイズ	数量	品　名	サイズ	数量	品　名	サイズ	数量
アルバトロス 支柱	3600		作業用踏台					
	2700			階段手摺				
	1800			天板手摺				
	1350		クロスゲート	5m				
	900			4m				
	675			3m				
	450		強力サポート	上柱管40				
アルバトロス 根ガラミ支柱	225			下柱管				
アルバトロス 布材	1800			鎖ピン				
	1500		強力サポートクランプ 上柱管	直交				
	1200			自在				
	900		強力サポートクランプ 下柱管	直交				
	600			自在				
	360							
	300							
	153							
アルバトロス 拡幅狭幅ブラケット								
アルバトロス 先行手摺ブレス	1800							
	1500							
	1200							
	900							
	600							
アルバトロス 先端クサビブラケット	500							
	240							
アルバトロス はね出しブラケット	500							
	240							
アルバトロス 伸縮ブラケット	500							
アルバトロス アルミ階段								
アルバトロス 開口ガード								
アルバトロス 階段手摺	1800							
	1500							
	1200							
アルバトロス 階段受	1200							
	900							
	600							
アルバトロス 梁枠	4スパンS							
	4スパンL							
	3スパン							
	2スパン							
アルバトロス 強化方杖								

備考	

中央機材センター案内図

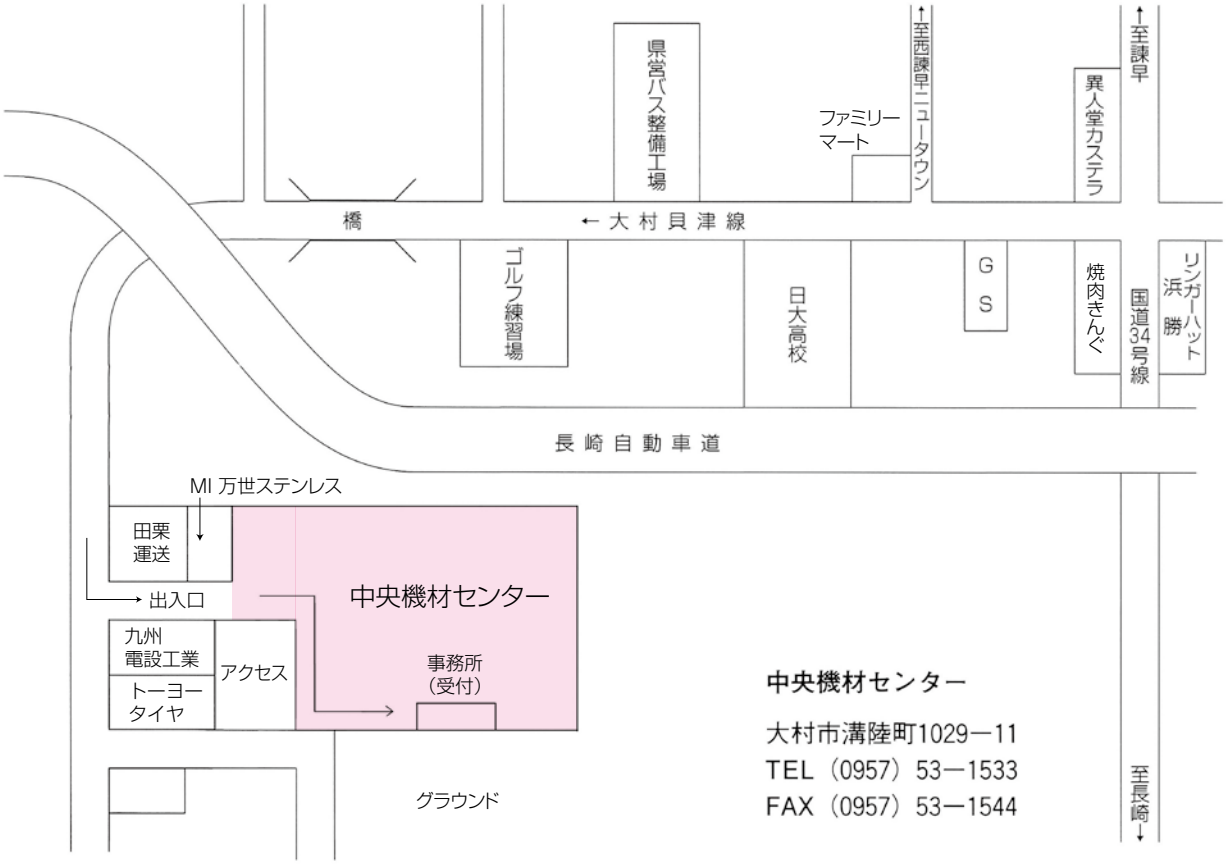

出入庫の流れ

出庫（貸出）

①待機場所に駐車後、事務所受付にお越しください
②備え付けの貸出受付簿に業者名・工事現場名・車番を記入し提出してください
③受付の指示により積込場所へ移動してください。フォークリフト車両で積込をします。積込場所が空いていない場合は待機場所でお待ちください。空き次第、係の者が参りますので車の移動をお願いいたします
④積込が終わりましたら、事務所受付まで貸出伝票を受取りにお越しください

入庫（返却）

①待機場所に駐車後、事務所受付にお越しください
②備え付けの返却受付簿に業者名・工事現場名・車番を記入し提出してください
②受付の指示により返却場所でお待ちください。フォークリフト車両で荷降ろしをします。返却場所が空いていない場合は待機場所でお待ちください。空き次第、係の者が参りますので車の移動をお願いいたします
荷下ろし完了後の手続きはございません。返却伝票は後日郵送させていただきます

場内見取り図

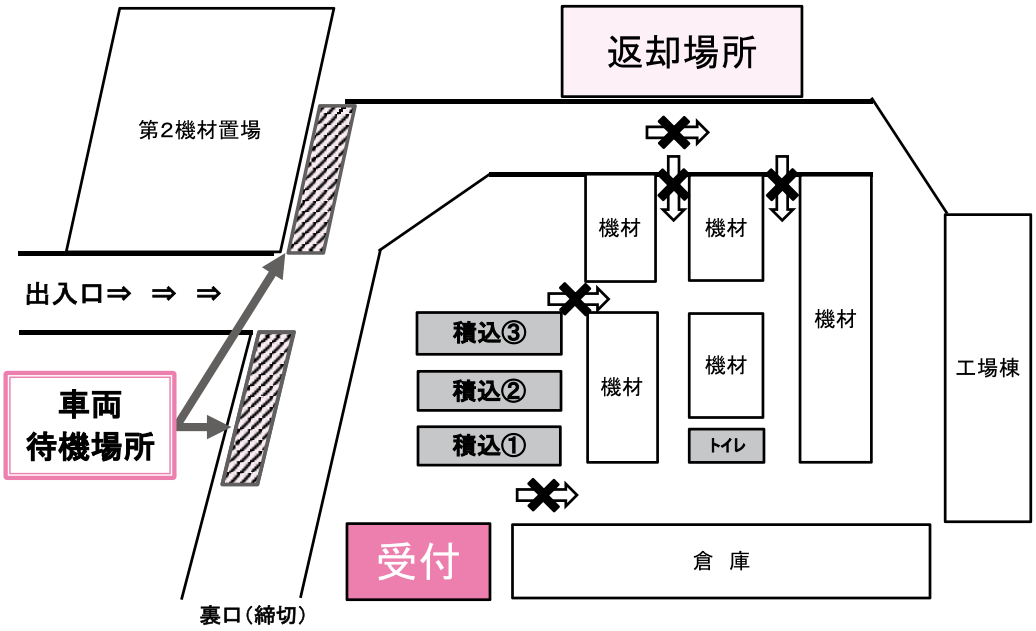

佐世保機材センター案内図

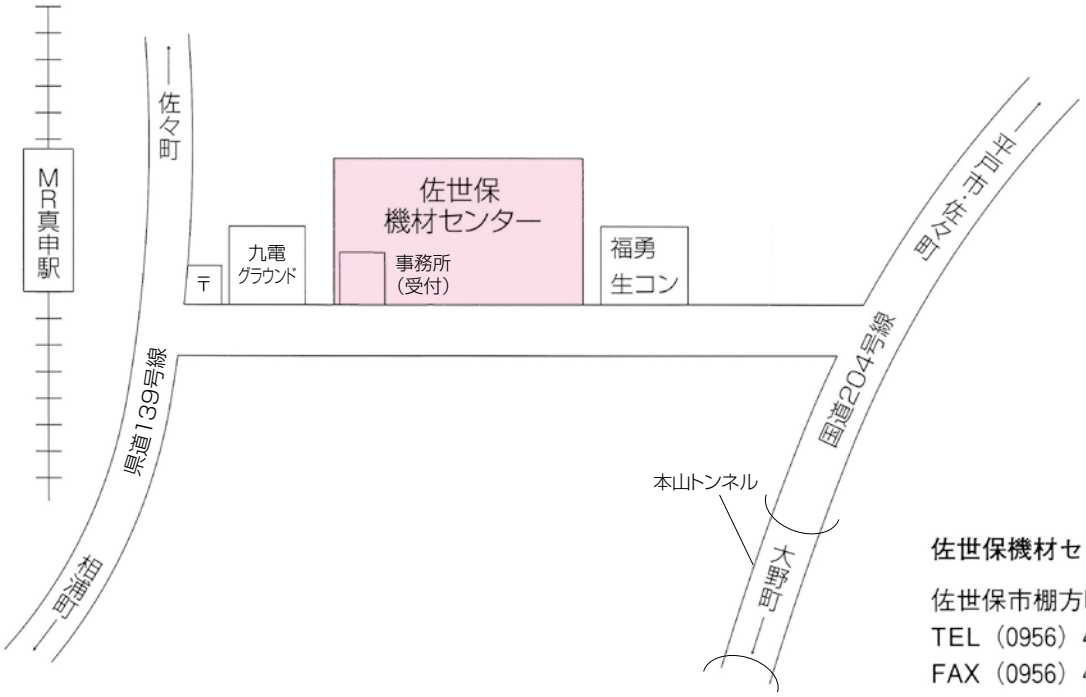

佐世保機材センター

佐世保市棚方町234－1
TEL（0956）48－6250
FAX（0956）48－6230

長崎県建設工業協同組合

（社）仮設工業会　経年仮設機材管理基準適用工場
登録番号　第 405 号

※当カタログの写真・図表及び文言の無断転載を禁じます

本社営業部　〒850-0874　長崎市魚の町3-33　TEL095-826-9141　FAX095-826-9146
中央機材センター　〒856-0844　大村市溝陸町1029-11　TEL0957-53-1533　FAX0957-53-1544
佐世保機材センター　〒858-0907　佐世保市棚方町234-1　TEL0956-48-6250　FAX0956-48-6230

21.10.1,500